Instructions d'installation

Modèles : FV200 - FV200P

Poêle au gaz sur pied, ventilé

Codes d'article: FV200N, FV200LP, FV200PN, FV200PLP,
FV200NE, FV200LPE, FV200PNE, FV200PLPE
Sont certifiés: ANSI Z21.88-2009, CSA 2.33-2009, CGA 2.17-M91

C ETL LISTED US
Intertek
4000720

INSTALLATEUR : Laissez ce manuel avec l'appareil.
Consommateur : Gardez ce manuel pour référence future.

Cet appareil peut être installé dans une maison usinée existante installée de façon permanente (États-Unis seulement) ou dans une maison mobile, Si les codes locaux le permettent.
Cet appareil doit être utilisé seulement avec le type de gaz indiqué sur la plaque signalétique. Cet appareil ne peut pas être converti pour d'autres types de gaz, sauf si un ensemble de conversion certifié est utilisé

Lire le manuel au complet avant de procéder à l'installation.
Le manuel doit être conservé avec l'appareil pour références ultérieures.

POUR VOTRE SÉCURITÉ

⚠ Avertissement : Si les informations de ce manuel ne sont pas suivies à la lettre, un incendie ou une explosion pourrait en résulter, causant des dommages à la propriété, des blessures et même des pertes de vies.

⚠ Avertissement : Une installation inadéquate, de mauvais ajustements, entretiens ou altérations peuvent causer des dommages à la propriété, des blessures et même des pertes de vies. Référez-vous à ce manuel. L'installation et l'entretien doivent être confiés à un installateur qualifié, une entreprise de service ou le fournisseur de gaz.

Ne pas entreposer d'essence ou autres liquides ou vapeurs inflammables à proximité de cet appareil ou de tout autre appareil.

Que faire s'il y a odeur de gaz

N'allumer aucun appareil.
Éteindre toute flamme nue.
Ne pas toucher aux interrupteurs électriques.
Ne pas utiliser de téléphone à l'intérieur de l'édifice.
Appeler immédiatement votre fournisseur de gaz à partir du téléphone d'un voisin.
Si vous ne joignez pas votre fournisseur, avertir le service des incendies.

LES FOYERS KINGSMAN
Depuis 1976

⚠ Avertissement

UNE SURFACE VITREE CHAUDE PEUT CAUSER DES BRÛLURES.

LAISSER REFROIDIR LA SURFACE VITREE AVANT D'Y TOUCHER.

NE PERMETTEZ JAMAIS A UN ENFANT DE TOUCHER LA SURFACE VITREE.

Une division de R-CO. Inc., 2340 avenue Logan, Winnipeg, Manitoba, Canada, R2R 2V3, tél. : (204) 632-1962
Imprimé au Canada, le 17 mars 2014 No de pièce 200V-MANFR

Questions et réponses avant l'installation

Pourquoi mon foyer ou poêle dégage-t-il certaines odeurs?

Il est normal pour un foyer de dégager certaines odeurs. Ceci est dû à la cuisson de la peinture, des adhésifs, de la silicone et des résidus d'huile provenant des procédés de fabrication ainsi que des matériaux de finition utilisés lors de l'installation (ex. : le marbre, la tuile et les adhésifs utilisés pour fixer ces produits aux murs peuvent réagir à la chaleur et causer des odeurs).

Il est recommandé de faire fonctionner votre foyer ou poêle à gaz pendant au moins quatre heures d'affilées avec le ventilateur éteint après la cuisson complète de la peinture. Ces odeurs peuvent durer jusqu'à 40 heures d'utilisation, continuez de faire fonctionner votre appareil pendant au moins quatre heures d'affilées à chaque utilisation jusqu'à ce que les odeurs disparaissent.

Au sujet de la cuisson de la peinture

Votre foyer ou poêle a été peinturé avec une peinture à la silicone de la plus haute qualité. Cette peinture sèche rapidement en 15-20 minutes lors de la première application en usine. Toutefois, en raison de ses composantes à la silicone haute température, la peinture durcira (cuisson) lorsque l'appareil sera chauffé à sa première utilisation. L'information qui suit s'applique au procédé de cuisson pour rendre la peinture totalement solide et durable.

Chauffez l'appareil successivement pendant quatre périodes de 10 minutes chacune, avec 5 minutes de refroidissement entre chaque période. Sachez que pendant la cuisson de la peinture, des bûches et de la chambre de combustion un dépôt blanc pourrait se former sur la face intérieure des portes vitrées. Il est important d'enlever ce dépôt avec un nettoyant approprié tel que nettoyant commercial pour vitre de foyer pour prévenir l'accumulation.

-Les bébés, les enfants en bas âges, les femmes enceintes et les animaux domestiques devraient quitter la zone pendant le procédé de cuisson.

-Bien aérer, ouvrir les fenêtres et les portes.

-Ne pas toucher l'appareil pendant la cuisson de la peinture

Bruits provenant de l'appareil?

Des bruits dus à l'expansion et à la contraction du métal lorsque celui-ci chauffe et se refroidit, semblables aux bruits produits par une fournaise ou des conduits de ventilation, sont normaux. Ces bruits n'affectent en rien le fonctionnement et la longévité de votre appareil.

Instructions de fonctionnement

1. Assurez-vous d'avoir bien lu et compris les instructions de ce manuel avant de faire fonctionner cet appareil.
2. Pour prévenir des chocs électriques, tout le filage doit être correct et bien placé.
3. Vérifier s'il y a des fuites.
4. La porte vitrée doit être installée correctement avant de faire fonctionner l'appareil.
5. Assurez-vous que l'évacuation et l'évent de sortie sont installés et non obstrués.
6. Si vous utilisez des doublures de brique ou de porcelaine assurez-vous qu'elles soient bien installées.
7. La veilleuse doit être visible quand vous allumez l'appareil.
8. Si l'appareil s'éteint, vous devez attendre 60 secondes avant de le rallumer.

Table des matières

Questions et réponses avant l'installation..... 2
Instructions de fonctionnement..... 2
Table des matières..... 3
Avertissements, installation et fonctionnement..... 4-5
Normes d'installation pour le Commonwealth du Massachusetts..... 5
Installation et fonctionnement..... 6
Emplacement de votre appareil..... 6
Installation de la conduite de gaz..... 7
Spécifications pour gaz..... 8
Instructions de fonctionnement et d'entretien..... 8-9
Information générale sur les vitres..... 9-10
Installation Des Panneaux De Brique..... 10
Installation du LOGC200..... 11
Installation du ventilateur optionnel..... 12
Système millivolt, d'allumage et contrôle de brûleur..... 13-14
entretien du brûleur..... 15
Instruction de l'ensemble de conversion – partie A..... 15-16
Conversion pour veilleuse à dessus convertible – partie B..... 17
Conversion pour Régulateur – partie C..... 18
Système d'allumage électronique IPI..... 19-23
Instructions d'allumage du IPI..... 24
Installation de l'évacuation..... 25
Liste des pièces-200FV..... 26-27
Dépannage du système de contrôle de gaz..... 28
Garantie à vie limitée..... 29

Avertissements, installation et fonctionnement

Normes d'installation
Cet appareil doit être installé par un installateur qualifié, conformément aux codes locaux du bâtiment, ou en l'absence de code local, conformément au code d'installation CAN/CGA-B149.1 ou .2 (au canada) ou au «Natural Fuel Gas code Z223.1» en vigueur lorsque installé aux États-Unis.

Cet appareil, lorsque installé, doit être branché et relié à la terre, conformément au code électrique local ou en l'absence de code local, conformément au code électrique canadien CSA C22.1 ou au «National Electrical Code : ANSI/NFPA 70-1987» lorsque installé aux États-Unis.
Les Thermostats ne sont pas autorisés pour les foyers à gaz ventilés (ANSI Z21.50b-2009 - décoratifs) installés aux Etats-Unis.

Avertissement

POUR UNE INSTALLATION ET UN FONCTIONNEMENT SÉCURITAIRE DE VOTRE FOYER VOIR CE QUI SUIT :

Avertissement

LE **VERRE CHAUD** CAUSE DES BRULURES.

NE TOUCHEZ PAS A LA VITRE TANT QU'ELLE N'EST PAS REFROIDIE.

NE LAISSEZ **JAMAIS** LES ENFANTS TOUCHER A LA VITRE.

1. Ne pas nettoyer la vitre quand elle est chaude.
2. Ne pas utiliser de nettoyant abrasif.
3. L'utilisation de verre de remplacement annulera toute garantie.
4. Pour un fonctionnement sécuritaire, la porte vitrée doit être fermée.
5. La porte vitrée doit être ouverte lors de la purge de la conduite de gaz.
6. Ne pas frapper ou malmener la vitre. Faites attention de na pas la briser.
7. Ne pas modifier l'orifice à gaz.
8. Aucun matériau de substitution, autre que ceux fournis par le manufacturier, ne doit être utilisé.
9. Cet appareil dégage de hautes températures et devrait être installé loin des zones passantes, des meubles et des rideaux.
10. Les adultes comme les enfants devraient être avisés des dangers des surfaces à températures élevées, et devraient se tenir à distance pour éviter les brûlures et les risques d'inflammation des vêtements.
11. Les jeunes enfants devraient être sous bonne supervision quand ils sont dans la même pièce que le foyer. Les bébés, les jeunes enfants et autre peuvent sujets à des brûlures accidentelles. Une barrière physique est recommandée s'il y a des personnes à risque dans la maison. Pour restreindre l'accès au foyer, installez une barrière ajustable pour empêcher que les enfants ou les personnes à risque aient accès à la pièce où se trouve le foyer, et aux surfaces très chaudes.
12. Ne jamais utiliser de combustibles solides (bois ou papier) dans cet appareil.
13. Ne modifier cet appareil sous aucune circonstance. Remettre en place les pièces ayant été enlevées pour l'entretien avant de refaire fonctionner l'appareil.
14. Tout écran ou protecteur retiré pour permettre l'entretien de l'appareil doit être remis en place avant de mettre l'appareil en marche.
15. L'installation et les réparations devraient être faites par un technicien qualifié. L'appareil devrait être inspecté avant la mise en service et au moins une fois par année par un professionnel qualifié. Des nettoyages plus fréquents peuvent être nécessaires dus à la présence excessive de fibres venant des tapis, de la literie etc. Il est primordial que les compartiments de contrôle, les brûleurs et les conduits d'air de cet appareil restent propres.
16. Ne pas placer de vêtements ou autre matériel inflammable sur ou près de l'appareil.
    Cet appareil ne doit pas être utilisé pour suspendre des vêtements à sécher. On ne doit pas y suspendre des bas de Noël ou autres décorations.
17. Ne pas utiliser cet appareil si une ou plusieurs parties ont été immergées dans l'eau. Appeler immédiatement un technicien qualifié pour en faire l'inspection et pour remplacer toute pièce du système de contrôle et tout contrôle de gaz qui a été sous l'eau.
18. Ne pas faire fonctionner l'appareil si l'installation n'a pas été complètement faite selon les instructions de ce manuel.
19. Faire fonctionner ce foyer si les pièces ne sont pas installées selon ces diagrammes ou si des pièces autres que celles spécialement approuvées pour cet appareil sont utilisées, peut causer des dommages matériels, des blessures et même des pertes de vie.
20. Ne pas utiliser l'appareil si la porte vitrée est manquante ou brisée Le remplacement de la vitre devrait être fait par un technicien qualifié.
21. La façade du foyer dégage de hautes températures ce qui pourrait enflammer des objets qui se trouvent trop près.
22. Assurez-vous de couper l'alimentation électrique de l'appareil avant d'en faire l'entretien.
23. Ne pas faire fonctionner le foyer sans la porte vitrée ou si le verre est brisé.
24. Une installation inadéquate, de mauvais ajustements, entretien ou altérations peuvent causer des dommages matériels, des blessures et même des pertes de vies. Référez-vous à ce manuel. L'installation et l'entretien doivent être confiés à un installateur qualifié, une entreprise de service qualifiée ou le fournisseur de gaz.
25. Faire fonctionne ce foyer s'il n'est par branché à un système d'évacuation/ventilation correctement installé et entretenu ou modifié ou avec l'évacuation fermée, peut causer la formation de monoxyde de carbone (CO), un empoisonnement et possiblement la mort.
26. Cet appareil est équipé d'une fiche à trois branches (mise à la terre) pour vous protéger des chocs électriques et devrait être branché directement dans une prise de courant à trois trous correctement mise à la terre. Ne pas couper ou enlever la branche de mise à la terre.

- Cet appareil à gaz peut être utilisé comme chauffage d'appoint e t/ou comme décoration; et sous aucune circonstance ne devrait être utilisé comme source principale de chauffage.
- Cet appareil ne doit pas être connecté à une cheminée desservant un autre appareil utilisant un combustible solide.

N.B. : L'installation d'un détecteur de monoxyde de carbone (CO) est recommandée dans ou près des chambres à coucher ainsi que sur tous les étages de votre maison. Placez le détecteur à environ 15pi (4,5 mètres) à l'extérieur de la pièce où se trouve le foyer.

Certifié pour installation dans une chambre à coucher. Au Canada : doit être installé avec le thermostat millivolt certifié. Les Thermostats ne sont pas autorisés pour les foyers à gaz ventilés (ANSI Z21.50b-2009 - décoratifs) installés aux Etats-Unis.

Aux É-U voir les codes locaux.

Fonctionnement et entretien

Pour une installation et un fonctionnement sécuritaire voir ce qui suit :

- L'ensemble brûleur et bûches a été conçu et ajust é de façon permanente pour un contrôle de flamme approprié.
- Retirez périodiquement les bûches de la grille et passer l'aspirateur pour enlever les particules de la grille et de la zone du brûleur. Voir la page Placement des bûches pour enlever les bûches. Passez l'aspirateur sur le brûleur et replacez les bûches.
- Ne jamais utiliser le foyer pour faire cuire des aliments.
- Identifiez les fils électriques avant de les débrancher pour l'entretien des contrôles. Les erreurs de connections peuvent être dangereuses. Vérifier le fonctionnement après des réparations ou entretien.

Normes d'installation pour le Commonwealth du Massachusetts

Dans le Commonwealth du Massachusetts, l'installateur ou la personne qui fait l'entretien doit être un plombier ou un technicien de gaz certifié par le Commonwealth.

Lorsque installé dans le Commonwealth du Massachusetts ou là où les codes s'appliquent, l'appareil doit être installé avec un détecteur de monoxyde de carbone selon les normes ci-dessous :

1. Pour les appareils à évacuation directe, les appareils à évacuation mécanique ou les chauffe-eau résidentiels, là où le bas de l'évent de sortie et de la prise d'air sont à moins de 4pi au dessous du sol, l'installation doit être conforme aux normes suivantes:

A. Un détecteur de monoxyde de carbone avec alarme, répondant à la norme NFPA 720 (édition 2005) doit être installé sur chaque étage où il y a une ou plusieurs chambres à coucher. Il doit être situé à l'extérieur des chambres.

B. Un détecteur de monoxyde de carbone doit être installé dans la même pièce que l'appareil ou équipement et doit :

- Être alimenté par le même circuit électrique que l'appareil ou équipement de façon à ce qu'un seul interrupteur contrôle à la fois l'appareil et le détecteur de monoxyde de carbone;
- Avoir une alimentation d'urgence à piles;
- Rencontrer la norme ANSI./UL 2034 Standards et être conforme à la norme NFPA 720 (édition 2005); et
- Être approuvé et certifié par un laboratoire de test reconnu nationalement selon le 527CMR.

C. Un évent de sortie approuvé pour le produit doit être utilisé et si applicable, une prise d'air approuvé pour le produit doit être utilisée. L'installation doit être en tout point conforme aux instructions du manufacturier. Une copie du manuel d'installation doit être laissée avec l'appareil à la fin de l'installation.

D. Une plaque signalétique doit être fixée, à l'extérieur du bâtiment, 4pi directement au-dessus de l'évent de sortie. La grosseur doit être suffisante pour qu'elle puisse être lue à une distance de 8pi et doit spécifier : "Gas Vent Directly Below".

2. Pour les appareils à évacuation directe, les appareils à évacuation mécanique ou les chauffe-eau résidentiels, là où le bas de l'évent de sortie et de la prise d'air sont à plus de 4pi au dessous du sol l'installation doit rencontrer les normes suivantes :

A. Un détecteur de monoxyde de carbone avec alarme répondant à la norme NFPA 720 (édition 2005) doit être installé sur chaque étage où il y a une ou plusieurs chambres à coucher. Il doit être situé à l'extérieur des chambres.

B. Un détecteur de monoxyde de carbone doit :

- Être situé dans la même pièce que l'équipement;
- Être soit être alimenté par l'électricité de la bâtisse ou par piles ou les deux; et
- Être conforme à la norme NFPA 720 (édition 2005).

Un évent de sortie approuvé pour le produit doit être utilisé et si applicable, une prise d'air approuvé pour le produit doit être utilisée. L'installation doit être en tout point conforme aux instructions du manufacturier. Une copie du manuel d'installation doit être laissée avec l'appareil à la fin de l'installation.

Dans l'état du Massachusetts une **valve d'arrêt à poignée en T** doit être installée. Cette valve d'arrêt à poignée en T doit être certifiée et approuvée par l'état du Massachusetts. Ceci est en référence au code CMR238 de l'état du Massachusetts.

Installation et fonctionnement

	FV200 Sur pattes	FV200P Piédestal
A	27⅛"	28½"
B	23¼"	21¾"
C	17½"	17½"
D	15"	15"
E	4" Dia	4" Dia.
F	5⅛"	5⅛"

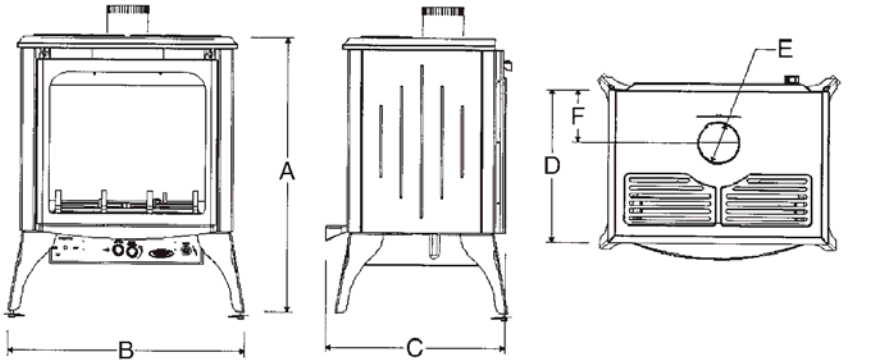

N.B.: Il est recommander d'installer des détecteurs de monoxyde de carbone dans où pres des chambres a coucher et à toutes niveau de la maison. Ceci devraient etre placer pas plus de 15 pieds (4.5m) de la salle contenant le foyer à gaz.

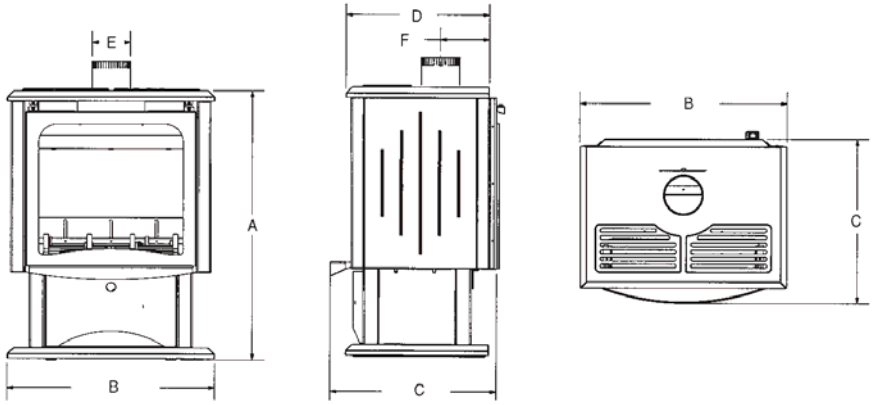

Emplacement de votre appareil

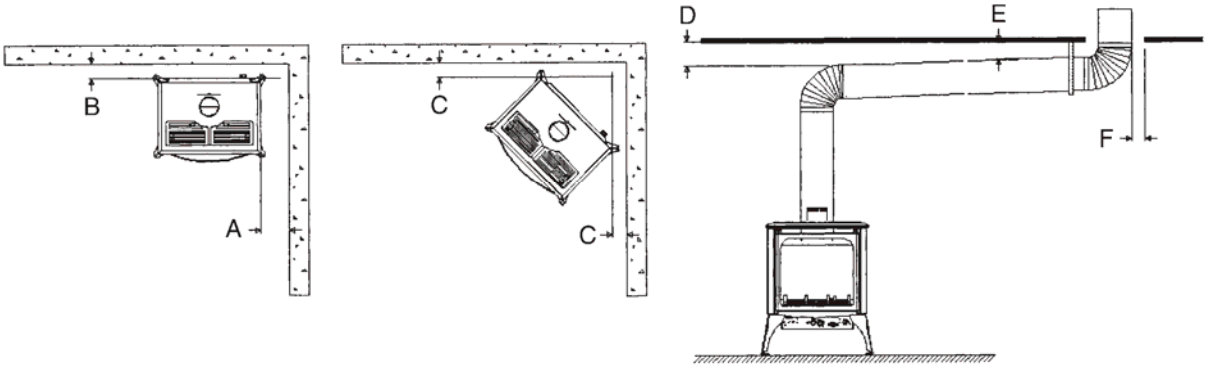

LES DISTANCES MINIMALES AUX COMBUSTIBLES, DU TABLEAU CI-DESSOUS, DOIVENT ÊTRE RESPECTÉES POUR PERMETTRE UN FONCTIONNEMENT SÉCURITAIRE DE VOTRE POÊLE.

	Distance minimale aux combustibles
A	7 1/ 2" à partir du côté de l'appareil
B	3" à partir de l'arrière de l'appareil
C	3" à partir du côté de l'appareil dans une installation en coin (45o)
DEF	Pour l'évacuation, voir les spécifications et dégagements du manufacturier de l'évacuation

Maximum de 3pi horizontal à partir directement du carneau, ou voir les tables d'instruction d'installation du manufacturier de l'évacuation (B vent).

Cet appareil doit être placé sur une surface dure et stable. Il peut être installé directement sur du tapis, de la tuile ou autre surface combustible sans qu'une protection additionnelle soit nécessaire.

Cet appareil a été testé dans une alcôve, la dimension minimale de cette alcôve est de 30" de profond, 56" de haut, 53" de large.

Installation de la conduite de gaz

Cet appareil doit être installé par un technicien qualifié, en respectant les codes locaux du bâtiment et la norme CSA-B149.1 du code des appareils et équipements à gaz au Canada, et selon le «Natural Fuel Gas code ANSI Z223.1» aux États-Unis.

N.B. : SI VOUS INSTALLEZ UN ENSEMBLE DE VENTILATEUR OPTIONNEL, IL EST FORTEMENT RECOMMANDÉ QUE CELUI-CI SOIT INSTALLÉ AVANT QUE LE POÊLE SOIT PLACÉ DANS SA POSITION FINALE.

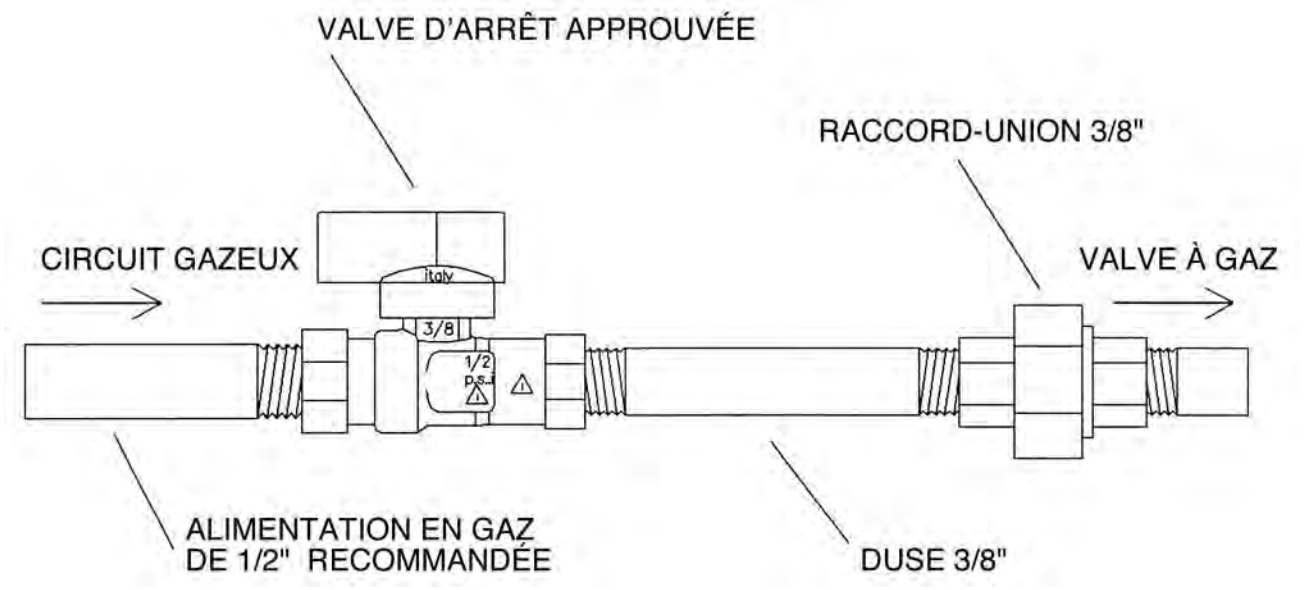

1. L'alimentation en gaz doit entrer dans l'appareil du côté arrière gauche de l'appareil.
2. L'orifice de contrôle de gaz est de 3/8po. La figure ci-dessus montre le schéma typique d'installation pour tuyau rigide.
3. N'utilisez que des raccords flexibles ou en cuivre approuvés. Installez toujours un raccord-union pour que la conduite de gaz soit facilement démontable pour permettre l'entretien du brûleur et du ventilateur. Voir les caractéristiques pour le gaz pour les détails sur la pression et les normes.
4. Vous devez installer un piège à condensation si une partie de la conduite de gaz est en position verticale. Voir le code CAN/CGA-B149.1 ou .2 pour les détails.
5. Pour le gaz naturel, une conduite en fer d'au moins 3/8po ayant une pression d'au moins 5,5po c.e. (w.c.) doit être utilisée pour l'alimentation à partir du compteur de gaz. Consultez le fournisseur local pour les questions concernant les dimensions des conduites.
6. Un port 1/8" taraudé doit être accessible pour brancher une jauge, autant sur l'entrée que la sortie de la valve à gaz.
7. Ouvrir l'alimentation de gaz et vérifier s'il y a des fuites. NE PAS TESTER AVEC UNE FLAMME NUE. Utilisez une solution détectrice de fuite appropriée.
8. L'appareil et sa valve d'arrêt individuelle doivent être débranchés du système d'alimentation en gaz pendant tout test de pression excédant ½ PSIG (3,5KPa).
9. L'appareil doit être isolé du système d'alimentation en gaz en fermant sa valve d'arrêt pendant tout test de pression du système d'alimentation en gaz à une pression égale ou inférieure à ½ PSIG (3,5KPa).

N.B. : Le branchement à la conduite de gaz peut être fait de tuyau rigide 1/2po, ou de raccords flexibles. Certaines municipalités ayant des normes spécifiques, consultez toujours les autorités locales en plus du code CAN/CGA-B149.1 ou .2 du code des appareils et équipement à gaz au Canada, et selon le «Natural Fuel Gas code ANSI Z223.1 aux États-Unis.

Dans l'état du Massachusetts une **valve d'arrêt à poignée en T** doit être utilisée avec tout appareil à gaz. Cette valve doit être certifiée et approuvée par l'état du Massachusetts en vertu du code CMR238 de l'état du Massachusetts.

IMPORTANT : Toujours vérifier les fuites avec une solution d'eau et de savon.
Ne pas tester avec une flamme nue

FV200 – FV200P Spécifications pour gaz propane et naturel

COMBUSTIBLE	CONTRÔLE DE GAZ	ENTRÉE MAXIMALE (BTU)		RE P.4.1-02 (CDN)	RÉGIME CONTINU
		HIGH	LOW		
GAZ NATUREL	MILLIVOLT	30 000	20 000	68,3%	73%
GAZ PROPANE	MILLIVOLT	32 000	25 000	68,7%	76%

GRANDEUR DE L'ENTRÉE DE GAZ	3/8"(SIT)

PRESSION DE L'ALIMENTATION EN GAZ	MINIMUM	NORMAL (pouces par colonne d'eau)	MAXIMUM
GAZ NATUREL	5,5	7	9
GAZ PROPANE	11	11	12

	PRESSION DU MANIFOLD (pouces par colonne d'eau)
GAZ NATUREL	3,5
GAZ PROPANE	10

(0-4500 PI)	GRANDEUR D'ORIFICE	OBTURATEUR D'AIR
GAZ NATUREL	# 37	1/2"
GAZ PROPANE	# 51	COMPLÈTEMENT OUVERT

Instructions de fonctionnement et d'entretien

Cet appareil à gaz doit être installé par un technicien qualifié selon les codes locaux du bâtiment et le code d'installation pour les appareils et équipements à gaz CSA-B149.1.

AVERTISSEMENT : LA PORTE VITRÉE DOIT ÊTRE ENLEVÉE LORS DE LA PURGE DE LA CONDUITE DE GAZ.

POUR UN FONCTIONNEMENT ET INSTALLATION SÉCURITAIRES PRENDRE NOTE DE CE QUI SUIT :

Cet appareil dégage de hautes températures et devrait être installé loin des zones passantes, des meubles et des rideaux.

Les adultes comme les enfants devraient être avisés des dangers des surfaces à températures élevées, et devraient se tenir à distance pour éviter les brûlures et les risques d'inflammation des vêtements.

Les compartiments de contrôles, de brûleurs et les passages de circulation d'air doivent être gardés propres et exempts de poussières et mousses. La valve à gaz doit être fermée et la veilleuses éteinte avant de procéder au nettoyage de l'appareil.

Le système d'évacuation (cheminée) de cet appareil doit être inspecté au moins une fois par année et si nécessaire, être nettoyé.

Ne pas laisser de matières combustibles, gazoline ou autre liquides ou vapeurs inflammables à proximité de cet appareil.

Cet appareil ne devrait être modifié sous aucune circonstance. Toute pièce enlevée pour l'entretien doit être replacée avant de refaire fonctionner l'appareil.

Les réparations et l'entretien de cet appareil doivent obligatoirement être faits par un technicien qualifié. L'inspection annuelle doit aussi être confiée à un technicien qualifié. Prenez l'habitude de faire inspecter votre appareil annuellement.

Ne jamais utiliser votre poêle à gaz pour cuisiner.

L'ensemble brûleur et bûches a été conçu et ajusté de façon permanente pour un contrôle de flamme optimal.

NE PAS MODIFIER L'ORIFICE À GAZ.

Enlevez périodiquement les bûches et passez l'aspirateur dans le foyer pour enlever toute particule qui se trouverait dans la zone du brûleur et de la grille.

Cet appareil ne doit pas être utilisé pour suspendre des vêtements à sécher. Il ne faut pas non plus suspendre des bas de Noël ou autre décoration sur ou près de cet appareil.

Des combustibles solides (bois, papier, carton charbon) ne doivent jamais être utilisés dans cet appareil.

N.B. : Il est normal que votre poêle dégage certaines odeurs lors de sa première utilisation. Ceci est dû à la cuisson de la peinture et à la présence d'huile venant du procédé de fabrication.

Assurez-vous que la pièce est bien aérée, ouvrir toutes les fenêtres.

Il est recommandé de faire fonctionner votre appareil au moins quatre heures lors de sa première utilisation, avec le ventilateur en fonction.

Information générale sur les vitres

NETTOYAGE DE LA VITRE

Il sera nécessaire de nettoyer la vitre de temps à autre. Au début, la formation de condensation sur la vitre est normale, ce qui fait adhérer de la poussière et des fibres à la vitre. Aussi la cuisson initiale de la peinture peut créer un mince dépôt sur la vitre. Il est donc recommandé, au début, de nettoyer la vitre deux ou trois fois avec un nettoyant domestique **non abrasif** et de l'eau tiède. Par la suite la vitre devrait être nettoyée deux ou trois fois par saison selon les circonstances.

PRÉCAUTIONS ET AVERTISSEMENTS

1. Ne pas nettoyer la vitre quand elle est chaude.
2. L'utilisation d'une vitre de remplacement annulera la garantie du produit.
3. Il faut faire attention de ne pas briser la vitre.
4. Ne pas faire fonctionner le foyer si la vitre est manquante ou brisée.
5. Ne pas frapper ou malmener la vitre
6. Faites attention en enlevant le verre brisé, portez des gants.

VERRE DE REMPLACEMENT

Les seuls verres de remplacement autorisés sont le Robax Ceramic ou le verre trempé Neoceram. L'épaisseur doit être d'au moins 5mm.

AVERTISSEMENTS : Ne pas faire fonctionner l'appareil si la porte vitrée est enlevée fissurée ou brisée. Le remplacement de la vitre doit être confié à un technicien qualifié.

RETRAIT DE LA PORTE VITREE

1. Enlevez les 2 vis du haut de la porte.
2. Tirez la porte vers l'avant et soulevez.
3. Pour réinstaller, inversez les étapes 1 & 2.

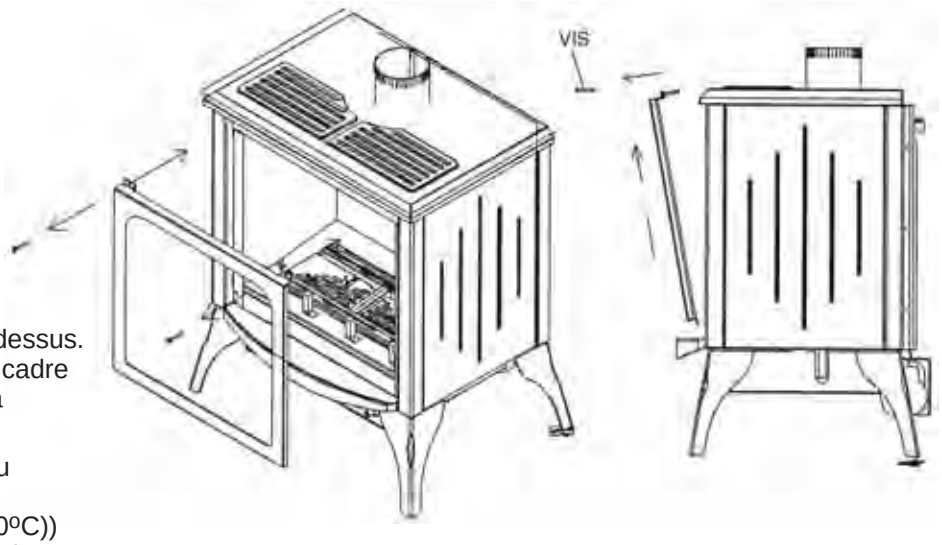

REMPLACEMENT DU VERRE CÉRAMIQUE

Enlevez la porte comme indiqué ci-dessus. Ensuite nettoyez tout le matériel du cadre de la vitre. Enlevez complètement la silicone qui reste sur le métal.

Appliquez un nouveau ruban continu d'environ 1/8" de silicone haute température (Supportant 500ºF (260ºC)) aux quatre côtés du cadre. Déposez le cadre sur une surface plane, insérez la nouvelle vitre avec le nouveau scellant. Pressez délicatement le verre dans la silicone. Faites attention de ne pas appliquer trop de force sur la vitre. Laissez la silicone sécher environ 15 à 20 minutes.

Réinstallez la porte vitrée sur l'appareil en inversant les étapes 1 & 2.

INSTALLATION DES PANNEAUX DE BRIQUE

1. Enlevez la porte vitrée.
2. Placez le panneau arrière à l'arrière de la chambre de combustion, le bas du panneau légèrement vers l'avant.
3. Desserrez les crochets pour brique avec un tourne-écrou de 1/4". Tournez-les hors du chemin et placez les panneaux latéraux contre le panneau arrière et les côtés de la chambre de combustion. Remettez les crochets en place et serrez les vis.
4. Installez l'ensemble de bûches et la porte vitrée.

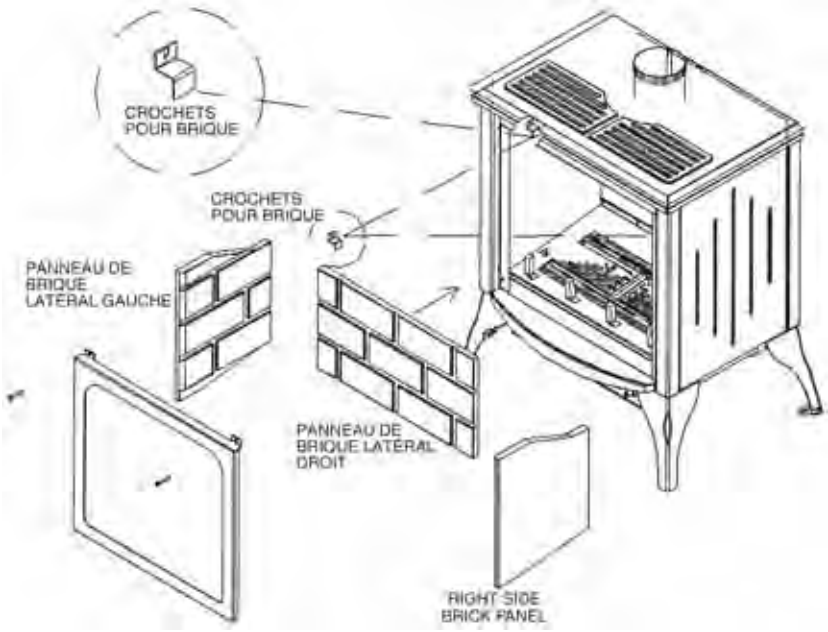

Installation du LOGC200

Le retrait peut égratigner la peinture de la chambre de combustion

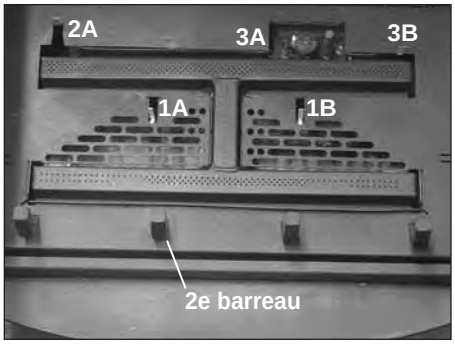

Languettes de placement

Avertissement : Le fait de ne pas placer les pièces selon les diagrammes ou le fait de ne pas utiliser des pièces spécifiquement approuvées pour cet appareil peut causer des dommages à la propriété ou des blessures.

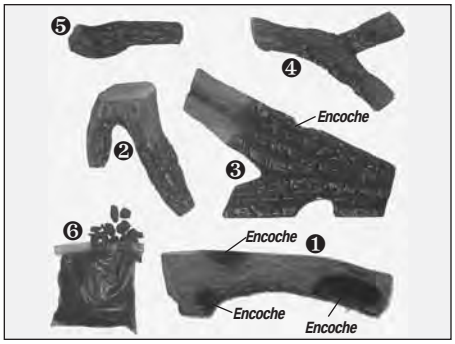

Ensemble de bûches et braises concassées

Étape 1 : Placez la bûche 1 en alignant les trous sous la bûche avec les languettes 1A et 1B.

Étape 2 : Placez la bûche 2 en alignant le trou sous la bûche avec la languette 2A. Placez la longue branche de la bûche sur l'encoche de la bûche 1

Étape 3 : Placez la bûche 3 tel qu'illustré et glissez-la vers l'avant jusqu'aux languettes 3A et 3B. Ne pas mettre la bûche 3 sur le dessus des languettes.

Étape 4 : Placez la bûche 4 dans les encoches des bûches 1 et 3.

Étape 5 : Placez la bûche 5 contre le 2e barreau de grille et déposez un bout dans l'encoche de la bûche 1.

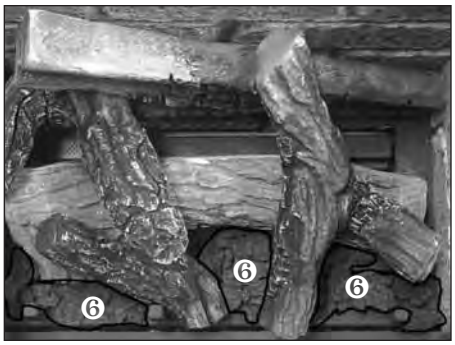

Étape 6 : Placez les morceaux de braise sur le tube de brûleur avant et la plaque de braise. Ne pas en placer sur le tube de brûleur arrière.

Installation du ventilateur optionnel

N.B. : modèle sur patte illustré, utilisez la même procédure pour les modèles sur piédestal.

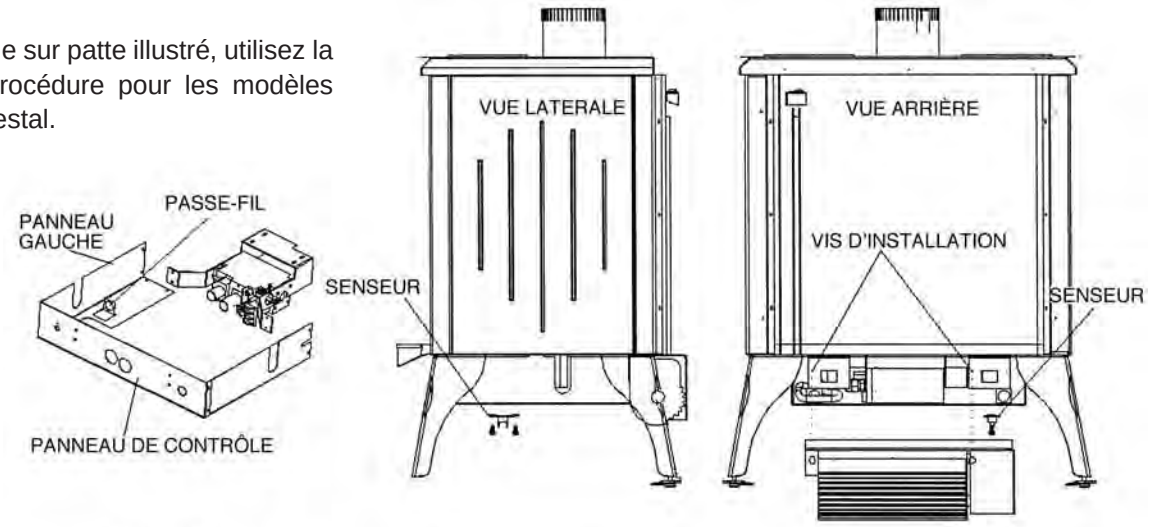

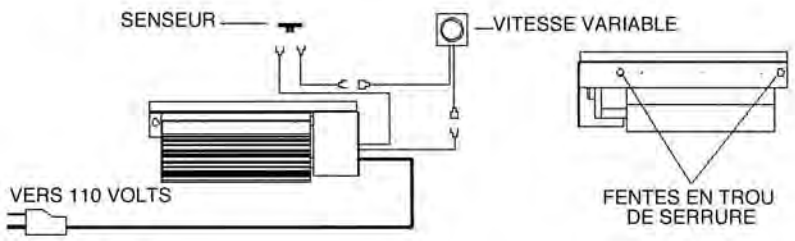

LISTE DE PIÈCES :
- Support (4000-5000 seulement)
- 1 contrôle à vitesse variable avec 2 bouts mâles
- 1 poignée noire
- 1 écrou rapide
- 2 vis d'installation

N.B. : L'ADAPTATEUR DU VENTILATEUR N'EST PAS UTILISÉ POUR LES MODÈLES 200. (JETEZ-LES)

N.B. : POUR FACILITER L'INSTALLATION, LE VENTILATEUR DOIT ÊTRE INSTALLÉ AVANT QUE LE POÊLE SOIT PLACÉ À SA POSITION FINALE.

VENTILATEUR CONTRÔLÉ PAR UN THERMOSTAT AUTOMATIQUE MARCHE/ARRÊT (no de pièce # F35FK)

1. Installez le contrôle de vitesse variable dans le panneau de contrôle. Il se situera à côté des contrôles de la valve. Passez les fils du contrôle de vitesse dans le passe-fil en plastique de 3/4" situé sur le panneau gauche.
2. Placez les vis d'installation sur l'arrière de l'appareil, tel qu'illustré dans le diagramme ci-dessus. Placez les fentes en trou de serrure de l'arrière du ventilateur sur ses vis et abaisser en position.
3. Branchez les câbles des senseurs et contrôle comme illustré dans le diagramme de branchement.
4. Mettre l'interrupteur à «ON» (sens horaire). N.B. : Le poêle doit être installé et la conduite de gaz branchée au préalable.
5. Allumez le poêle. Une fois que le senseur atteindra la température de fonctionnement (approximativement 10 à 15 minutes) le ventilateur se mettra en marche. Le ventilateur peut être mis hors tension et tournant l'interrupteur complètement dans le sens antihoraire.
6. Une fois le ventilateur en marche, il peut être préférable d'ajuster la vitesse minimale de celui-ci. Inclinez le panneau de contrôle vers l'avant pour avoir accès à l'arrière du contrôle de vitesse. Tournez le contrôle à son réglage le plus bas (complètement dans le sens horaire). La vis de d'ajustement se situe sur le côté du contrôle de vitesse. (Il peut être préférable de réduire la vitesse minimale du ventilateur pour réduire le niveau de bruit émis par le ventilateur.) Replacez le panneau de contrôle.

AVERTISSEMENT : Les branchements à une boîte de jonction pour les installations encastrées doivent être faits par un électricien qualifié. **Suivre tous les codes.**

AVERTISSEMENT : - Instruction de mise à la terre – Cet appareil est équipé d'une fiche à trois branche pour vous protéger des chocs électriques. Elle doit être branchée directement dans une prise à trois trous corectement mise à la terre.

AVERTISSEMENT : Identifiez tous les fils avant de les débrancher pour l'entretien ou des réparations. Les erreurs de branchements peuvent occasionner un fonctionnement incorrect ou dangereux. Vérifiez le bon fonctionnement.

Système millivolt, d'allumage et contrôle de brûleur

POUR VOTRE SÉCURITÉ LIRE AVANT D'ALLUMER

ATTENTION : Si vous ne suivez pas ces instructions à la lettre, un feu ou une explosion pourrait survenir ce qui causerait des dommages matériels des blessures et même des pertes de vies.

AVANT D'ALLUMER

A Cet appareil a une veilleuse qui doit être allumée manuellement. Pour allumer, suivez fidèlement ces instructions.

B Sentez autour de l'appareil pour détecter des odeurs de gaz. Sentez près du plancher certains gaz sont plus lourds que l'air et restent près du plancher.

QUOI FAIRE S'IL Y A ODEUR DE GAZ

- N'allumez aucun appareil.
- Ne touchez à aucun interrupteur électrique.
- Appelez immédiatement votre fournisseur de gaz. Suivez ses instructions.
- Si vous ne joignez pas le fournisseur de gaz, appelez les pompiers.

C N'utilisez que vos mains pour manipuler la poignée du contrôle de gaz. Ne jamais utiliser d'outils. Si vous ne pouvez pas la pousser ou tourner manuellement n'essayez pas de la réparer. Appelez un technicien qualifié. La forcer ou essayer de la réparer peut causer un feu ou une explosion

D Ne pas utiliser cet appareil si une ou plusieurs pièces ont été immergées dans l'eau. Appelez immédiatement un technicien qualifié pour en faire l'inspection et remplacer toute pièce du système de contrôle qui aurait séjourné dans l'eau.

INSTRUCTIONS D'ALLUMAGE

1. Arrêtez! Lisez les informations ci-dessus.
2. Réglez le thermostat au plus bas.
3. Coupez l'alimentation électrique de l'appareil.
4. Repérez la valve sous le brûleur.
5. Si la poignée de contrôle n'est pas déjà en position d'arrêt, i.e. le mot "OFF" en position 9 heures, poussez la poignée légèrement et tournez dans le sens horaire ↻ jusqu'à "OFF". N.B. : la poignée ne peut pas être tournée de "PILOT" à "OFF" sans être enfoncée légèrement. Ne pas forcer.
6. Attendez cinq [5] minutes pour évacuer tout gaz. S'il y a odeur de gaz. ARRÊTEZ! Suivez les instructions "B" ci-dessus. S'il n'y a pas d'odeur de gaz assez à l'étape suivante
7. Poussez la poignée et tournez dans le sens antihoraire ↺ jusqu'à la position "PILOT".
8. Poussez la poignée au fond et tenez-la. Avec l'autre main enfoncez le bouton rouge de l'allumeur jusqu'à ce que ça fasse clic. Observez de près le brûleur de la veilleuse situé à l'arrière du centre gauche du brûleur principal. Si une flamme est apparue continuez à tenir la poignée pendant 20 secondes. S'il n'y a pas de flamme pesez encore le bouton rouge à toutes les 5 secondes jusqu'à ce qu'il y ait une flamme. N.B. : Si après 30 secondes il n'y a toujours pas de flamme, replacer la poignée en position «OFF» et répétez les étapes 5, 6 & 7.
9. Une fois la veilleuse allumée tenez la poignée de contrôle en position enfoncée pendant environ 25 secondes puis relâchez. Si la flamme s'éteint, répétez les étapes 7 et 8.
10. Tournez la poignée de contrôle en position "ON". Pour que le brûleur s'allume, le contrôle mural ou télécommande ou thermostat doit être en position "ON" dans le cas d'un thermostat il doit y avoir demande de chaleur.
11. Fermez la porte d'accès et remettez sous tension l'alimentation électrique de l'appareil.

ÉTEINDRE L'APPAREIL

1. Réglez le thermostat au plus bas
2. Coupez l'alimentation électrique de l'appareil.
3. Ouvrez le panneau d'accès.
4. Poussez la poignée de contrôle et tournez dans le sens horaire ↻ jusqu'à "OFF". Ne pas forcer.
5. Replacez le panneau d'accès.

AVERTISSEMENT : Si vous ne suivez pas fidèlement ses instructions, un incendie ou une explosion pourrait survenir, ce qui causerait des dommages matériels, des blessures ou des pertes de vie.

INTERRUPTEUR DE DÉVERSEMENT – Diagramme de branchement

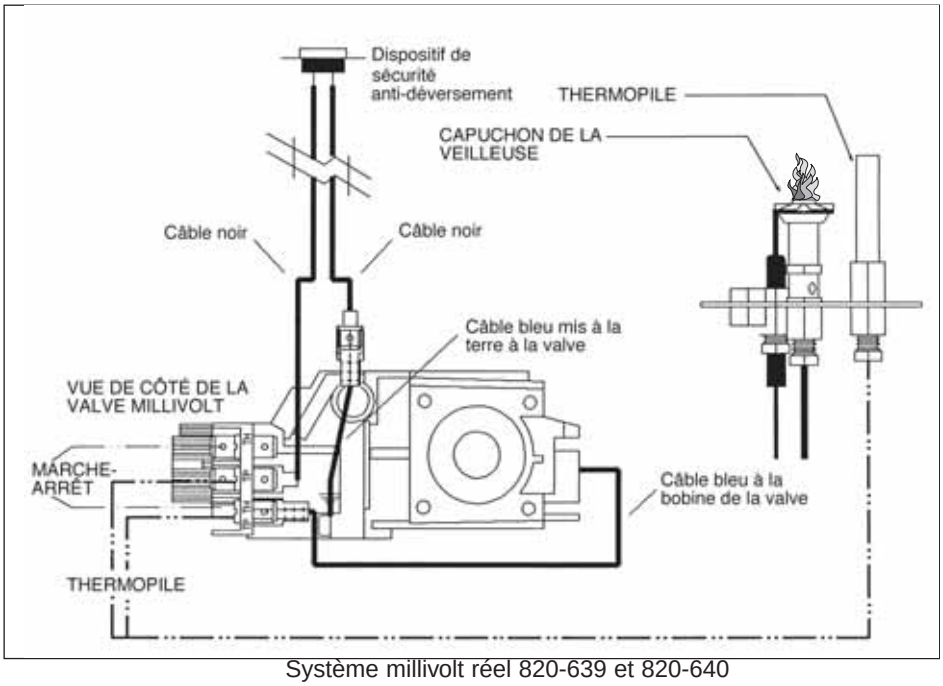

Système millivolt réel 820-639 et 820-640
Ce système n'a pas de thermocouple

AJUSTEMENTDU BRÛLEUR DE VEILLEUSE

1. L'ajustement de veilleuse se situe en haut à droite du contrôle d'intensité (HI/LO), à environ 1/2" de celui-ci.
2. Ajustez la vis de la veilleuse pour obtenir une hauteur de flamme appropriée. (Tourner dans le sens horaire diminue la hauteur, le sens antihoraire augmente la hauteur).
3. Vérifiez s'il y a des fuites.

N.B. : l'interrupteur marche/arrêt peut être remplacé par un thermostat mural ou une télécommande. Les terminaux de la valve, TPTH et TH peuvent servir à brancher un interrupteur, une télécommande ou un thermostat.

Longueur maximale de câble (câble double) pour l'utilisation d'un interrupteur ou thermostat mural

Calibre du câble	Longueur max
14	100pi
16	64pi
18	40pi
20	25pi
22	16pi

ATTENTION : NE PAS BRANCHER LE COURANT 120 VOLTS À LA VALVE, INTERRUPTEUR OU THERMOSTAT.

entretien du brûleur

Dans le but d'assurer un bon fonctionnement et d'éviter la formation de suie, il est recommandé d'effectuer le nettoyage et la vérification du système de brûleur. Ce travail doit être fait par un technicien qualifié ou par votre dépositaire.

⚠ -ATTENTION-

Avant de faire l'entretien du système de brûleur, assurez-vous que l'alimentation en gaz est fermée et que toutes les connections électriques de l'appareil sont débranchées. Laissez l'appareil se refroidir jusqu'à la température de la pièce. La veilleuse peut rester chaude, dans un système de veilleuse intermittente ou continu, même si le brûleur principal n'a jamais été allumé. Faites attention quand vous travaillez dans ce secteur.

-TOUT LE TRAVAIL DOIT ÊTRE FAIT PAR UNTECHNICIEN QUALIFIÉ ET CERTIFIÉ-

Inspection mensuelle de la flamme

Il est recommandé d'allumer l'appareil au moins une fois par mois et d'en inspecter le patron de flamme pour vous assurer qu'il n'y a pas de problème de tube de brûleur.

Les flammes doivent ressembler à la photo ci-dessus

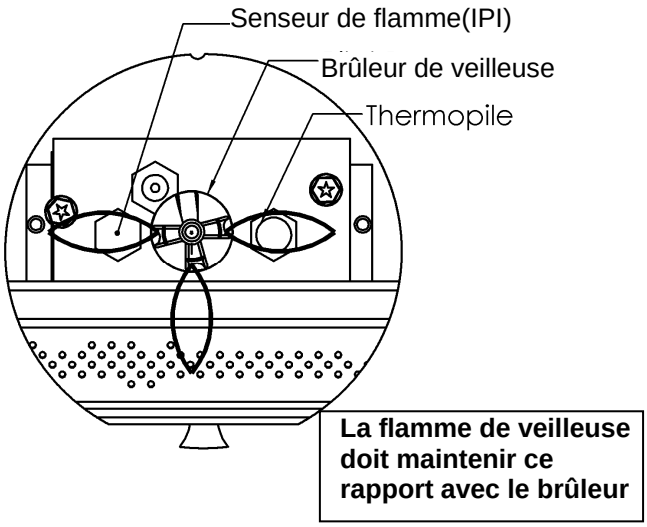

Instruction de l'ensemble de conversion – partie A

Numéro	Description	Orifice de veilleuse	Orifice de Brûleur (1000-255)	Duse	Obturateur d'air	Régulateur
200V-CKLP (FV200LP, FV200PLP)	Conversion Propane -Milivolt-	1001-P167SI #30 (977.167)	#51	1000-253 fermé	Complètement ouvertt	1001-P202SI (0.907.202)
200DV-CKNG (FV200N, FV200PN)	Conversion gaz naturel -Milivolt-	1001-P165SI #51 (977.165)	#37	1000-253 fermé	1/2"	1001-P201SI (0.907.201)
200V-CKLPI (FV200LPE, FV200PLPE)	Conversion Propane -IPI-	1001-P168SI #35 (977.168)	#51	1000-253 fermé	Complètement ouvertt	1002-P014SI (0.907.014)
200V-CKNGI (FV200NE, FV200PNE)	Conversion gaz naturel -IPI-	1001-P166SI #62 (977.166)	#37	1000-253 fermé	1/2"	1002-P016SI (0.907.016)

Voir le tableau "**Spécification pour le gaz**" pour les pressions d'alimentation. Placez les étiquettes de conversion aussi près que possible des contrôles de gaz convertis. Voir les instructions d'allumage pour vérifier la séquence normale d'allumage du système. IMPORTANT : Toujours rechercher les fuites de gaz avec du savon et de l'eau. NE PAS TESTER AVEC UNE FLAMME NUE.

Conversion de gaz – partie A

⚠ Attention : L'alimentation en gaz doit être fermée avant de déconnecter le courant électrique, pour procéder à la conversion.

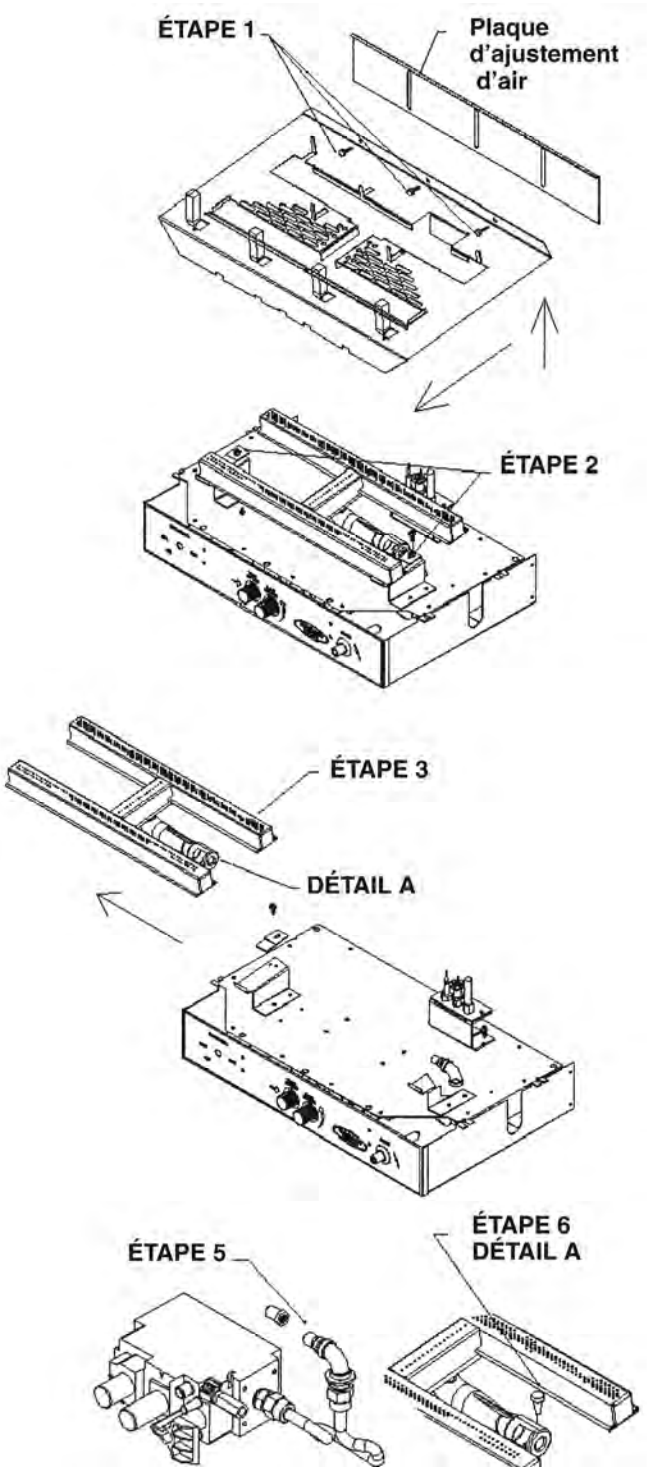

S.v.p assurez-vous que vous comprenez l'étape 4 avant de procéder à la conversion

⚠ **-Avertissement- Cet ensemble de conversion doit être installé par un entrepreneur qualifié en accord avec les instructions du manufacturier et tous les codes et exigences applicables de l'autorité ayant juridiction. Si ces instructions ne sont pas suivies à la lettre, un feu, une explosion ou la production de monoxyde de carbone pourrait survenir causant des dommages matériels, des blessures ou même la mort. L'entrepreneur qualifié est responsable d'installer correctement cet ensemble de conversion. Cette installation n'est pas correcte ou complète tant que le fonctionnement de l'appareil convertit n'a pas été vérifiée comme il est spécifié dans les instructions du manufacturier fournies avec cet ensemble.**

N.B. : Avant de procéder à l'étape 1, mémoriser l'emplacement de la plaque d'ajustement d'air. Cet emplacement sera importent lors du réassemblage.

Étape 1 : Enlevez la plaque d'ajustement d'air et la plaque de faux plancher avant en retirant les 3 vis

Étape 2 : Desserrez les 2 vis qui maintiennent le brûleur en place.

Étape 3 : Glissez le brûleur vers la gauche pour exposer l'orific e.

Étape 4: Passez à la **section B** (page suivante).

Étape 5 : Retirez l'orifice principal en utilisant une clé de 1/2po et remplacez par le nouvel orifice de conversion.

Étape 6 : Ajustez la prise d'air primaire à la prise appropriée comme spécifié dans le manuel ou sur la plaque signalétique. Pour ajuster la prise d'air, desserrez la vis sur le côté du tube et tournez jusqu'à la bonne ouverture en utilisant un foret ou un ruban gradué. Resserrez la vis.

Étape7 : Suivez les instructions fournies avec l'ensemble de conversion à intensité variable (HI LOW) pour convertir la valve d'un type de carburant/gaz à l'autre.

Étape 8 : Vérifiez qu'il n'y ait pas de fuite de gaz autour du brûleur de la veilleuse et le devant de la valve.

Étape 9 : Apposez l'étiquette de conversion sur la plaque signalétique au bas de l'appareil, écrire les informations nécessaires.

Conversion pour veilleuse à dessus convertible (série 019165X) – partie B

Instructions pour convertir les veilleuses de brûleurs à injection de séries SIT 190 de gaz naturel (GN) à gaz propane liquéfié (GPL) et de gaz naturel à gaz propane liquéfié seulement. Ces informations devraient être considérées comme complémentaires aux instructions du manufacturier de l'appareil.

⚠AVERTISSEMENT : L'Installation de cet ensemble de conversion doit être faite uniquement par un installateur d'appareils à gaz certifié et qualifié.

1. Fermez l'alimentation de gaz de l'appareil.
2. Laissez refroidir le brûleur de la veilleuse jusqu'à température de la pièce
   Avertissement : toucher un brûleur de veilleuse chaud peut causer des blessures.
3. Le capuchon de la veilleuse est maintenu en place par la pression d'un ressort. Enlevez le capuchon en le tirant du support de veilleuse vers le haut (a).
4. Insérez une clé Allen de 5/32po ou 4mm dans le trou hexagonal de l'injecteur (b), et tournez dans le sens antihoraire jusqu'à ce qu'il soit libre du réceptacle de l'injecteur (3).
5. Vérifiez que le nouvel injecteur est approprié pour l'utilisation. Le format de l'injecteur est indiqué sur le côté de l'injecteur proche du dessus. Les injecteurs GPL ont une encoche tout autour proche du dessus, les injecteurs GN n'en ont pas. (e) Référez-vous aux instructions du manufacturier de l'appareil pour connaître le format d'injecteur approprié.
6. Insérez la clé Allen dans le bout de l'injecteur. Puis, insérez dans le réceptacle de l'injecteur, et tournez. Puis, insérez le tout dans le réceptacle de l'injecteur et tournez dans le sens antihoraire jusqu'à un couple de serrage de 9po-lb soit obtenu.
7. Replacez le capuchon de la veilleuse en alignant la languette à la base du capuchon avec l'encoche sur le côté du réceptacle de veilleuse, et poussez le capuchon vers le bas dans le support de la veilleuse (d). Le capuchon doit être d'aplomb sur le support pour assurer un fonctionnement adéquat. Vérifiez que le capuchon est bien placé sur le support de la veilleuse.

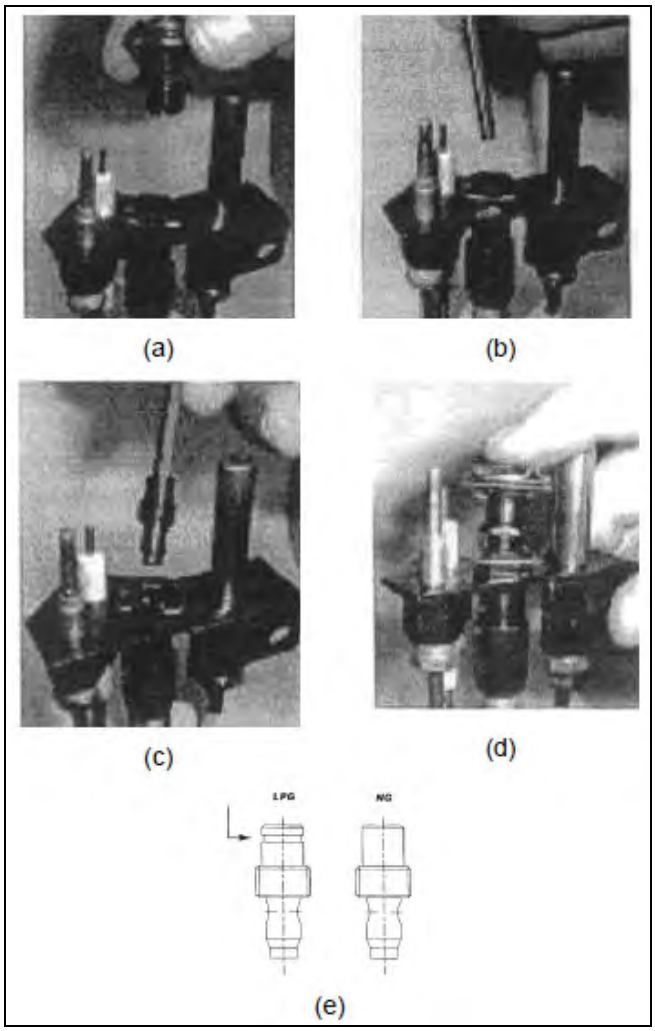

SIT Group

⚠AVERTISSEMENT : Cet ensemble de conversion ne doit être utilisée qu'en tant que partie intégrante de l'ensemble de conversion fourni par le manufacturier de l'appareil et spécifiquement pour cet appareil et pour le type de gaz à convertir.

AVIS À L'INSTALLATEUR : Ces instructions doivent êtres laissées avec l'appareil.

instructions d'installation

7 252.136

820 NOVA mV

Jeu de conversion

⚠ -ADVERTISSMENT!-
L'installation de ce jeu de conversion doit obligatoirement être confiée à un technicien qualifié et diplômé spécialisé dans les appareils au gaz.

INSTRUCTIONS VISANT L'INSTALLATION OU LE REMPLACEMENT DU JEU DE CONVERSION POUR RÉGULATEUR DE PRESSION

1 *Placer le bouton de commande à OFF (Arrêt) et couper l'alimentation en gaz du robinet.*

2 *Au moyen d'un tournevis Torx T20 ou pour vis à tête fendue, retirer et jeter les trois vis de montage du régulateur de pression (A), le chapeau du régulateur de pression (B) ainsi que l'ensemble ressort-membrane (C) (le cas échéant).*

3 *S'assurer que la garniture en caoutchouc (D) est bien en place et installer le nouveau jeu de conversion pour régulateur de pression sur le robinet avec les nouvelles vis fournies (E). Bien serrer les vis (selon un couple de référence de 25 lb/po).*

4 *Fixer l'étiquette d'identification fournie (F) au corps du robinet à un endroit bien visible.*

5 *Rétablir l'alimentation en gaz de l'appareil et rallumer l'appareil selon les instructions du fabricant.*

6 *Le brûleur principal étant allumé (ON), mettre à l'essai le nouveau régulateur de pression avec une solution savonneuse pour s'assurer qu'il n'y a pas de fuite.*

7 *Rallumer le brûleur principal à la position HI et à la position LO et vérifier si le brûleur s'allume et fonctionne de façon adéquate.*

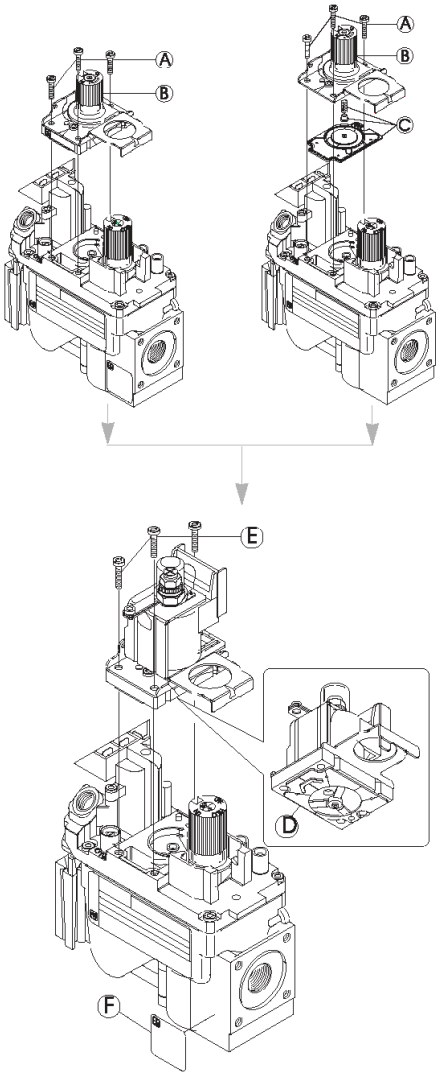

⚠ -ADVERTISSMENT!-
Ce jeu de conversion pour régulateur de pression ne peut être installé qu'en tant que partie intégrante d'un jeu de conversion fourni par le fabricant de l'appareil pour l'appareil en cause et qui convient au type de gaz en cause.

AVIS À L'INSTALLATEUR: Laissez ces instructions avec l'appareil.

SIT Group

Système d'allumage électronique IPI

Exposé général

Le système IPI est un système avancé de contrôle de brûleur vous vous donne la possibilité d'alterner entre une veilleuse constante ou un système d'allumage intermittent. Ceci contrôlé par le commutateur CPI/IPI (Veilleuse constante/allumage intermittent) situé sur le boîtier du système IPI. La différence entre la veilleuse constante ou l'allumage intermittent est le fait que la veilleuse reste allumée ou s'éteint.

En position veilleuse constante, la veilleuse est allumée par le module principal IPI et reste allumée jusqu'à ce que : 1) Le commutateur est déplacé en position IPI ; 2) une panne de courant électrique (piles ou CA) ; 3) le senseur de flamme perd son signal ; 4) une panne de gaz ; ou 5) le module principal IPI est défectueux.

En position allumage intermittent, la veilleuse s'éteint quand l'appareil n'est pas utilisé. L'avantage de ce mode est qu'il n'y a pas de consommation de carburant quand l'appareil est éteint.

N.B. : Dans certaines juridictions, L'allumage intermittent est obligatoire. Ce qui veut dire que la veilleuse ne peut pas restée allumée si l'appareil n'est pas en fonction.

Composantes

Le cœur du système IPI est le module principal et la valve IPI. Ce sont ces 2 composantes qui permettent au système de faire fonctionner le foyer à gaz. Il y a aussi d'autres composantes qui peuvent compléter le système.

Couvercle du système IPI : Il est essentiel pour garder les composantes à leur température de fonctionnement. **NE PAS FAIRE FONCTIONNER LE SYSYTÈME SANS LE COUVERCLE.**

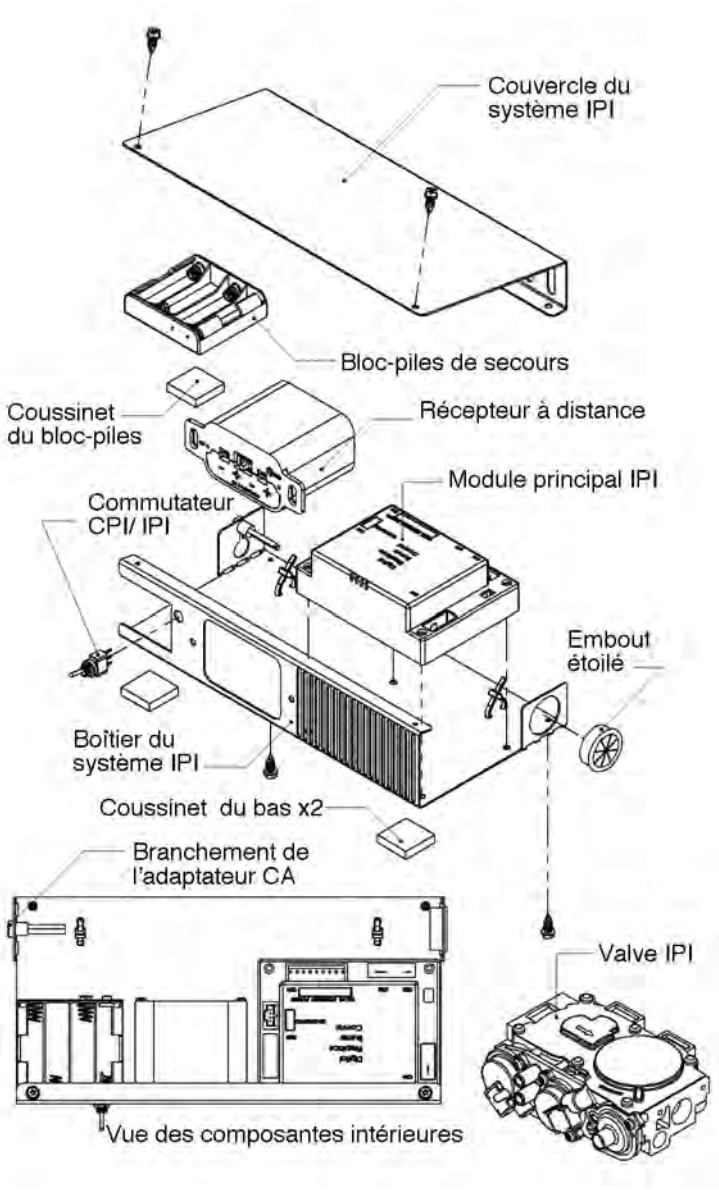

Servomoteur modulant : Est une composante qui, ajoutée à la valve, permet de contrôler l'intensité avec la télécommande. Il existe aussi un bouton de contrôle manuel d'intensité. Le servomoteur doit fonctionner de paire avec le système de télécommande.

Bloc-piles de secours : Cette composante permet au système de fonctionner sans adaptateur de courant alternatif. L'avantage étant que le bloc-piles permet à l'appareil de fonctionner même pendant une panne de courant.

N.B. : Dans certaines situations le module principal peut avoir besoin d'être remis en marche. Ceci arrivera si le système est incapable d'allumer la veilleuse dans la période de temps allouée. Le IPI est programmé pour bloquer toutes les commandes. Pour débloquer il faut couper toute alimentation électrique. Ce qui veut dire enlever les piles du bloc-piles et du récepteur de la télécommande, débrancher l'adaptateur de courant du système. Laissez déconnecté pendant environ 25 secondes pour débloquer.

Récepteur à distance : Cette composante permet de contrôler l'appareil avec une télécommande. Il y a 2 commutateurs sur le module récepteur :

Le premier est un commutateur à trois positions. Il peut être utilisé pour allumer manuellement le brûleur (position ON), pour activer le récepteur pour débuter la communication avec la télécommande (position REMOTE) ou éteindre complètement le brûleur principal (position OFF).

Le deuxième est le petit bouton-poussoir rond (PRG) utilisé pour le récepteur pour réagir à une télécommande désignée. Donc pour programmé le système assurez-vous que la télécommande est éteinte. Ensuite Vérifiez qu'il y ait du courant allant au récepteur et des piles neuves dans la télécommande. Placez le commutateur dans la

position centrale (REMOTE) et appuyez sur le petit bouton pour débuter la programmation. Approchez la télécommande près du récepteur et pesez le bouton d'allumage de la télécommande. Un Bip sonore indique que le système est programmé et prêt à être utilisé.

N.B. : Le récepteur à distance peut aussi être place à l'extérieur de l'appareil à une distance maximale de 6pi. Il doit être installé dans une boîte électrique profonde (2-3/4" de profondeur) certifiée. Pour cette configuration un câble électrique rallonge (no 1001-P904SI) est nécessaire.

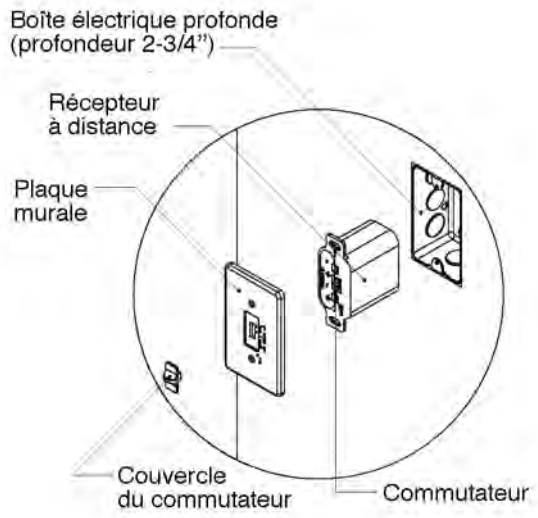

Alimentation électrique en série : Le système IPI complet peut être alimenté par une seule source de courant (i.e. l'adaptateur CA). Ceci est avantageux si vous ne voulez pas avoir à utiliser des piles supplémentaires. Pour ce faire, branchez simplement l'adaptateur CA dans le faisceau électrique du récepteur à distance plutôt que dans le faisceau principal. Prenez la fiche mâle du faisceau du récepteur et branchez-la avec la fiche femelle du faisceau principal. Maintenant le circuit est complet. Cela fonctionne de la façon suivante : Le courant électrique entre par le faisceau du récepteur à distance et ensuite se rend au module principal IPI. De plus, notez que le bloc-piles n'est pas nécessaire avec cette configuration. À la place, le bloc-piles du récepteur à distance sert d'alimentation de secours.

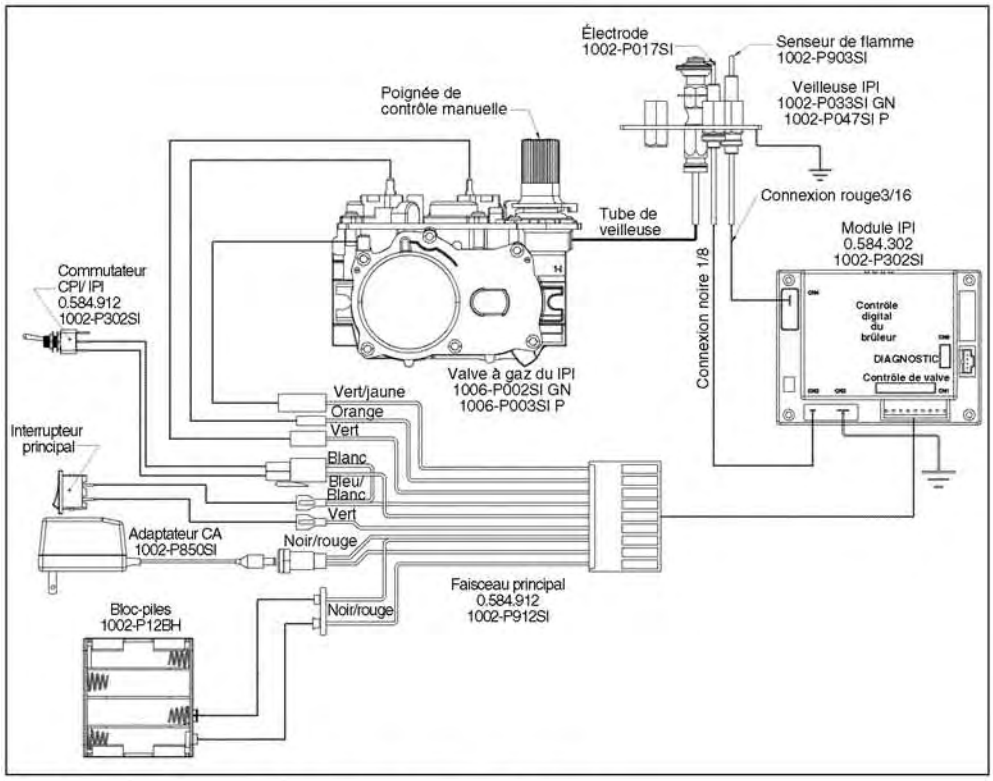

Configuration#1 : Configuration manuelle de base.

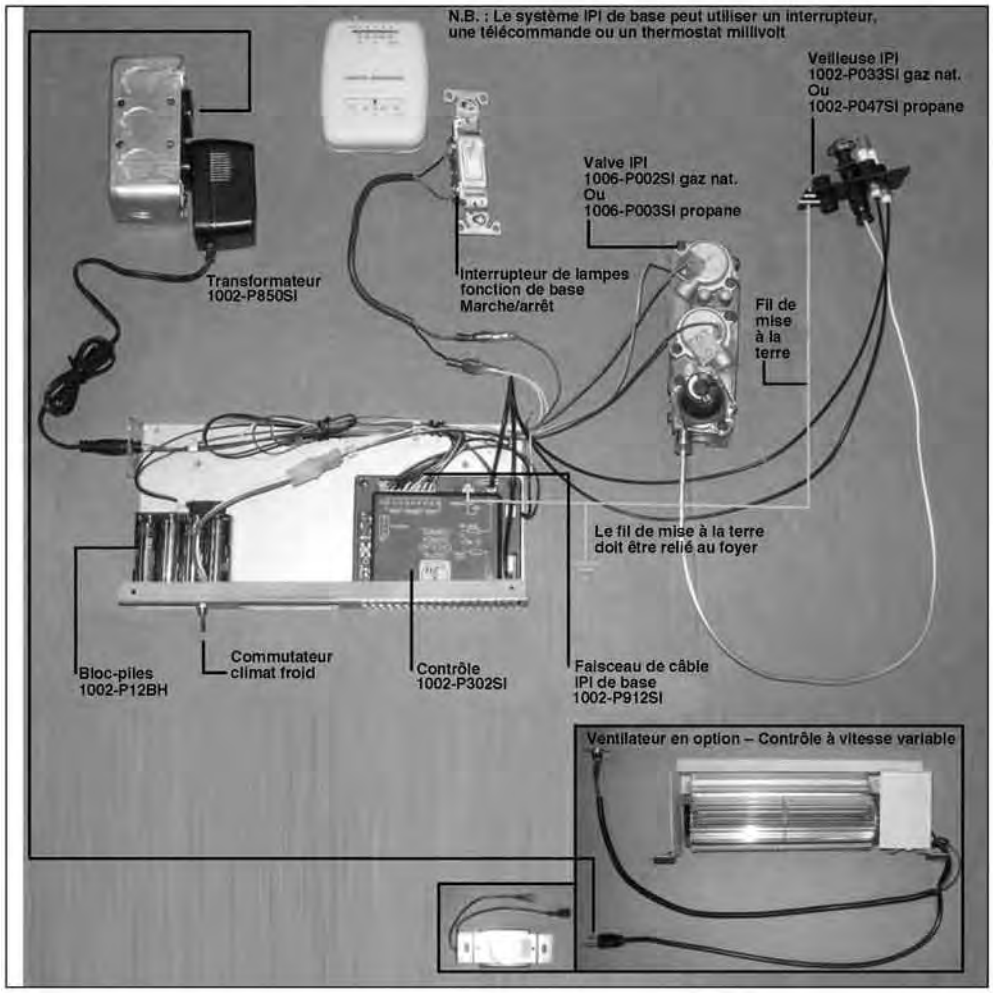

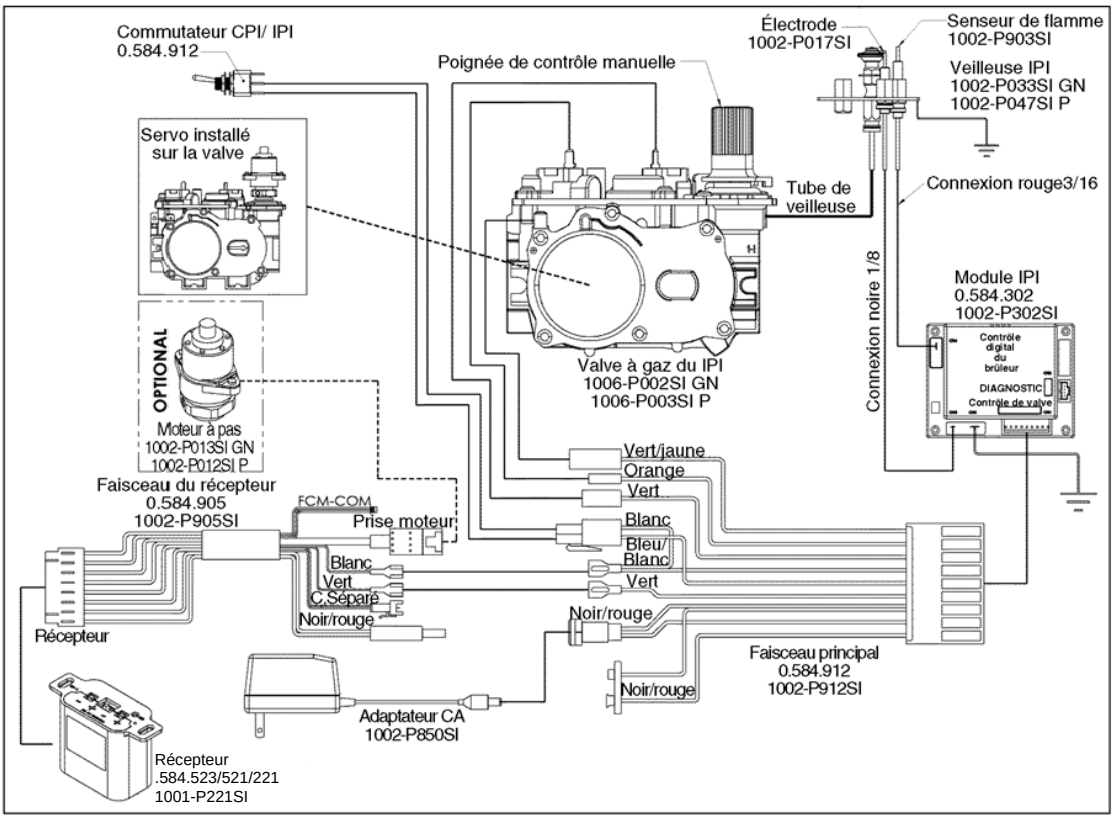

Configuration #2: Télécommande marche/arrêt et commande d'intensité manuelle. OPTION : Il est nécessaire d'installer un servomoteur sur la valve des appareils dont l'intensité peut être contrôlée à distance. Les connecteurs du servo doivent être branches au faisceau du récepteur.

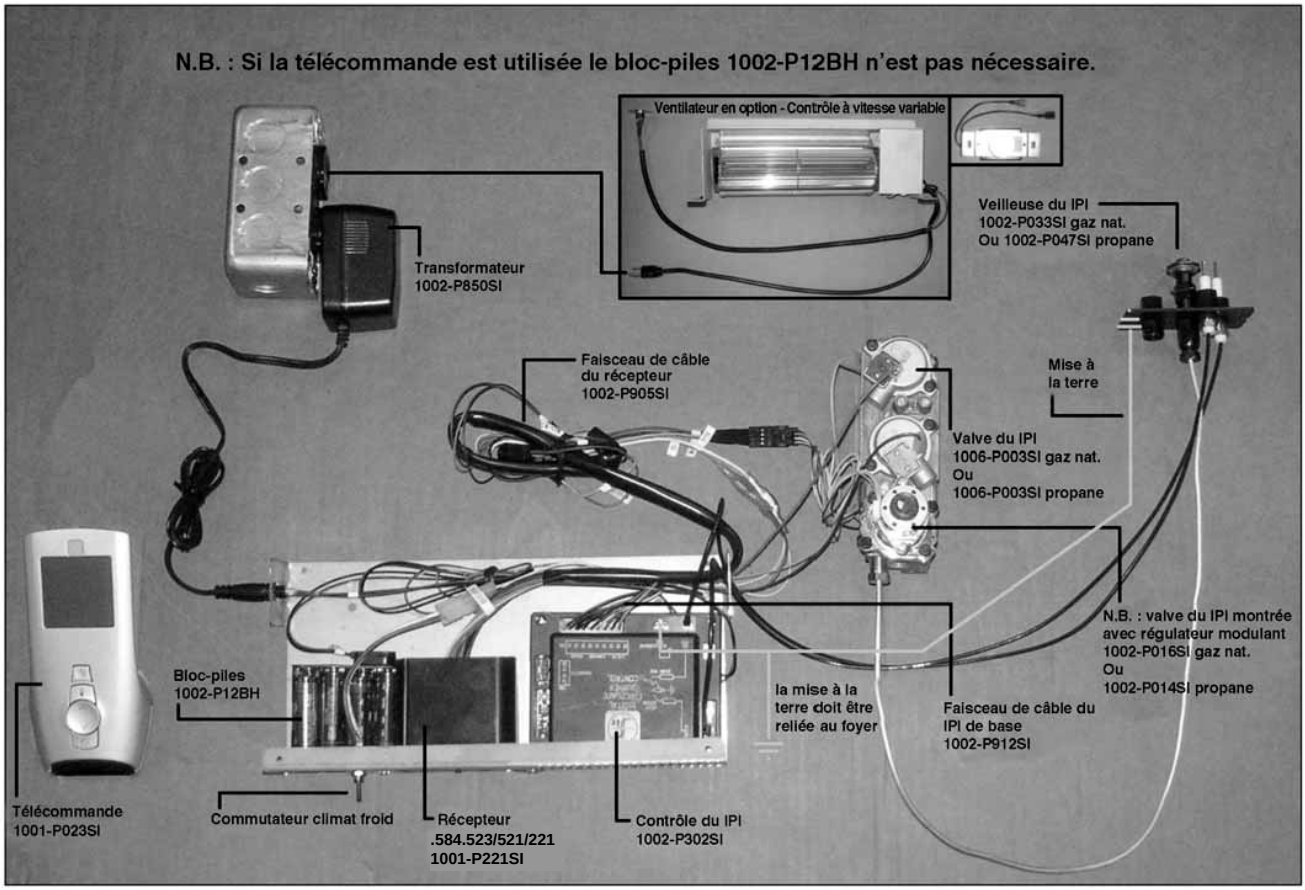

Électrode
1002-P017SI
Senseur de flamme
1002-P903SI
Veilleuse IPI
1002-P033SI GN
1002-P047SI P
Circuit de commutateur variable
en option (mural ou sur l'appareil)
Thermodisque
Connexion sans
commutateur variable
Commutateur
CPI/ IPI
0.584.912
Moteur à pas
1002-P013SI GN
1002-P012SI P
Tube de veilleuse
Connexion rouge 3/16
Module IPI
0.584.302
1002-P302SI
Contrôle
digital
du
brûleur
DIAGNOSTIC
Contrôle de valve
Ventilateur
110 V
Contrôle du ventilateur
.584.121
1001-P121SI
Connexion
noire 1/8
Valve à gaz du IPI
1006-P002SI GN
1006-P003SI P
Vert/jaune
Orange
Vert
Blanc
Bleu/
Blanc
Vert
Faisceau du récepteur
0.584.905
1002-P905SI
FCM-COM
Prise moteur
Blanc
Vert
C.Séparé
Noir/rouge
Noir/rouge
Récepteur
Adaptateur CA
1002-P850SI
Noir/rouge
Faisceau principal
0.584.912
1002-P912SI
Récepteur
.584.523/521/221
1001-P221SI
Bloc-piles
1002-P12BH

Configuration #3: Marche/arrêt et intensité télécommandés, possibilité pour ventilateur. Voir la section installation du ventilateur.

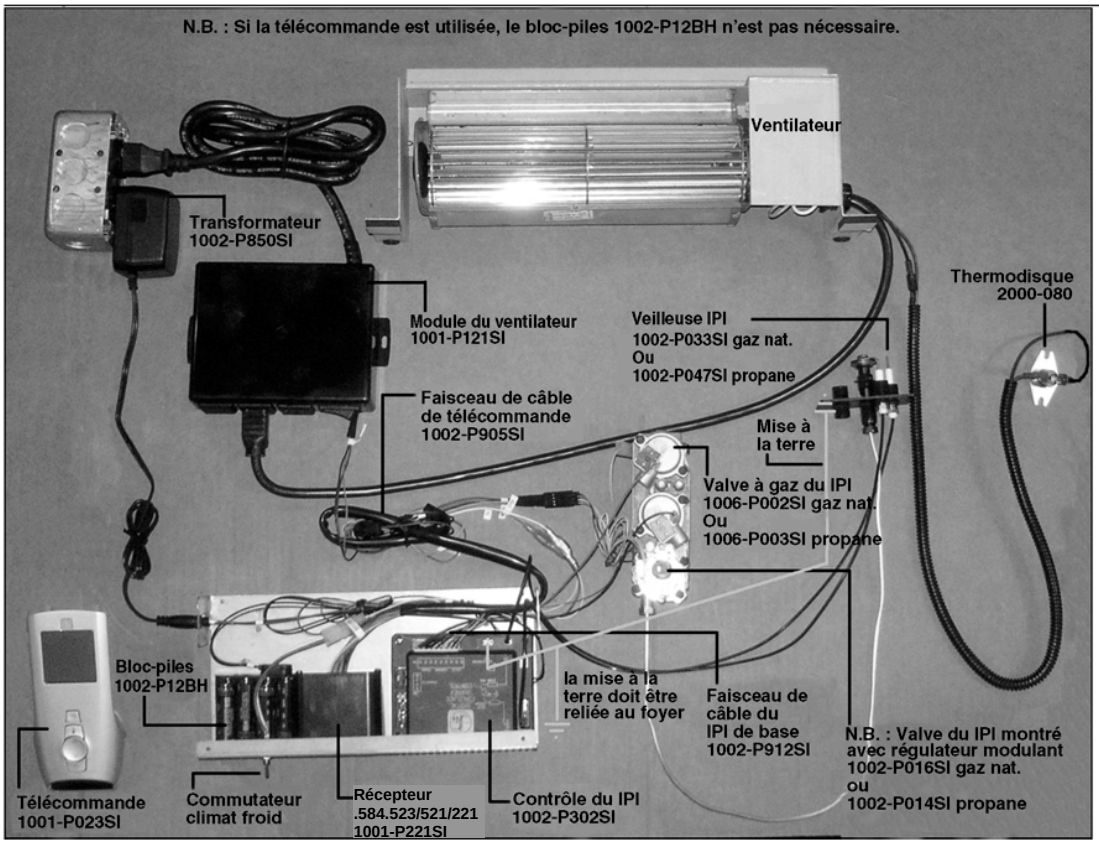

Instructions d'allumage du IPI

AVERTISSEMENT

1. Si vous ne suivez pas ces instructions à la lettre, un incendie ou une explosion pourrait survenir, causant des dommages à la propriété, des blessures et même des pertes de vie.
2. Toujours allumer la veilleuse, que ce soit pour la première fois ou à la suite d'une panne de gaz, avec la porte vitrée ouverte ou enlevée.

POUR VOTRE SÉCURITÉ LIRE AVANT D'ALLUMER

A. Ce foyer est équipé d'un système d'allumage automatique de la veilleuse. Ne pas essayer de l'allumer manuellement.

B. Sentez autour de l'appareil pour détecter des odeurs de gaz. Sentez près du plancher certains gaz sont plus lourds que l'air et restent près du plancher.

C. Ne pas utiliser cet appareil si une ou plusieurs pièces ont été immergées dans l'eau. Appelez immédiatement un technicien qualifié pour en faire l'inspection et remplacer toute pièce du système de contrôle qui aurait séjourné dans l'eau.

QUOI FAIRE SI VOUS SENTEZ UNE ODEUR DE GAZ

1. Fermez l'alimentation en gaz de l'appareil
2. Ouvrez les fenêtres.
3. N'allumez aucun appareil.
4, Ne touchez aucun interrupteur électrique; n'utilisez aucun téléphone dans l'édifice.
5. Appelez immédiatement votre fournisseur de gaz à partir du téléphone d'un voisin. Suivez ses instructions.
6 Si vous ne joignez pas votre fournisseur de gaz, appelez les pompiers.

INSTRUCTIONS D'ALUMAGE

1. ARRÊTEZ! Read the above safety information on this label.
2. Enlevez les piles du récepteur et/ou du bloc-piles de secours.
3. Coupez toute alimentation électrique de l'appareil.
4. Cet appareil est équipé d'un système d'allumage automatique de la veilleuse. Ne pas essayer de l'allumer manuellement.
5. Ouvrez la porte vitrée.
6. Tournez manuellement la valve d'arrêt dans le sens horaire ◡ jusqu'à «OFF». (Située derrière le panneau d'accès).
7. Attendez cinq [5] minutes pour éliminer tout gaz. Si vous sentez une odeur de gaz ARRÊTEZ! Suivez les instructions B ci-dessus. Si vous ne sentez aucune odeur de gaz passez à l'étape suivante.
8. Tournez la valve d'arrêt dans le sens antihoraire ◡ jusqu'en position ON.
9. Refermez la porte vitrée.
10. Remettre sous tension l'alimentation électrique de l'appareil et replacez les piles dans le transmetteur/récepteur et le bloc-piles de secours.
11. Mettez à «ON» le commutateur du brûleur principal. Si vous utilisez une télécommande référez-vous à la section appropriée de ce manuel pour l'activation.

ÉTEINDRE L'APPAREIL

1. Coupez toute alimentation électrique de l'appareil, avant d'en faire l'entretien ou de faire des réparations, enlevez aussi les piles du transmetteur/récepteur et du bloc-piles de secours.
2. Le panneau d'accès de l'intérieur de la chambre de combustion doit être enlevé pour donner accès à la valve d'arrêt.
3. Si une valve d'arrêt alternative a été installée elle peut être fermée au lieu d'aller dans la chambre de combustion pour accéder à la valve d'arrêt du foyer.

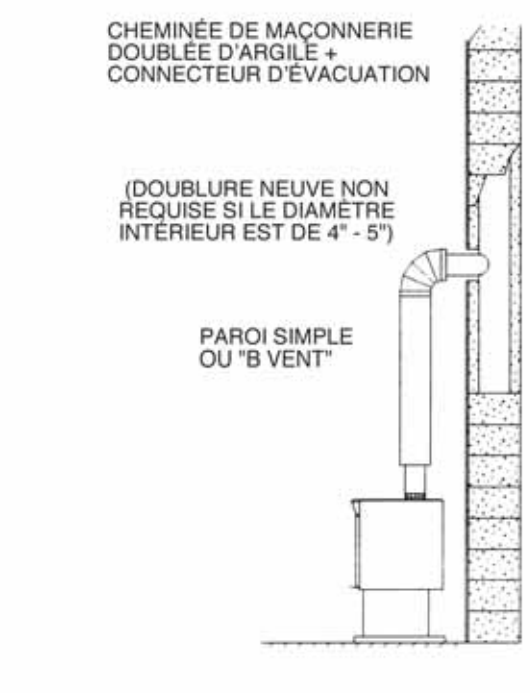

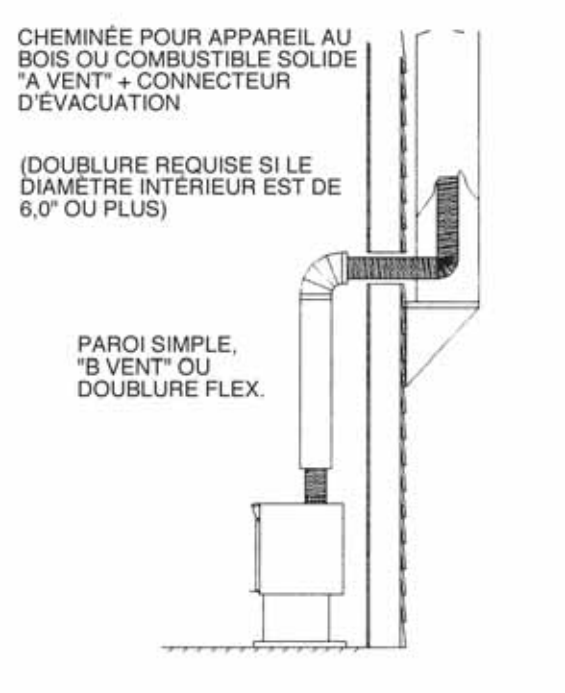

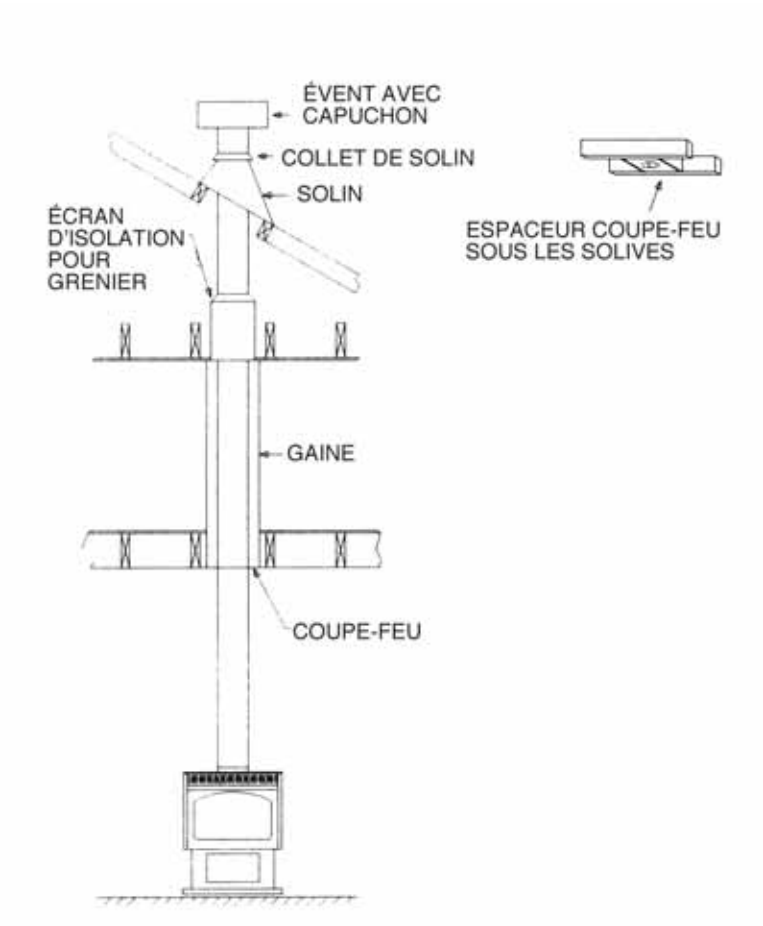

INSTRUCTIONS D'ÉVACUATION

N.B. : aucun autre appareil ne doit être connecté à la cheminée desservant cet appareil.

L'évacuation de cet appareil peut se faire de différentes façons. Par une cheminée pour combustibles solide « A vent ». Cheminée pour combustibles liquides en maçonnerie et argile avec « B vent ». Un coude à 90o peut être installé directement à la sortie du poêle avec un maximum de 3pi de conduit horizontal avant la portion verticale. (Voir diagramme ci-dessous)

N.B. : Un conduit de 4po est nécessaire si la cheminée existante a une largeur de 6po ou plus. Une cheminée de 4po de type « B vent » ou à paroi simple pour combustible liquide ou une doublure flexible de 4po peuvent être utilisés pour l'adaptation de la cheminée existante ou du conduit vers le poêle.

Pour une installation avec un « B vent » suivez les spécifications d'installation du manufacturier du « B vent ». Des installations verticales, horizontales et verticales, ou verticales déviées sont possibles.

N.B. : L'installation du « B vent » doit être conforme aux instructions d'installation de son manufacturier.

Scellez toutes les connexions du système d'évacuation.

Suivez les spécifications de conduit horizontal et vertical ou vertical dévié du manufacturier du « B vent ». Le conduit vertical doit avoir au moins 10pi sans dépasser 60pi.

Liste des pièces-200FV

No de produit	Description
FV200	**POÊLE AU GAZ SUR PIED, VENTILÉ:** Poêle au gaz sur pied, ventilé, Objets pour les USA / Canada comme un radiateur ventilé, Comprend un double brûleur, façade en verre céramique, Interrupteur à bascule interne, roches de braises, valve SIT Hi/Lo, avec 100% Sécurité d'arrêt, 4" cheminée, 30,000 BTU/HR NG, 32,000 BTU/HR LP
FV200N	Poêle autoporteur sur pattes « B vent » - gaz naturel – peint en noir –Millivolt
FV200LP	Poêle autoporteur sur pattes « B vent » - gaz propane – peint en noir –Millivolt
FV200PN	Poêle autoporteur sur piédestal « B vent » - gaz naturel – peint en noir –Millivolt
FV200PLP	Poêle autoporteur sur piédestal « B vent » - gaz propane – peint en noir –Millivolt
FV200NE	Poêle autoporteur sur pattes – Gaz Naturel –Peint noir –IPI
FV200LPE	Poêle autoporteur sur pattes – Propane Liquide –Peint noir –IPI
FV200PNE	Poêle autoporteur sur piédestal – Gaz Naturel –Peint noir –IPI
FV200PLPE	Poêle autoporteur sur piédestal – Propane Liquide –Peint noir –IPI
	ENSEMBLE DE BÛCHE : (REQUIS POUR CHAQUE APPAREIL)
LOGC200	Ensemble de bûches – Chêne coulé avec braises
	ACCESSOIRES:
F35FK	Ensemble de ventilateur a vitesse et contrôle mural (détection de température)
FDV200RL	Doublure réfractaire
F200ADDX	Recouvrement décoratif de porte
Z1MT	Thermostat mural Millivolt
Z80PT	Thermostat digital mural Millivolt programmable (1F80-40)
Z1RC	Télécommande millivolt (marche/arrêt avec DEL) (Modèle I)
ZART	Thermostat Millivolt à contrôle à distance (Modèle K)
RMCBN	Contrôle à distance de base – Gaz naturel (marche/arrêt, ajustement d'intensité de flamme)
RMCBP	Contrôle à distance de base - Propane (marche/arrêt, ajustement d'intensité de flamme)
OFP42SA	Assistant d'allumage
	PIÈCES DE REMPLACEMENT
200-310	Façade En Verre Céramique – Avec Ruban Thermique
1000-214	#Allumeur-Piézo 1244-17 Mark 21
1000-255	Orifice – Brûleur
1000-306	Ruban thermique pour cadre de porte
1000-216	Interrupteur marche/arrêt
2000-080	Thermo disque capteur pour ventilateur
2000-085	Interrupteur à vitesse variable (ventilateur)
3000-930	Thermodisque (interrupteur de déversement)
350-EMBER	Braises
350-P217si	Bouton D'extension 1 1/2- Marche/Arrêt
350-P218si	Bouton D'extension 1 1/2- Haut/Bas
	SYSTÈME SIT MILLIVOLT RÉEL VENTILÉ TC
200-VBLPSI	Brûleur propane SIT avec valve
200-VBNGSI	Brûleur gaz naturel SIT avec valve
1000-P136WR	Thermopile GOAI-524
1001-P069SI	Électrode 915.069 TC SIT
1001-P165SI	Orifice de veilleuse Gaz naturel 977.165 TC SIT
1001-P167SI	Orifice de veilleuse Gaz propane 977.167 TC SIT
1001-P639SI	Valve Nova propane, intensité 0820639 MV réel
1001-P640SI	Valve Nova Gaz naturel, intensité 0828640 MV réel
1001-P745SI	Brûleur de veilleuse Gaz propane, 199.745 TC TM
1001-P746SI	Brûleur de veilleuse Gaz naturel, 199.746 TC TM

	ALLUMAGE ÉLECTRONIQUE / TÉLÉCOMMANDE [IPI]
EGTRC	Télécommande IPI [Thermostat]
EGTMRCN	Télécommande IPI [Thermostat/Modulateur – GN]
EGTMRCP	Télécommande IPI [Thermostat/Modulateur – P]
EGTFRCN	Télécommande IPI [Thermostat/Modulateur/ventilateur – GN]
EGTFRCP	Télécommande IPI [Thermostat/Modulateur/ventilateur – P]
	PIÈCES DE REMPLACEMENT DE L'ALLUMAGE ÉLECTRONIQUE [IPI]
1002-P001si	Valve IPI [GN; marche/arrêt]
1002-P002si	Valve IPI [P; marche/arrêt]
1006-P002si	Valve IPI [GN; Intensité]
1006-P603si	Valve IPI [P; Intensité]
1002-P047si	Veilleuse [P]
1002-P033si	Veilleuse [GN]
1002-P089si	Électrode [longue]
1002-P113si	Senseur de flamme d'électrode [Long]
1002-P302si	Carte d'allumage IPI
1002-P850si	Adaptateur mural courant alternatif
1002-P12BH	Bloc-piles
1002-P912si	Faisceau électrique
1001-P166si	Orifice de veilleuse [GN #62]
1001-P168si	Orifice de veilleuse [P #35]
1002-P013si	Moteur à pas [GN]
1002-P012si	Moteur à pas [P]
1002-P016si	Régulateur d'intensité [GN]
1002-P014si	Régulateur d'intensité [P]
	ENSEMBLES DE CONVERSION
200V-CKLP	Ensemble De Conversion – Propane Liquide – FV200LP, FV200PLP
200V-CKNG	Ensemble De Conversion – Gaz Naturel – FV200N, FV200PN
200V-CKLPI	Ensemble De Conversion – Propane Liquide - FV200LPE, FV200PLPE
200V-CKNGI	Ensemble De Conversion – Gaz Naturel - FV200NE, FV200PNE
	ACCESSOIRES D'ÉVACUATION:
VI4SK25	Ensemble de démarrage pour doublure de cheminée – (4po de diamètre x 25pi) L'ensemble inclus : Doublure d'aluminium 25pi, solin de cheminée, capuchon anti intempéries, collet mortier, vis.
ZDV4FP8	Tuyau flexible 4po de diamètre (4pi non étiré à 8pi étiré)
ZDV4FP20	Tuyau flexible 4po de diamètre (10pi non étiré à 20pi étiré)
ZDV4FC	Raccord flexible 4po de Diamètre
ZDV4FCL	Sangles 4"
ZDV4SS	Espaceur à ressort 4po
FV6FC	Adaptateur 6 "(Permet de 4" B-Vent Pipe être titulaire d'un décoratifs 6 "tuyau à simple paroi) 27
FV7FC	Adaptateur 6 "(Permet de 4" B-Vent Pipe être titulaire d'un décoratifs 6 "tuyau à simple paroi)28
FV4FBT	Collet décoratif en laiton 4po B-Vent 25
FV6FBT	Collet décoratif en laiton 6po
FV7FBT	Collet décoratif en laiton 7po
F7DBC	Collet décoratif noir 7po

Dépannage du système de contrôle de gaz

⚠ Avertissement

AVANT DE PROCÉDER À TOUT TRAVAIL OU ENTRETEIN DU SYSTÈME DE CONTRÔLE DE GAZ, ENLEVER LA PORTE VITRÉE. N.B. : Avant de procéder au dépannage du système de contrôle de gaz assurez-vous que l'interrupteur de gaz est en position « ON »

Problème	Cause possible	Solutions
L'allumeur ne s'allume pas.	Électrode de la veilleuse défectueuse ou mal alignée.	Regardez s'il y a une étincelle à l'électrode et à la veilleuse : S'il n'y en a pas et que le fil de l'électrode est bien branché, changez l'allumeur.
	Allumeur défectueux (bouton-poussoir).	Allumez la veilleuse avec une allumette. Si la veilleuse s'allume, éteignez-la et pressez le bouton rouge encore une fois. Si la veilleuse ne s'allume pas vérifiez l'espace de l'électrode à la veilleuse, il devrait être de 1/8po à 1/4po pour permettre une bonne étincelle.
La veilleuse ne reste pas allumée même si vous avez suivi les instructions à la lettre.	Thermocouple défectueux (Interrupteur de flamme si applicable).	Regardez la flamme de la veilleuse, elle doit empiéter sur le générateur et le thermocouple. Dégagez ou ajustez la veilleuse pour un empiétement maximal de la flamme sur le générateur et le thermocouple. Remplacez le thermocouple si la veilleuse ne reste pas allumée. (Serrer à la main 1/8 de tour)
	Aimant de valve défectueux.	Remplacez la valve si la veilleuse ne reste pas allumée après avoir replacé la valve.
Le gaz ne se rend pas au brûleur, la veilleuse est allumée, poignée de la valve à « ON », interrupteur mural à « ON ».	Défectuosité de l'interrupteur mural, ou du filage.	Vérifier les connexions de l'interrupteur et du filage. Installez un fil de liaison entre les terminaux à l'interrupteur mural. Si le brûleur s'allume, remplacez l'interrupteur mural. Si non installez un fil de liaison entre les fils de l'interrupteur mural à la valve. Si le brûleur s'allume, les fils sont défectueux ou mal branchés.
	Le générateur ne génère pas un voltage suffisant.	Testez le générateur avec un testeur millivolt. Prenez une mesure aux terminaux de la valve à gaz. Devrait être au moins 325 millivolts lorsque le bouton de la valve est enfoncée en position veilleuse et l'interrupteur mural à « OFF ». Remplacez le générateur si la mesure est inférieure.
	Orifice du brûleur obstrué.	Vérifiez et dégagez l'orifice.
	Opérateur automatique de valve défectueux.	Débranchez, de la valve, les fils de l'interrupteur mural. Installez un fil de liaison entre les terminaux du haut et du bas le la valve. Mettre la valve en position « ON ». Si le brûleur principal ne s'allume pas, remplacez la valve.
La veilleuse s'éteint souvent.	La flamme de la veilleuse peut être trop faible ou trop haute déclenchant la mise au repos de sécurité de la veilleuse.	Nettoyez la veilleuse et/ou ajustez la flamme de la veilleuse pour un empiétement maximal au générateur et thermocouple.
La flamme sort du brûleur et s'éteint en moins de 30 secondes.	La doublure intérieure s'est débranchée de la sortie ou du terminal, la flamme manque d'oxygène.	Replacez la doublure à la sortie ou à l'évent avec des vis, de la silicone ou des attaches tel qu'indiqué dans le manuel.
La flamme sort du brûleur et s'éteint d'un côté alors que le reste de la flamme reste allumée.	Mauvaise installation de la brique réfractaire. La brique réfractaire est probablement inclinée.	Assurez-vous que la brique réfractaire est bien poussée contre le mur du foyer et retenue par le crochet.

GARANTIE À VIE

Cette garantie à vie limitée s'applique seulement lorsque l'appareil reste à l'endroit où il a été initialement installé et seulement s'il a été installé aux États-Unis ou au Canada. Cette garantie est applicable uniquement si l'appareil est utilisé et installé selon les instructions écrites et conformément aux codes d'installation et du bâtiment et selon les bonnes pratiques du métier.

GARANTIE DE BASE D'UN AN

Pendant la première année suivant l'installation, nous remplacerons toute composante de votre appareil dont les matériaux ou l'assemblage seraient défectueux, incluant les coûts de main d'œuvre. Les réparations doivent être préalablement approuvées par Kingsman, les coûts de main d'œuvre sont calculés à partir d'un taux horaire prédéterminé et toute réparation doit être effectuée par l'entremise d'un distributeur autorisé Kingsman (Composantes exclues : ampoules des lampes, joints d'étanchéité et peinture).

GARANTIE À VIE LIMITÉE

L'échangeur de chaleur, la chambre de combustion et le brûleur de tous les produits Kingsman sauf pour les foyers extérieurs sont garantis contre les défauts de matériaux et de fabrication tant que le produit est en la possession du propriétaire original. Toute pièce à remplacer doit être retournée chez le distributeur et échangée contre une pièce de remplacement. Aucun frais de main-d'œuvre, de transport et/ou manutention associé aux réparations ou remplacement de pièces couvertes par cette garantie à vie, ne sera couvert par cette garantie.

CONDITIONS GÉNÉRALES

Au lieu de fournir une pièce de remplacement, nous pourrions, à notre convenance, accorder au distributeur notre prix de la pièce de rechange ou un crédit, équivalent au prix d'achat de la pièce par le distributeur, applicable sur ses prochains achats d'appareils neufs. Si un crédit est émis à la place de la pièce de remplacement, la plaque signalétique de l'appareil remplacé doit être remise lors de la réclamation. Et l'appareil remplacé doit être mis à la disposition du distributeur.

Dans le but d'établir la date d'installation, pour déterminer le début de cette garantie, ou pour tout autre raison, une preuve raisonnable de la date d'installation d'origine doit être présentée,* sinon la date d'entrée en vigueur sera basée sur la date de fabrication plus trente (30) jours.

Nous ne serons pas responsable et vous, l'utilisateur, devrez payer pour : (a) les dommages causés par un accident, une mauvaise utilisation, la négligence, un abus, une émeute, un incendie, une inondation ou un cas fortuit. (b) les dommages dus à l'utilisation de l'appareil dans une atmosphère corrosive contenant du chlore, du fluor ou autres produits chimiques dommageables (autrement que dans un environnement résidentiel normal) (c) les dommages dus à toute modification ou réparation non autorisée de l'appareil affectant sa stabilité ou sa performance (d) les dommages dus à une adaptation ou utilisation inappropriée de l'appareil ou de ses composantes (e) les dommages dus à un manque d'entretien ou un entretien incorrect de l'appareil. Nous ne sommes pas responsables des dépenses encourues pour (f) l'érection, le débranchement ou le démantèlement de l'appareil (g) les pièces et fournitures utilisées pour la réparation ou l'entretien (h) les réparations des dommages, non fonctionnement ou inefficacité dus à une mauvaise installation ou application (i) les coûts d'électricité ou de combustibles ainsi que l'augmentation des frais d'électricité et de combustibles quels qu'ils soient incluant l'utilisation supplémentaire ou inhabituelle d'un chauffage électrique.

Nous ne serons pas responsable des dommages et dépenses, spéciaux, indirects ou consécutifs dus à l'utilisation ou à la défaillance ou aux pannes de cet appareil. Nous n'avons pas et ne faisons aucune couverture de garantie pour l'adaptation pour des besoins spécifiques et il n'y a aucune condition implicite de garantie pour de telles adaptations. Nous ne faisons pas de garantie formelle sauf si mentionné dans cette garantie à vie limitée. Personne n'est autorisé à apporter des changements à cette garantie à vie limitée ou à créer toute obligation ou responsabilité de notre part en relation avec cet appareil. Toute garantie implicite est valide pour une période d'un an à partir de la date d'installation originale. Certains états ou provinces ne permettent pas l'exclusion ou la limitation des dommages indirects ou consécutifs ou ne permettent la limitation de la durée d'une garantie implicite donc il se pourrait que ces conditions ne s'appliquent pas à vous. Les dispositions de cette garantie sont en ajout et non en modification ni soustraction à tout autre garantie statutaire ou autre droits ou compensations prévus par la loi.

Conservez ce certificat. Il indique vos droits légaux. Vous pourriez aussi avoir d'autres droits selon votre province ou votre état.

Si votre appareil a besoin de réparations ou d'entretien contactez votre distributeur ou l'entrepreneur qui en a fait l'installation. Pour toute demande, ayez à portée de main les numéros de modèle et de série de chaque appareil. Si votre détaillant a besoin d'aide, il peut compter sur son distributeur et en retour le distributeur peut compter sur nous.

Remplissez les espaces ci-dessous : no de série, no de modèle et date d'installation, et gardez cette garantie dans vos dossiers.

No de modèle _____ **No de série** _____ **Date d'installation** _____

Nom du détaillant ou de l'entrepreneur: _____

*Pour profiter des avantages de cette garantie vous devez garder les originaux des preuves de la date de l'installation de l'appareil.

Le nec plus ultra du design de l'ingénierie et de la qualité