Instructions d'installation

Codes d'article : MCVST42N, MCVST42NE, MCVST42LP, MCVST42LPE
Sont certifiés:
ANSI Z21.50-2014 • CSA 2.22-2014
En vente à dégagement zéro Foyer au gaz à évacuation

Codes d'article : MCVST42NH, MCVST42NHE, MCVST42LPH, MCVST42LPHE
Sont certifiés:
ANSI Z21.88-2014 • CSA 2.33-2014
En vente à dégagement zéro Foyer au gaz à évacuation

marquis COLLECTION by Kingsman
BENTLEY ST

⚠ AVERTISSEMENT :
RISQUE D'INDENDIE OU D'EXPLOSION
Le non-respect des avertissements de sécurité pourrait d'entraîner des blessures graves, la mort ou des dommages matériels.

— **Ne pas entreposer ni utiliser d'essence ni d'autres vapeurs ou liquides inflammables dans le voisinage de cet appareil ou de tout autre appareil.**

— **QUE FAIR SI VOUS SENTEZ UNE ODEUR DE GAZ :**

- **Ne pas tenter d'allumer d'appareil.**
- **Ne touchez à aucun interrupteur. Ne pas vous servir des téléphones se trouvant dans le bâtiment où vous vous trouvez.**
- **Sortez immédiatement de bâtiment.**
- **Appelez immédiatement votre fournisseur de gaz depuis un voisin. Suivez les instructions du fournisseur.**
- **Si vous ne pouvez rejoindre le fournisseur de gaz, appelez le service des incendies.**

— **L'installation et l'entretien doivent être assurés par un installateur ou un service d'entretien qualifiée; ou par le fournisseur de gaz.**

Cet appareil peut être installé dans une maison préfabriquée (mobile) déjà installée à demeure si les règlements locaux le permettent.
Cet appareil doit être utilisé uniquement avec le type de gaz indiqué sur la plaque signalétique. Cet appareil ne peut être converti à d'autres gaz, sauf si une trousse de conversion est utilisée.

INSTALLATEUR : Laissez ce manuel avec l'appareil.
CONSOMMATEUR : Gardez ce manuel pour référence future.

Pour le propane installations horizontales la ventilation doit être un pied supplémentaire au-dessus de l'élévation verticale minimum hors de la cheminée avant d'aller horizontal.

⚠ DANGER

VITRE CHAUDE – RISQUE DE BRÛLURES.

NE TOUCHEZ PAS UNE VITRE NON REFROIDIE.

NE LAISSEZ JAMAIS UN ENFANT TOUCHER LA VITRE.

L'écran pare-étincelles fourni avec ce foyer réduit le risque de brûlure en cas de contact accidentel avec la vitre chaude et doit être installé pour la protection des enfants et des personnes à risques.

marquis COLLECTION by Kingsman

LES FOYERS KINGSMAN Depuis 1976

ETL LISTED c US Intertek 4000720

Une division de R-CO. Inc.,
2340 avenue Logan,
Winnipeg, Manitoba, Canada,
R2R 2V3, tél. : (204) 632-1962
Imprimé au Canada, le Le 20 mai 2016
No de pièce 42MCVST-MANFR14

Table des matières

INFORMATION

Table des matières..... 2-3
Sécurité pour le verre-Sécurité de l'évent-Tous les appareils..... 4
Avertissements, installation et fonctionnement..... 5-6
Questions et réponses avant l'installation..... 7
Instructions de fonctionnement..... 7
Recommandations pour la finition des produits pleine vision..... 8
Installation dans les maisons mobiles et usinées..... 9

MCVST42 INSTALLATION

Encadrement- Languettes de clouage..... 10
Comment encastrer votre foyer..... 11
Emplacement de votre appareil/ Dimensions du foyer..... 12
Dimensions de charpente..... 13
Exigences pour la Façade..... 14
Finition de base 1..... 15
Finition de base 2..... 16-17
Finition de base 3..... 18
Finition de base 4..... 19
Finition de base 5..... 20
Finition de base 6..... 21-22
ZCV-TLK Ensemble de rebord pour tuile..... 23
Dégagements aux manteaux..... 24
Dégagements aux combustibles..... 25

ACCESSORIES

MCVST42 Écran de sécurité pour enfants..... 26
Installation de l'encadrement..... 27
MQZCV42DD Installation de la porte Designer..... 28
MST42PL Installation de la doublure..... 29
MST42RL Doublure de brique..... 30
Retrait du déflecteur (appareils de chauffage) / Retrait des déflecteurs (appareils décoratifs)..... 31
MST42-GT Installation / Retrait..... 32
M42-LG Installation / Retrait..... 33
MQ42LOG1 Ensemble Bois flotté (8pc) - Pour une utilisation avec MST42GT..... 34
MQ42LOG1 Ensemble Bois flotté (8pc) - Pour une utilisation avec M42LG..... 35
MQ42LOG2 Ensemble de chêne bûches (7pc) - Pour une utilisation avec MST42GT..... 36
MQ42LOG2 Ensemble de chêne bûches (7pc) - Pour une utilisation avec M42LG..... 37
M42LOG3 Ensemble Bois flotté (6pc) - Pour une utilisation avec MST42GT..... 38
M42LOG4 Ensemble de chêne bûches (8pc) - Pour une utilisation avec M42LG..... 39
51UHS / Disposition Des Composantes..... 40
ULK3 Ensemble d'éclairage universel (ensemble de lampes optionnel)..... 41
MCVST42 Installation du ventilateur Z46FK..... 42
Contrôle de vitesse du ventilateur à l'extérieur du foyer..... 43
RBCB1 -Boulets de canon- Instructions d'installation..... 44
Accessoires pour MCVST42 / MCVP42 Dépositaire MQ seulement..... 45
MQSTONE, MQROCK, MQEMBER..... 46

INSTALLATION GÉNÉRALE, L'UTILISATION ET MAINTENANCE

Installation de la porte..... 47
Information sur les portes et vitre MCVST42..... 48
Installation de la conduite de gaz..... 49

Système millivolt, allumage et contrôle de brûleur…… 50
Dépannage du système de contrôle de gaz…… 51
Entretien du brûleur MCVST42 / MCVP42…….. 52
MCVST42 Conversion de gaz : Brûleur Partie A…… 53
Conversion pour veilleuse à dessus convertible (série 019165X) – partie B…… 54
Conversion pour Régulateur – partie C…… 55
Enlever le brûleur / Guide pour installer et enlever le système de brûleur…… 56

IPI

Système d'allumage électronique IPI……... 57
Fonctionnement de la télécommande…….. 58
Liste de pièces de l'allumage électronique IPI – Système standard……... 59
Configuration 1: Configuration manuelle de base…….. 60
Configuration 2: Télécommande marche/arrêt et commande d'intensité manuelle…… 61
Système GT / EGT / GTM / EGTM –Sans piles……. 62
Configuration 3: Marche/arrêt et intensité télécommandes …… 63
Instructions de l'allumage électronique…….. 64

ÉVACUATION

Évacuation/ventilation…… 65
Information générale sur l'installation des conduits d'évacuations…….. 66
Évacuation à travers un mur…….. 66
Conduits d'évacuation et composantes……... 67
Tableau d'évacuation horizontale…… 67
Z58HT Installations horizontales- Dimensionnement des manchon mural et évent..... 68-69
Conduits d'évacuation sans déviation à travers le toit…….. 70-71
Approuvé l'Évent Mécanisé Horizontal Modèle PVH58..... 72

LISTE DE PIÈCES

PVH58 Liste de pièces…… 73
MCVP42 Liste de pièces…… 74-75

GARANTIE

Garantie À Vie Limitée…….. 76

-Sécurité pour le verre- Tous les appareils

IL EST DE LA RESPONSABILITÉ DU PROPRIÉTAIRE DE S'ASSURER QUE PERSONNE NE TOUCHE L'APPAREIL QUAND IL EST CHAUD.

«Si l'écran est endommagé, il doit être remplacé par celui fournit par le fabricant de cet appareil.»

«Tout écran ou protecteur retiré pour permettre l'entretien de l'appareil doit être remis en place avant de mettre l'appareil en marche.»

Les enfants et les adultes doivent être conscients des risques reliés aux surfaces chaudes de cet appareil et devrait s'en tenir à bonne distance pour éviter les brûlures et l'inflammation des vêtements.

- Ne pas nettoyer quand le verre est chaud.
- Les jeunes enfants devraient être sous bonne supervision quand ils sont dans la même pièce que le foyer. Les bambins, les jeunes enfants et d'autres personnes sont susceptibles de subir des brûlures accidentelles.
- Une barrière physique est recommandée s'il y a des personnes à risque dans la maison. Pour restreindre l'accès au foyer ou au poêle, installez une barrière de sécurité ajustable pour empêcher les bambins, les jeunes enfants et autres personnes à risque d'accéder à la pièce où se trouve le foyer et aux surfaces chaudes.
- Ne pas laisser la télécommande du foyer dans un endroit accessible aux jeunes enfants.

-Sécurité de l'évent- Tous les appareils

AVERTISSEMENT :

DES CAGES DE SÉCURITÉ SONT DISPONIBLES POUR TOUS LES ÉVENTS D'ÉVACUATION HORIZONTALE. CONSULTEZ LES CODES LOCAUX.

DES CAGES DE SÉCURITÉ SONT DISPONIBLES POUR TOUS LES ÉVENTS D'ÉVACUATION HORIZONTALE. DEMANDEZ-LES À VOTRE DISTRIBUTEUR.

- **L'ÉVENT DE L'ÉVACUATION EST CHAUD!** Ne pas placer de matières inflammables à moins de 24 pouces de l'évent.
- Il est primordial que la localisation de l'évent respecte les dégagements minimum, tel qu'expliqué dans le manuel.
- Il ne doit pas y avoir d'obstruction, comme des buissons, remise de jardin, clôtures, patio ou dépendances à moins de 24" du devant de la plaque de l'évent.
- Ne pas placer l'évent là où des accumulations excessives de neiges ou de glace peuvent se produire. Assurez vous de vérifier, suite à une tempête de neige, que la zone de l'évent n'est pas encombrée pour éviter un blocage de la ventilation. Lors de l'utilisation d'une souffleuse à neige, assurez-vous de ne pas diriger le jet vers l'évent.
- L'évent ne doit pas être enfoncé dans le mur ou son recouvrement.

Avertissements, installation et fonctionnement

Normes d'installation
Cet appareil doit être installé par un installateur qualifié, conformément aux codes locaux du bâtiment, ou en l'absence de code local, conformément au code d'installation CAN/CSA-B149.1 ou .2 (au canada) ou au «National Fuel Gas code Z223.1- NFPA 54 » en vigueur lorsque installé aux États-Unis.

Cet appareil, lorsque installé, doit être branché et relié à la terre, conformément au code électrique local ou en l'absence de code local, conformément au code électrique canadien CSA C22.1 ou au «National Electrical Code : ANSI/NFPA 70 » lorsque installé aux États-Unis.
Les Thermostats ne sont pas autorisés pour les foyers à gaz ventilés (ANSI Z21.50b-Décoratifs) installés aux Etats-Unis.

⚠ Avertissement

POUR UNE INSTALLATION ET UN FONCTIONNEMENT SÉCURITAIRE DE VOTRE FOYER VOIR CE QUI SUIT :

Ne pas nettoyer la vitre quand elle est chaude.

1. Ne pas utiliser de nettoyant abrasif.
2. L'utilisation de verre de remplacement annulera toute garantie.
3. Pour un fonctionnement sécuritaire, la porte vitrée doit être fermée.
4. La porte vitrée doit être ouverte lors de la purge de la conduite de gaz.
5. Ne pas frapper ou malmener la vitre. Faites attention de na pas la briser.
6. Ne pas modifier l'orifice à gaz.
7. Aucun matériau de substitution, autre que ceux fournis par le manufacturier, ne doit être utilisé.
8. Cet appareil dégage de hautes températures et devrait être installé loin des zones passantes, des meubles et des rideaux.
9. Les adultes comme les enfants devraient être avisés des dangers des surfaces à températures élevées, et devraient se tenir à distance pour éviter les brûlures et les risques d'inflammation des vêtements.
10. Les jeunes enfants devraient être sous bonne supervision quand ils sont dans la même pièce que le foyer. Les bébés, les jeunes enfants et autre peuvent sujets à des brûlures accidentelles. Une barrière physique est recommandée s'il y a des personnes à risque dans la maison. Pour restreindre l'accès au foyer, installez une barrière ajustable pour empêcher que les enfants ou les personnes à risque aient accès à la pièce où se trouve le foyer, et aux surfaces très chaudes.
11. Ne jamais utiliser de combustibles solides (bois ou papier) dans cet appareil.
12. Ne modifier cet appareil sous aucune circonstance. Remettre en place les pièces ayant été enlevées pour l'entretien avant de refaire fonctionner l'appareil.
13. «Tout écran ou protecteur retiré pour permettre l'entretien de l'appareil doit être remis en place avant de mettre l'appareil en marche.»
14. L'installation et les réparations devraient être faites par un technicien qualifié. L'appareil devrait être inspecté avant la mise en service et au moins une fois par année par un professionnel qualifié. Des nettoyages plus fréquents peuvent être nécessaires dus à la présence excessive de fibres venant des tapis, de la literie etc. Il est primordial que les compartiments de contrôle, les brûleurs et les conduits d'air de cet appareil restent propres.
15. Ne pas placer de vêtements ou autre matériel inflammable sur ou près de l'appareil.
    Cet appareil ne doit pas être utilisé pour suspendre des vêtements à sécher. On ne doit pas y suspendre des bas de Noël ou autres décorations.
16. Ne pas utiliser cet appareil si une ou plusieurs parties ont été immergées dans l'eau. Appeler immédiatement un technicien qualifié pour en faire l'inspection et pour remplacer toute pièce du système de contrôle et tout contrôle de gaz qui a été sous l'eau.
17. Ne pas faire fonctionner l'appareil si l'installation n'a pas été complètement faite selon les instructions de ce manuel.
18. Faire fonctionner ce foyer si les pièces ne sont pas installées selon ces diagrammes ou si des pièces autres que celles spécialement approuvées pour cet appareil sont utilisées, peut causer des dommages matériels, des blessures et même des pertes de vie.
19. Ne pas utiliser l'appareil si la porte vitrée est manquante ou brisée Le remplacement de la vitre devrait être fait par un technicien qualifié.
20. **Avertissement : La façade du foyer dégage de hautes températures ce qui pourrait enflammer des objets qui se trouvent trop près.**
21. La zone de l'appareil doit être gardé propre et libre de matériaux combustibles, d'essence et d'autres vapeurs et liquides inflammables.
22. Assurez-vous de couper l'alimentation électrique de l'appareil avant d'en faire l'entretien.
23. Ne pas faire fonctionner le foyer sans la porte vitrée ou si le verre est brisé.
24. Une installation inadéquate, de mauvais ajustements, entretien ou altérations peuvent causer des dommages matériels, des blessures et même des pertes de vies. Référez-vous à ce manuel. L'installation et l'entretien doivent être confiés à un installateur qualifié, une entreprise de service qualifiée ou le fournisseur de gaz.
25. Faire fonctionne ce foyer s'il n'est par branché à un système d'évacuation/ventilation correctement installé et entretenu ou modifié ou avec l'évacuation fermée, peut causer la formation de monoxyde de carbone (CO), un empoisonnement et possiblement la mort.
26. Cet appareil est équipé d'une fiche à trois branches (mise à la terre) pour vous protéger des chocs électriques et devrait être branché directement dans une prise de courant à trois trous correctement mise à la terre. Ne pas couper ou enlever la branche de mise à la terre.

- Cet appareil à gaz peut être utilisé comme chauffage d'appoint e t/ou comme décoration; et sous aucune circonstance ne devrait être utilisé comme source principale de chauffage.
- Cet appareil ne doit pas être connecté à une cheminée desservant un autre appareil utilisant un combustible solide.

N.B. : L'installation d'un détecteur de monoxyde de carbone (CO) est recommandée dans ou près des chambres à coucher ainsi que sur tous les étages de votre maison. Placez le détecteur à environ 15pi (4,5 mètres) à l'extérieur de la pièce où se trouve le foyer.

Certifié pour installation dans une chambre à coucher. Au Canada : doit être installé avec le thermostat millivolt certifié. Les Thermostats ne sont pas autorisés pour les foyers à gaz ventilés (ANSI Z21.50b-Décoratifs) installés aux Etats-Unis.

Aux É-U voir les codes locaux.

Fonctionnement et entretien

Pour une installation et un fonctionnement sécuritaire voir ce qui suit :

- Les systèmes de ventilation doivent être examinés périodiquement par un organisme qualifié.
- Le flux d'air de combustion et de ventilation ne doit pas être obstrué.
- L'ensemble brûleur et bûches a été conçu et ajust é de façon permanente pour un contrôle de flamme approprié.
- Retirez périodiquement les bûches de la grille et passer l'aspirateur pour enlever les particules de la grille et de la zone du brûleur. Voir la page Placement des bûches pour enlever les bûches. Passez l'aspirateur sur le brûleur et replacez les bûches.
- Ne jamais utiliser le foyer pour faire cuire des aliments.
- Identifiez les fils électriques avant de les débrancher pour l'entretien des contrôles. Les erreurs de connections peuvent être dangereuses. Vérifier le fonctionnement après des réparations ou entretien.

Normes d'installation pour le Commonwealth du Massachusetts

Dans le Commonwealth du Massachusetts, l'installateur ou la personne qui fait l'entretien doit être un plombier ou un technicien de gaz certifié par le Commonwealth.

Lorsque installé dans le Commonwealth du Massachusetts ou là où les codes s'appliquent, l'appareil doit être installé avec un détecteur de monoxyde de carbone selon les normes ci-dessous :

1. Pour les appareils à évacuation directe, les appareils à évacuation mécanique ou les chauffe-eau résidentiels, là où le bas de l'évent de sortie et de la prise d'air sont à moins de 4pi au dessous du sol, l'installation doit être conforme aux normes suivantes:

A. Un détecteur de monoxyde de carbone avec alarme, répondant à la norme NFPA 720 doit être installé sur chaque étage où il y a une ou plusieurs chambres à coucher. Il doit être situé à l'extérieur des chambres.

B. Un détecteur de monoxyde de carbone doit être installé dans la même pièce que l'appareil ou équipement et doit :

- Être alimenté par le même circuit électrique que l'appareil ou équipement de façon à ce qu'un seul interrupteur contrôle à la fois l'appareil et le détecteur de monoxyde de carbone;
- Avoir une alimentation d'urgence à piles;
- Rencontrer la norme ANSI./UL 2034 Standards et être conforme à la norme NFPA 720; et
- Être approuvé et certifié par un laboratoire de test reconnu nationalement selon le 527CMR.

C. Un évent de sortie approuvé pour le produit doit être utilisé et si applicable, une prise d'air approuvé pour le produit doit être utilisée. L'installation doit être en tout point conforme aux instructions du manufacturier. Une copie du manuel d'installation doit être laissée avec l'appareil à la fin de l'installation.

D. Une plaque signalétique doit être fixée, à l'extérieur du bâtiment, 4pi directement au-dessus de l'évent de sortie. La grosseur doit être suffisante pour qu'elle puisse être lue à une distance de 8pi et doit spécifier : "Gas Vent Directly Below".

2. Pour les appareils à évacuation directe, les appareils à évacuation mécanique ou les chauffe-eau résidentiels, là où le bas de l'évent de sortie et de la prise d'air sont à plus de 4pi au dessous du sol l'installation doit rencontrer les normes suivantes :

A. Un détecteur de monoxyde de carbone avec alarme répondant à la norme NFPA 720 doit être installé sur chaque étage où il y a une ou plusieurs chambres à coucher. Il doit être situé à l'extérieur des chambres.

B. Un détecteur de monoxyde de carbone doit :

- Être situé dans la même pièce que l'équipement;
- Être soit être alimenté par l'électricité de la bâtisse ou par piles ou les deux; et
- Être conforme à la norme NFPA 720.

Un évent de sortie approuvé pour le produit doit être utilisé et si applicable, une prise d'air approuvé pour le produit doit être utilisée. L'installation doit être en tout point conforme aux instructions du manufacturier. Une copie du manuel d'installation doit être laissée avec l'appareil à la fin de l'installation.

Dans l'état du Massachusetts une **valve d'arrêt à poignée en T** doit être installée. Cette valve d'arrêt à poignée en T doit être certifiée et approuvée par l'état du Massachusetts. Ceci est en référence au code CMR238 de l'état du Massachusetts.

Questions et réponses avant l'installation

Au sujet de la cuisson de la peinture
Votre foyer ou poêle a été peinturé avec une peinture à la silicone de la plus haute qualité. Cette peinture sèche rapidement en 15-20 minutes lors de la première application en usine. Toutefois, en raison de ses composantes à la silicone haute température, la peinture durcira (cuisson) lorsque l'appareil sera chauffé à sa première utilisation. L'information qui suit s'applique au procédé de cuisson pour rendre la peinture totalement solide et durable.

Chauffez l'appareil successivement pendant quatre périodes de 10 minutes chacune, avec 5 minutes de refroidissement entre chaque période. Sachez que pendant la cuisson de la peinture, des bûches et de la chambre de combustion un dépôt blanc pourrait se former sur la face intérieure des portes vitrées. Il est important d'enlever ce dépôt avec un nettoyant approprié tel que nettoyant pour vitre de foyer pour prévenir l'accumulation.

-Les bébés, les enfants en bas âges, les femmes enceintes et les animaux domestiques devraient quitter la zone pendant le procédé de cuisson.

-Bien aérer, ouvrir les fenêtres et les portes.

-Ne pas toucher l'appareil pendant la cuisson de la peinture

Pourquoi mon foyer ou poêle dégage-t-il certaines odeurs?
Il est normal pour un foyer de dégager certaines odeurs au premier abord. Ceci est dû à la cuisson de la peinture, des adhésifs, de la silicone et des résidus d'huile provenant des procédés de fabrication ainsi que des matériaux de finition utilisés lors de l'installation (ex. : le marbre, la tuile et les adhésifs utilisés pour fixer ces produits aux murs peuvent réagir à la chaleur et causer des odeurs).

Il est recommandé de faire fonctionner votre foyer ou poêle à gaz pendant au moins quatre heures d'affilées avec le ventilateur (Si un ventilateur est présent) éteint après la cuisson complète de la peinture. Ces odeurs peuvent durer jusqu'à 40 heures d'utilisation, continuez de faire fonctionner votre appareil pendant au moins quatre heures d'affilées à chaque utilisation jusqu'à ce que les odeurs disparaissent.

Bruits provenant de l'appareil?
Des bruits dus à l'expansion et à la contraction du métal lorsque celui-ci chauffe et se refroidit, semblables aux bruits produits par une fournaise ou des conduits de ventilation, sont normaux. Ces bruits n'affectent en rien le fonctionnement et la longévité de votre appareil.
Il est aussi normal que le ventilateur fasse du bruit lors du démarrage. Ce bruit peu être réduit quelque peu en diminuant la vitesse grâce au contrôle de vitesse variable. Cependant soyez conscient que ceci réduira la quantité d'air chaud poussé dans la pièce par le ventilateur.

Note pour l'installateur :

Assurez-vous que l'appareil fonctionne correctement et que son fonctionnement (incluant celui de la télécommande) a été complètement expliqué au consommateur et compris par celui-ci.

Instructions de fonctionnement

1. Assurez-vous d'avoir bien lu et compris les instructions de ce manuel avant de faire fonctionner cet appareil.
2. Pour prévenir des chocs électriques, tout le filage doit être correct et bien placé.
3. Vérifier s'il y a des fuites.
4. La porte vitrée doit être installée correctement avant de faire fonctionner l'appareil.
5. Assurez-vous que l'évacuation et l'évent de sortie sont installés et non obstrués.
6. Si vous utilisez des doublures de brique ou de porcelaine assurez-vous qu'elles soient bien installées.
7. La veilleuse doit être visible quand vous allumez l'appareil.
8. Si l'appareil s'éteint, vous devez attendre 60 secondes avant de le rallumer.

Recommandations pour la finition des produits linéaires pleine vision

Lors de la finition du mur autour du foyer, il est primordial que le recouvrement mural soit fixé correctement. C'est une bonne idée de percer des trous pour recevoir des vis autotaraudeuses qui peuvent être utilisées pour fixer un support de tuile, marbre, etc. Les vis installées au travers d'un matériau non combustible doivent être de type autotaraudeuses et d'un longueur inférieure à 2 pouces. Les attaches de matériau de recouvrement mural, comme les vis ou clous ne sont pas permis à certains endroits. Ne pas percer ou installer de longues vis qui pourraient pénétrer dans le panneau inférieur, ceci pourrait causer des dommages aux composantes intérieures.

- N'utilisez que des matériaux **non-combustibles** sur la façade de l'appareil.
- Nous recommandons que du DUROCK (matériau non-combustible) soit fixé à la totalité du périmètre du foyer pour plus de durabilité.

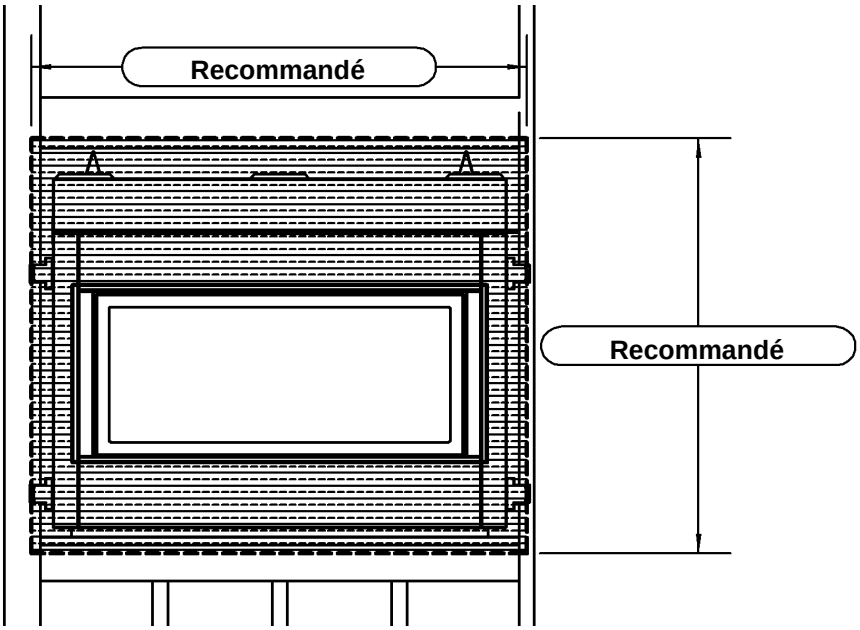

Recommandations de finition (Obtenues auprès de professionnels de la construction) :

- Faites la charpente autour de l'appareil avec des poteaux de cloison en métal (calibre 20 minimum). **Des poteaux de bois peut être utilisés, mais cela peut faire ne sorte que les vis à gypse ressortent à cause du séchage du bois.**
- Panneau de ciment DUROCK d'au moins 1/2" (ce panneau **non-combustible** est certifié ULC comme protecteur de mur et plancher) posé sur la totalité du périmètre de charpente.
- Utilisez un ruban de fibre de verre (maille) pour tous les joints dans la zone du foyer.
- Utilisez du composé à joint jaune (contenant beaucoup de colle) – 2 couches, finissez avec une couche d'enduit à joint vert, sablez and préparez pour la peinture.
- Si vous n'installez pas d'encadrement, une moulure de métal en "L" peut être utilisée pour finir le rebord du DUROCK.
- Référez-vous au site www.cgcinc.com pour plus d'information sur l'utilisation des panneaux de ciment DUROCK.

Extra N.B. :

-Il est recommandé, en autant que possible, d'utiliser **une feuille complète** de matériau non-combustible (sans joint) au dessus de l'appareil.

-Il est préférable de fixer le panneau non-combustible à la **charpente seulement** et pas directement à l'appareil pour permettre l'expansion et la contraction qui se produit normalement lors du fonctionnement.

-Les surfaces peintes de couleurs pâles peuvent se décolorer dû à l'exposition à la chaleur.

Installation dans les maisons mobiles et usinées

Cet appareil à évacuation directe doit être installé conformément aux instructions du manufacturier et selon les normes «Manufactured Home Construction and Safety Standards», titre 24CFR, partie 3280, ou les normes en vigueur «Fire Safety Criteria for Manufactured Home Installations, Sites and Communities ANSI/NFPA 501A », et selon la norme pour maison mobile CAN/CSA Z240 MH au Canada.

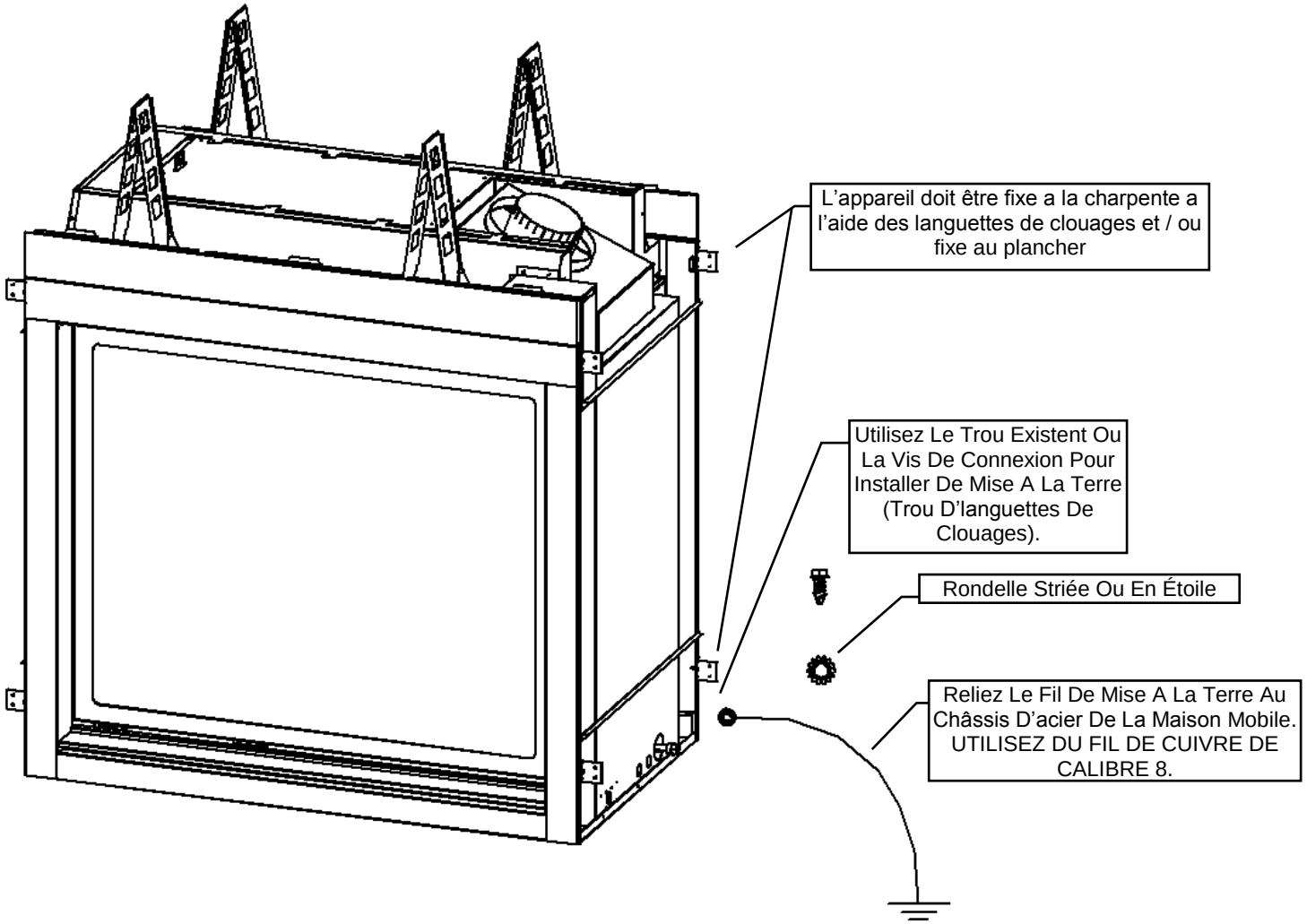

LES CHAUFFAGES À FOYER À GAZ VENTILÉ (ANSI Z21.88-2009) DANS CE MANUEL, PEUT ÊTRE INSTALLÉ DANS FABRIQUÉS (MOBILES) LA PREMIÈRE VENTE APRÈS DANS LE ÉTATS-UNIS.

LES CHAUFFAGES FOYER À GAZ VENTILÉ (ANSI Z21.88-2009) DANS CE MANUEL, PEUVENT ÊTRE INSTALLÉS DANS PRÉFABRIQUÉES (MOBILES) MAISONS AU CANADA.

S.v.p. vous conformer au code national électrique ANSI/NFPA 70 aux États-Unis et au code national électrique canadien CAN/CSAC22.1 au Canada.

Tout appareil doit être relié à la terre par le châssis d'acier de la bâtisse avec du fil de cuivre de calibre 8 fixé avec une rondelle striée ou étoilée pour pénétrer la peinture ou l'enduit protecteur dans le but d'assurer la mise à la terre.

Utiliser un boulon de carrosserie au point d'ancrage (voir schéma ci-dessus) pour fixer l'appareil au plancher.

⚠ Avertissement : Ne pas compromettre l'intégrité structurelle des murs, du plancher ou du plafond de la maison usinée, pendant l'installation de l'appareil ou du conduit d'évacuation.

Pour connaître les composantes nécessaires pour le conduit d'évacuation voir la section Installation de l'évacuation de ce manuel.

42MCVST Encadrement- Languettes de clouage

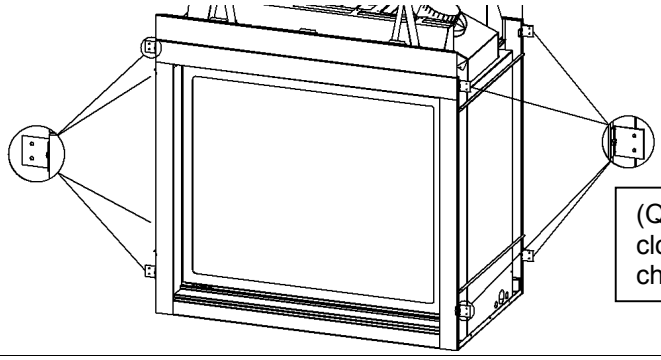

(Qté 4) Les languettes de clouage sont situées à chaque coin de l'appareil.

Les languettes de clouages peuvent être utilisées de 2 façons :

Gypse 1/2" à égalité avec la façade du foyer –Le foyer et les matériaux combustibles doivent être recouvert de matériaux non combustibles (ex. : tuiles au tour du foyer).

Vue de dessus

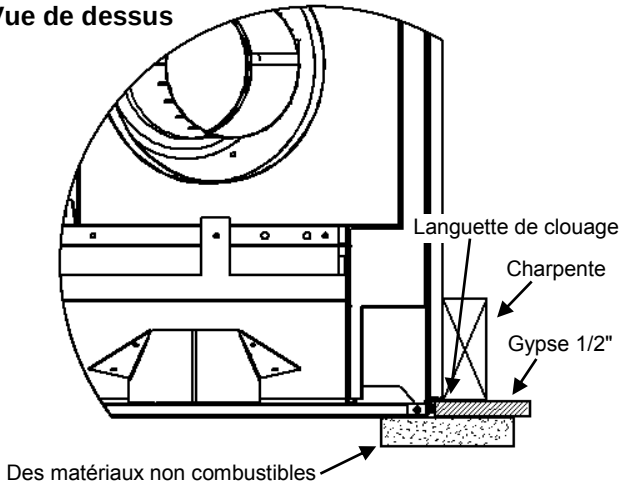

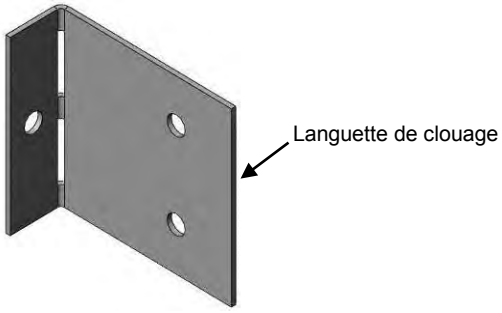

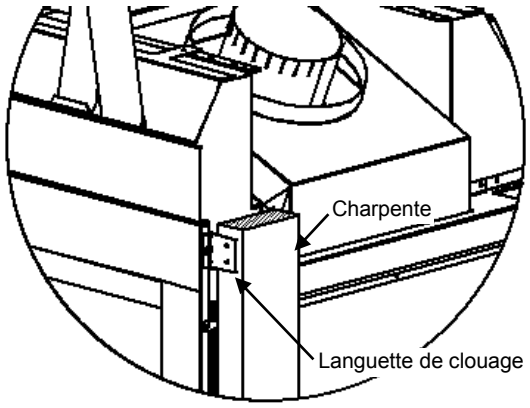

Charpente à égalité avec la façade du foyer –Le foyer doit être recouvert de matériaux non combustibles (ex. : panneau de ciment).

Vue de dessus

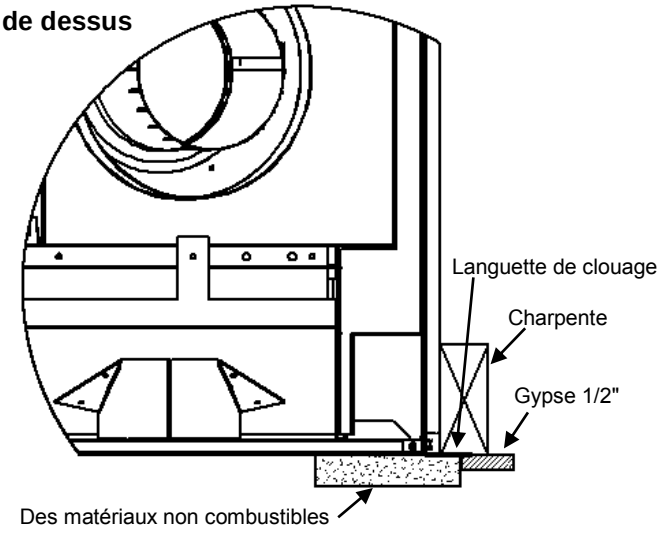

Les languettes de clouage doivent être pivotées à 180º et pliées sur la charpente

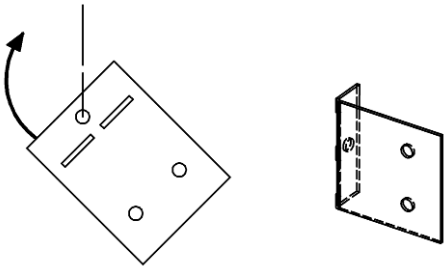

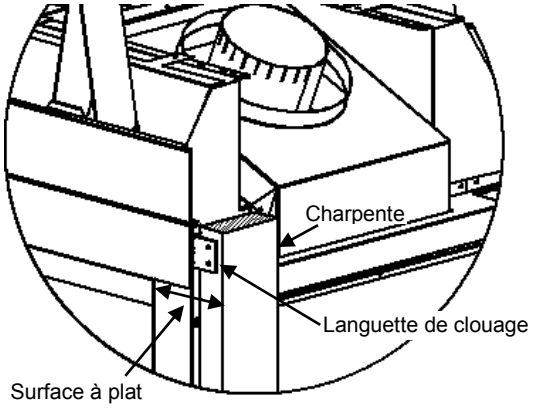

42MCVST Comment encastrer votre foyer

Cette section s'adresse à des installateurs qualifiés seulement. Avant de commencer prenez note de l'emplacement des accès pour le gaz et l'électricité sur l'appareil. Ceci influencera le procédé de construction. De plus, familiarisez-vous avec les exigences pour l'évacuation et les dégagements (soir section sur l'évacuation) pour cet appareil.

Spécifications

1. Recommandation d'installation pour climat froid : Pour une installation contre un mur extérieur ou dans une enchâssure, nous recommandons que les murs extérieurs soient isolés conformément aux codes locaux. Du gypse doit être installés par dessus le coupe-vapeur et l'isolation pour prévenir le contact entre l'appareil et l'isolation.
2. Choisissez l'emplacement du foyer et faites la charpente en consultant les dimensions d'encastrement spécifiées (voir diagrammes).
3. Des panneaux de gypse ou autre matériaux combustibles peuvent se rendre jusqu'aux butoirs de gypse situés sur les côtés du foyer et jusqu'au bas et haut du foyer.
4. Un âtre n'est pas nécessaire avec cet appareil.

Évacuation verticale pour les climats froids

Dans les régions où les températures descendent régulièrement sous -10oC ou 14oF, nous recommandons que l'enchâssure soit isolée, et que le conduit d'évacuation soit entouré d'isolant Mylar là où il passe dans un entre-toit. Ceci augmentera la température du conduit et aidera à l'évacuation dans des conditions de températures froides. Il est aussi important que les appareils à évacuation directe verticale fonctionnent quotidiennement durant les mois d'hiver ceci empêche le gel de l'évent. Nous recommandons l'utilisation d'un thermostat (interdit pour un appareil installé aux États-Unis) réglé à la température de la pièce pour permettre le fonctionnement cyclique de l'appareil. Pour les modèles comportant un IPI il peut être nécessaire de régler l'appareil en mode de veilleuse continue (Standing pilot) pour garder de la chaleur dans la cavité. Cette procédure évite que de l'air froid pénètre dans la cheminée et se rende vers les pièces de la maison. Par le même fait quand la température interne du foyer est légèrement élevée celui-ci garde sa capacité à évacuer proprement les gaz de combustion. Et facilite le démarrage.

Certifié pour une installation dans une chambre à coucher. Au Canada, un thermostat millivolt certifié doit être installé (interdit aux É-U). Aux États-Unis voir les codes locaux.

Emplacement des espaceurs

Prenez note de la position des espaceurs. Ces espaceurs servent d'indication pour illustrer où la charpente doit s'arrêter. Donc aucun matériau de charpente n'est permis au delà des espaceurs.

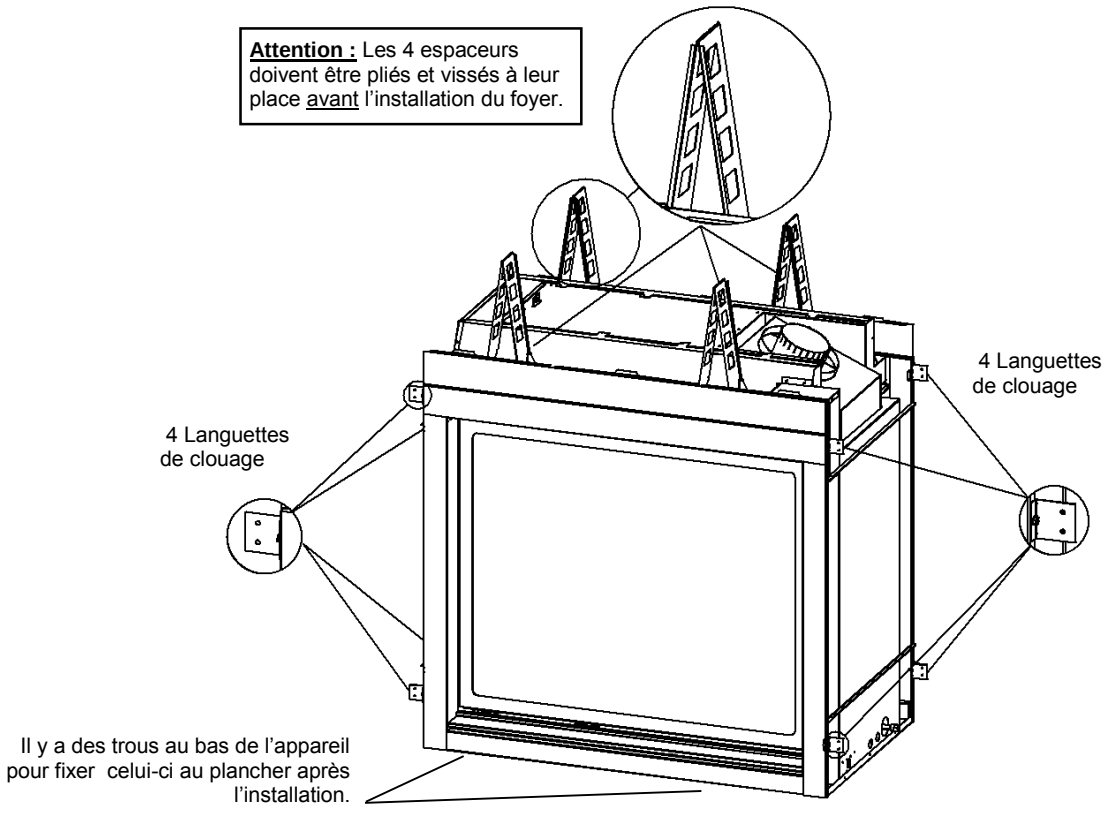

42MCVST Emplacement de votre appareil

TOUS LES APPAREILS PEUVENT AVOIR UNE ÉVACUATION VERTICALE

Voir la section dégagement aux pattes de manteaux pour un bon positionnement du foyer.

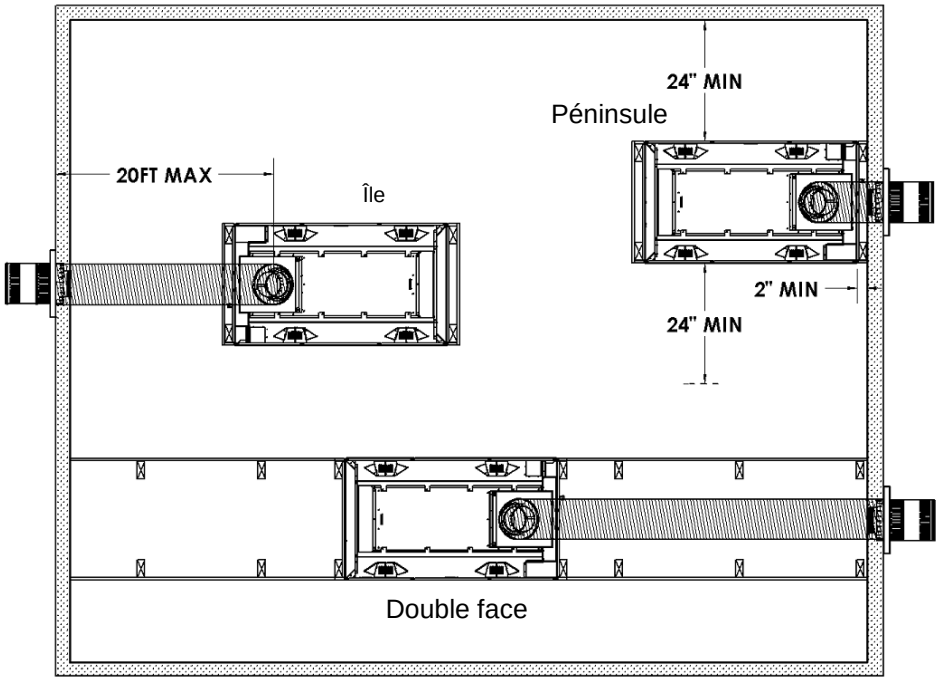

42MCVST Dimensions du foyer

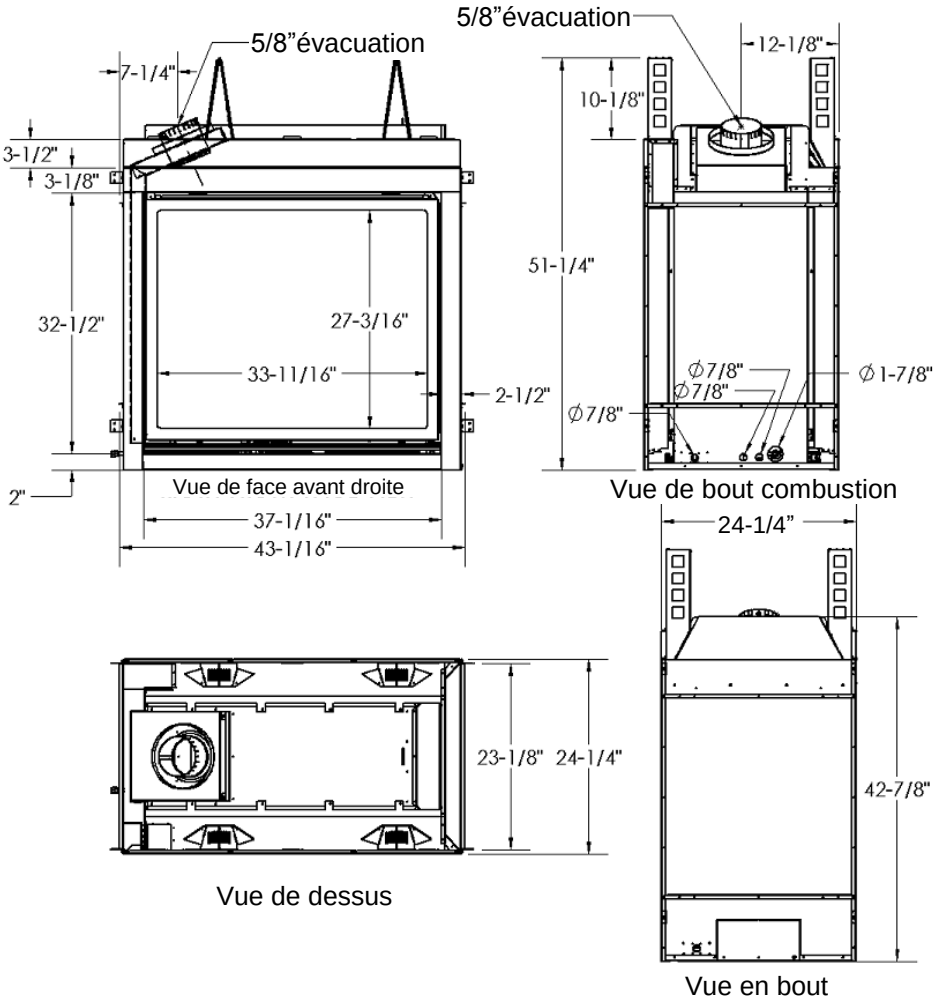

MVCST42 Dimensions de charpente

Ces structures ne peuvent pas supporter de poids.

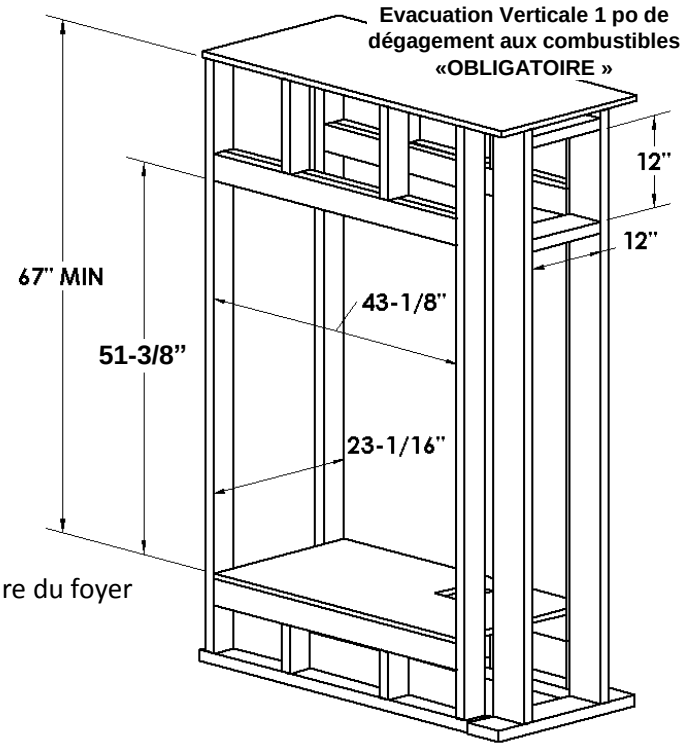

Ouverture du foyer

N.B. : La profondeur de la charpente illustrée (23-1/16") laissera la façade du foyer dépasser de ½" de chaque côté de la charpente. Ajustez la profondeur de la charpente selon la profondeur requise pour le matériau de finition choisi. Voir aussi la section : Guide de languettes de clouage.

Découpe de plancher optionnelle pour conduite de gaz, si la conduite vient du plancher.

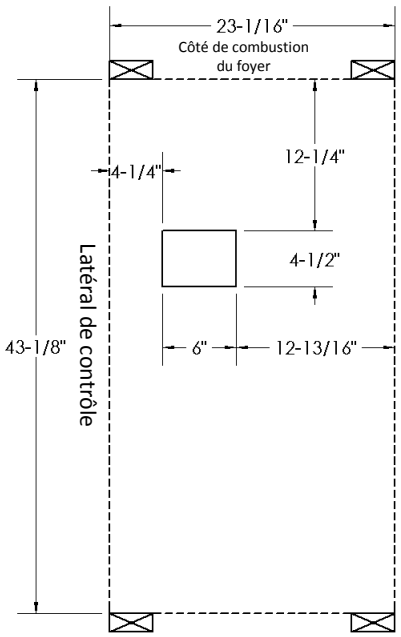

VUE DE DESSUS

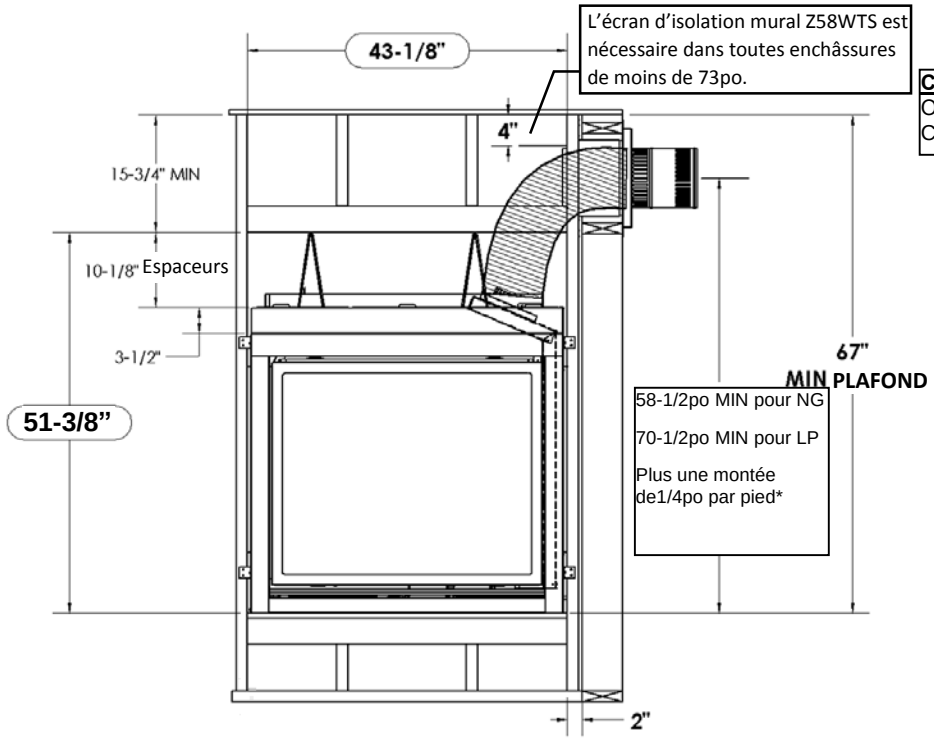

***Pour le propane installations horizontales la ventilation doit être un un pied supplémentaire au-dessus de l'élévation verticale minimum hors de la cheminée avant d'aller horizontal.**

Charpente l'évacuation (horizontale ou verticale)
Ouverture circulaire de 9" dans la maçonnerie.
Charpente de 12" x 12" pour combustibles.

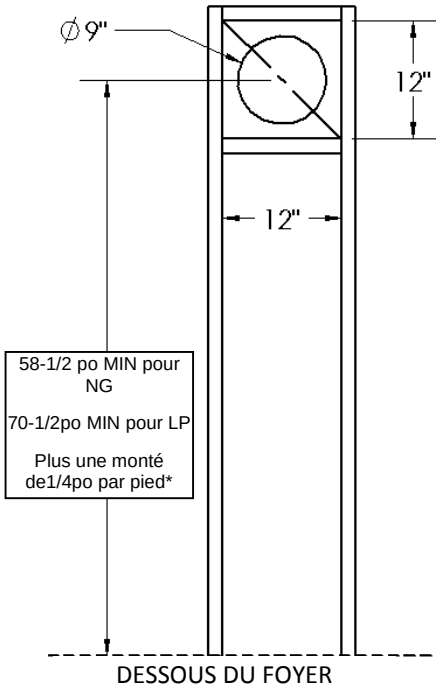

DESSOUS DU FOYER

MCVST42 Exigences pour la Façade Zones nécessitant des matériaux non-combustibles

Tous les matériaux recouvrant la façade du foyer doivent être non-combustibles (panneau de béton, tuile, brique).

L'écran de sécurité nécessite un espace de 1-3/16" au dessus de l'ouverture du foyer et de 1" sur les côtés et au dessous pour permettre de l'installer et l'enlever.

Voir aussi : Finition de base 1-6

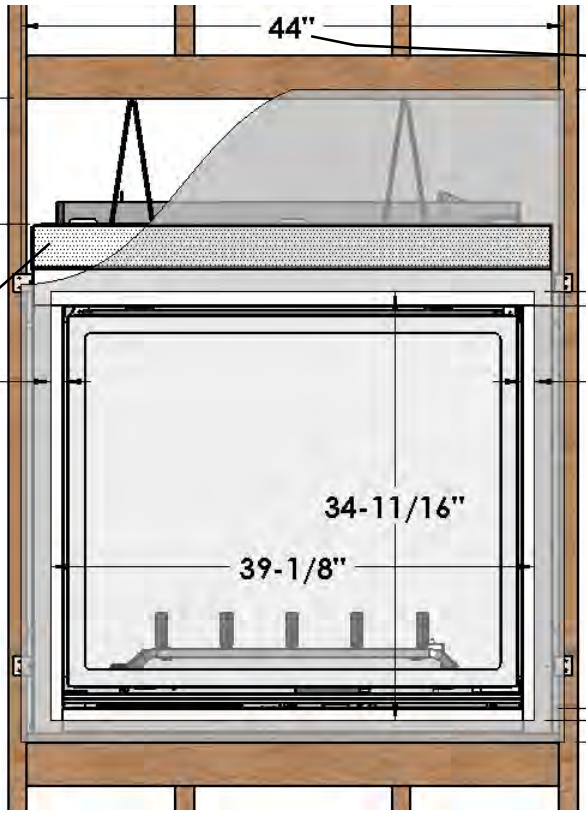

Cette zone peut avoir une surface combustible (i.e. panneau mural)

Bande de linteau non combustible en métal (3-1/2" x 42") Fournie pour l'installation d'un recouvrement de foyer non combustible (i.e. brique, pierre, tuile, panneau de ciment, etc.). Peut être enlevé et remplacé par du panneau de ciment. CETTE SECTION DOIT ÊTRE NON COMBUSTIBLE.

(EN OPTION) SI VOUS COUVREZ LA FAÇADE DU FOYER avec du panneau de ciment, la couverture recommandée est de 44" x 52-3/4" vissée à la charpente.

(EN OPTION)
Un mur combustible en retrait est permis au-dessus du linteau de charpente.

Ligne de manteau combustible.

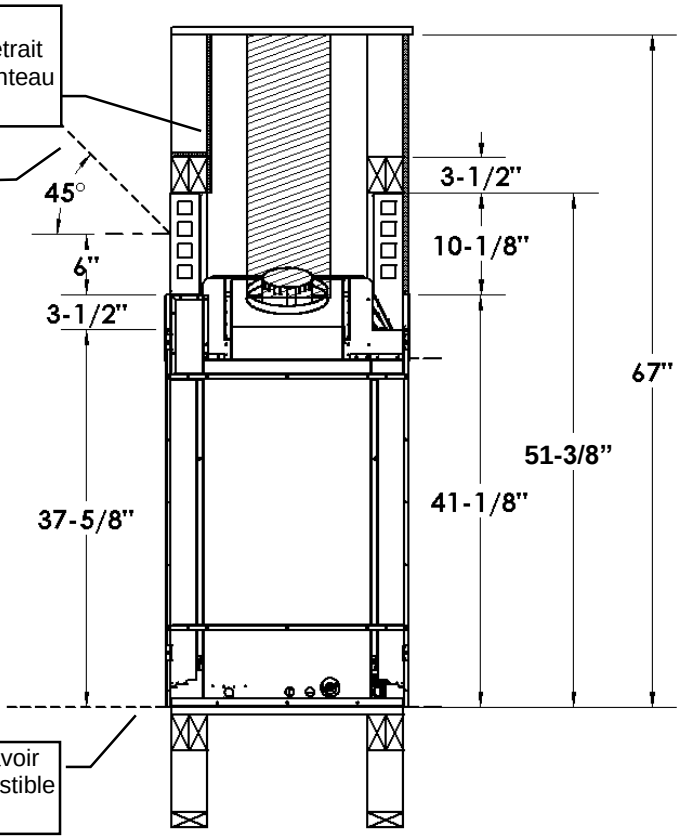

N.B. : Ne pas insérer des vis trop longues dans la façade de l'appareil, cela pourrait endommager les composantes internes.

Cette zone peut avoir une surface combustible (i.e. âtre)

Finition de base 1: MCVST42 avec écran seulement

Étape un: Faites la charpente avec les languettes orientées tel qu'illustré.

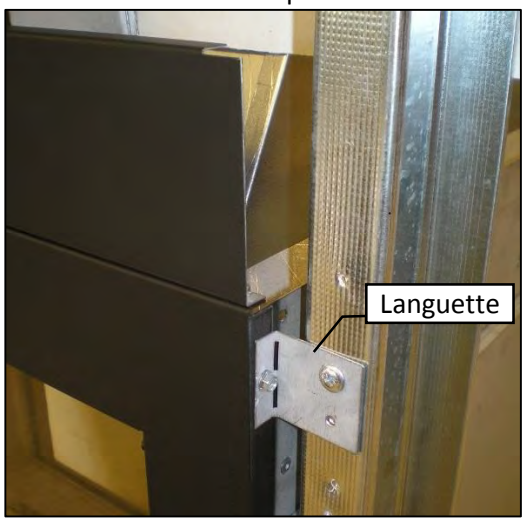

Étape deux: Utilisez la bande de linteau non combustible sur le dessus du cadre du foyer et du gypse pour finir le devant du mur. **N.B. : Le gypse doit arriver à égalité du devant du foyer.**

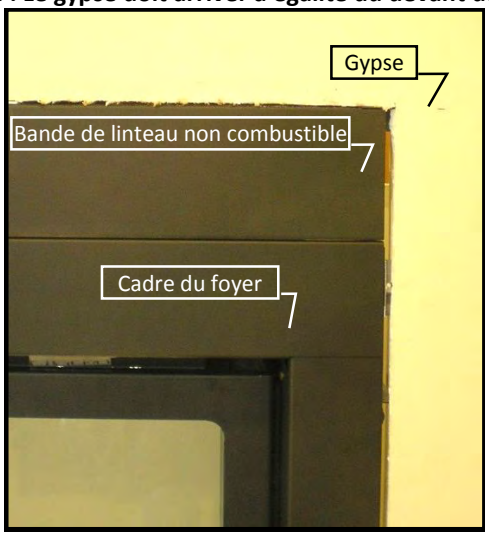

Étape 3: Une bordure de brique, tuile, ou autre matériau non combustible peut être installée par dessus la façade du foyer pour dissimuler le joint.

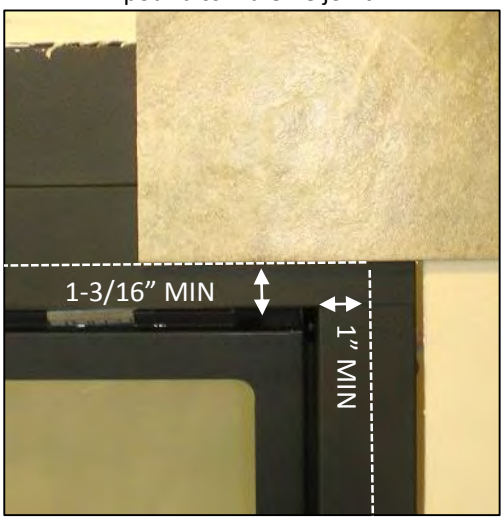

IMPORTANT! : Si vous installez de la tuile, brique ou autre matériau non combustible autour du périmètre de l'écran : vous DEVEZ laisser 1" de façade découverte autour de l'ouverture du foyer au bas et sur les côtés, et 1-3/16" au-dessus. Ceci permet d'installer et enlever l'écran de sécurité. Voir les illustrations ci-dessous. **Un ensemble de bordure pour tuile est disponible. No de pièce ZCV-TLK.**

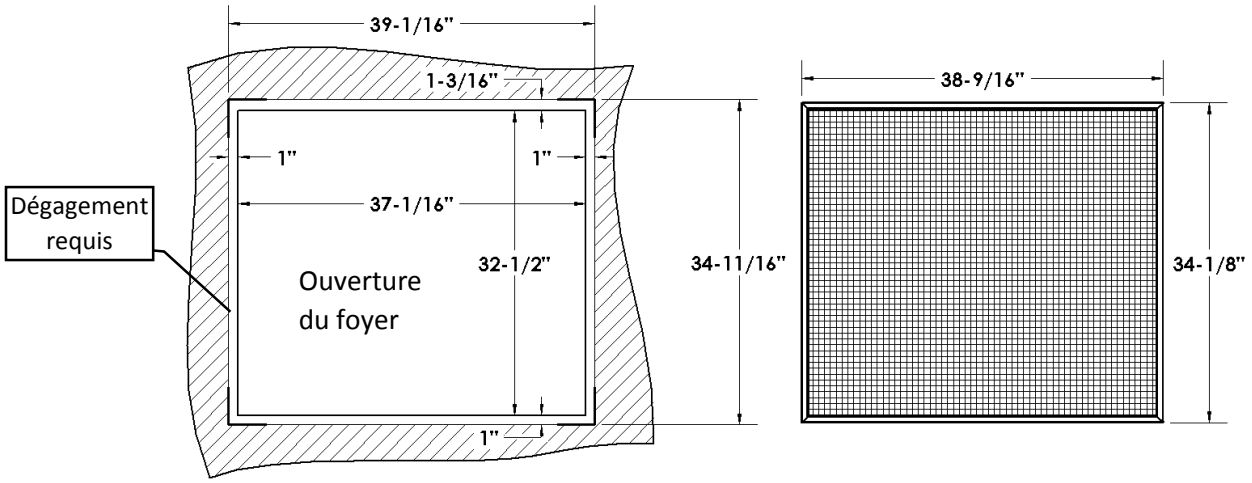

Finition de base 2 : MCVST42 avec encadrement S1 ou S1PF

Étape un : Enlevez bande de linteau non combustible. Faites la charpente avec les languettes orientées tel qu'illustré.

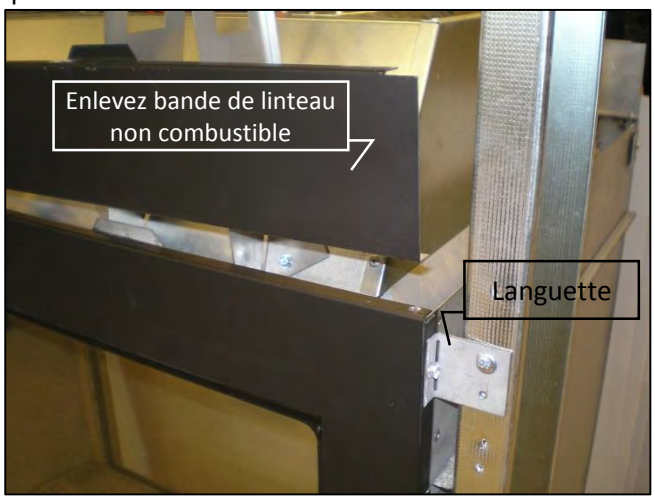

Étape 2 : Ne pas utiliser la bande de linteau non combustible au dessus du foyer. Utilisez du panneau de béton.

N.B. : Le mur doit arriver à égalité du devant du foyer.

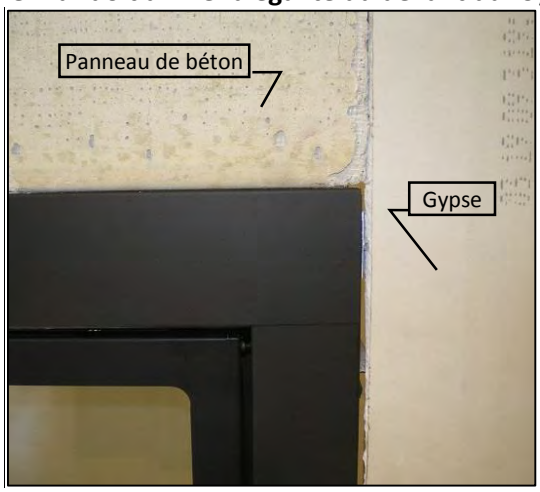

Étape 3 : Une fois le mur fini, l'écran avec l'encadrement peuvent être installés. L'encadrement cachera les rebords du foyer.

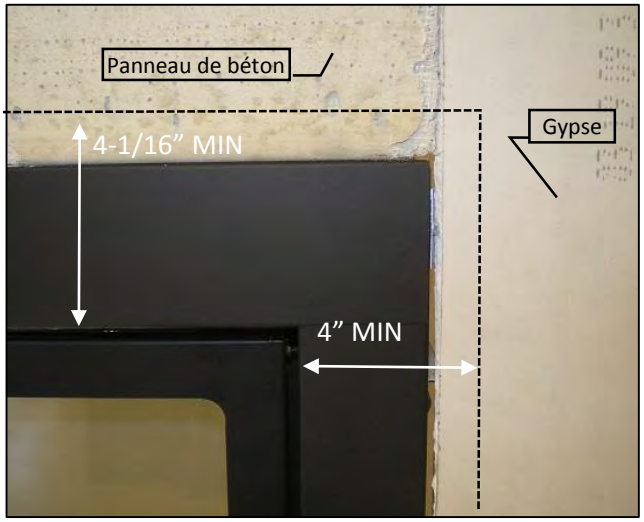

IMPORTANT! : Si vous installez de la tuile, brique ou autre matériau non combustible autour du périmètre de l'encadrement : vous DEVEZ laisser 4" de façade découvert autour de l'ouverture du foyer sur les côtés, 4" au bas pour le S1PF, et S1. 4-1/16" doit être laissé découvert au dessus. Ceci permet d'installer et enlever l'écran de sécurité. Voir les illustrations ci-dessous **Un ensemble de bordure pour tuile est disponible. No de pièce ZCV-TLK.**

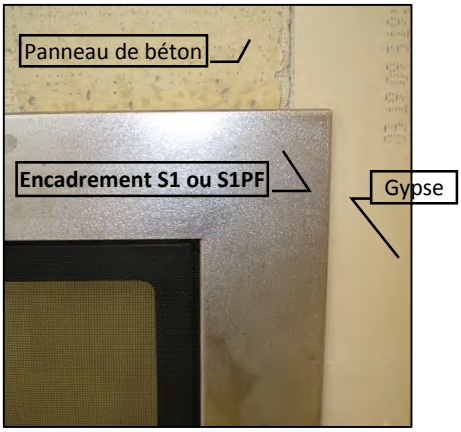

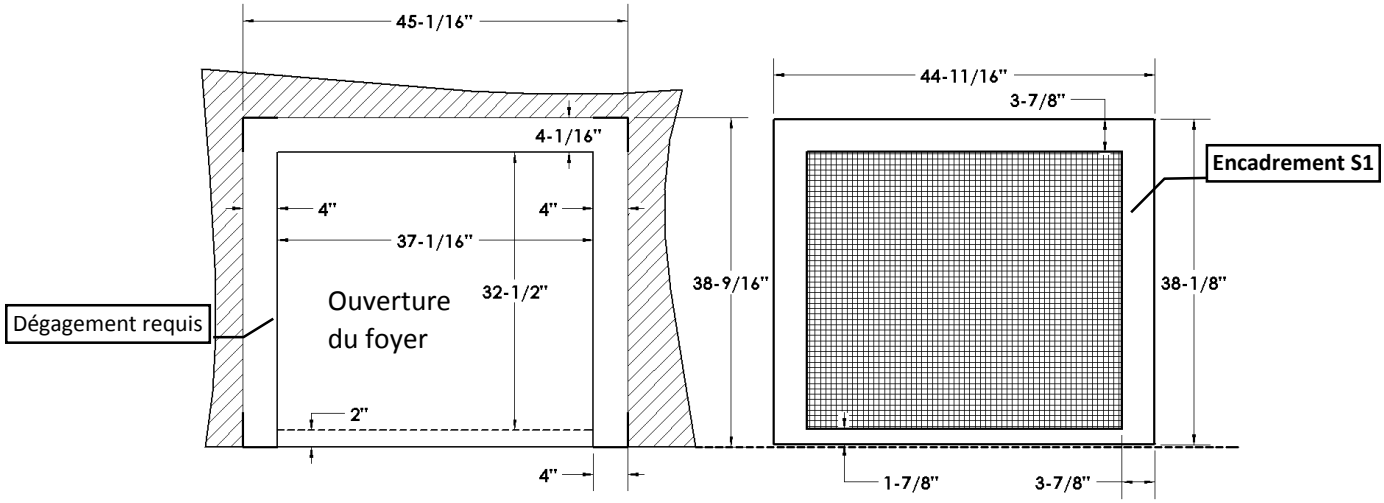

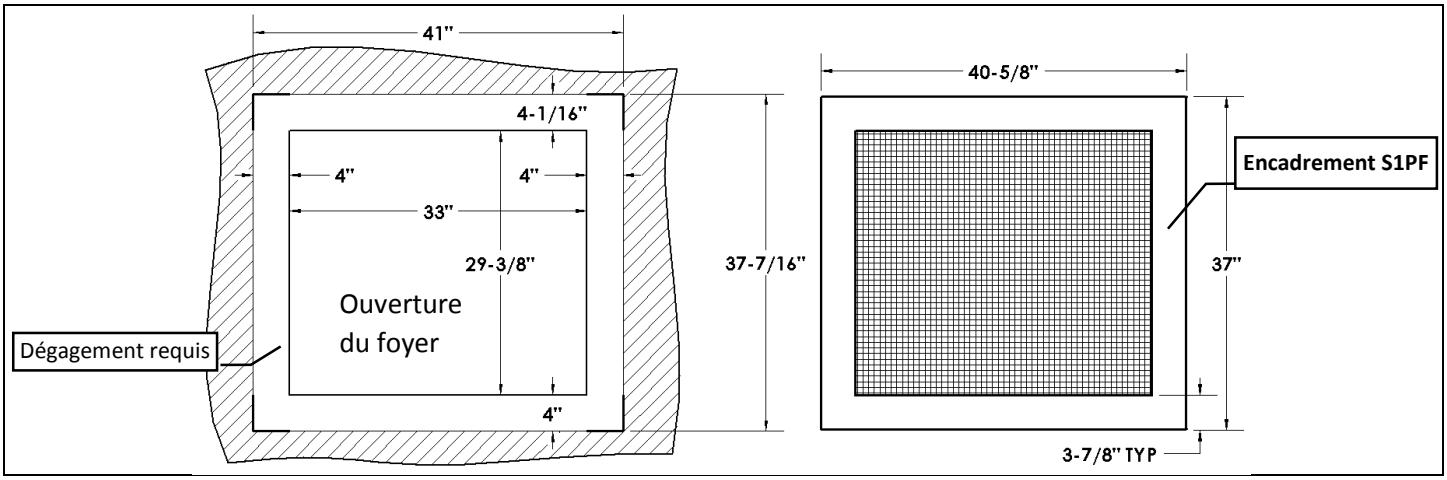
41"
4-1/16"
4"
4"
33"
29-3/8"
Ouverture
du foyer
4"
37-7/16"
Dégagement requis
40-5/8"
Encadrement S1PF
37"
3-7/8" TYP

Finition de base 3 : panneau de béton derrière l'encadrement S2PF (Épaisseur maximale de 3/4")

Étape un : Faites la charpente avec les languettes orientées tel qu'illustré.

Étape deux: Utilisez du panneau de béton pour couvrir la façade du foyer. **N.B. :** L'ensemble pour tuile ZCV-TLK est offert en option. Respectez les dégagements illustrés. Voir les illustrations ci-dessous.

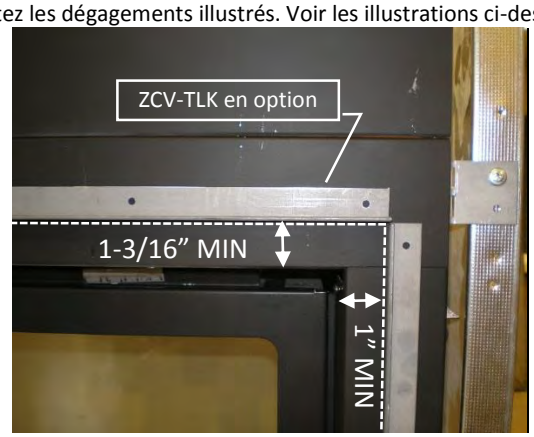

Étape 3: Panneau de béton avec la bordure pour tuile illustré ci-dessous.

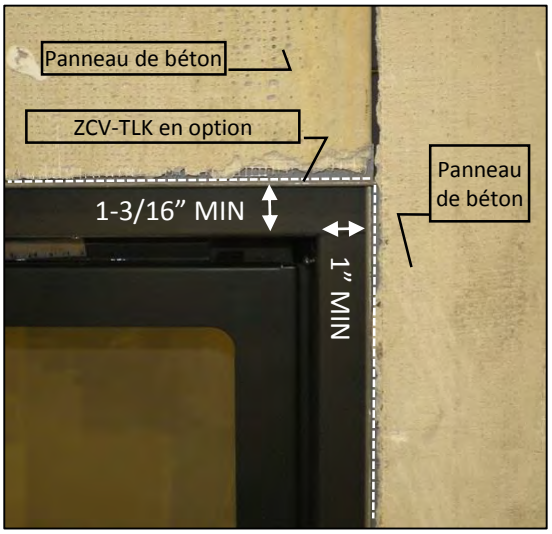

IMPORTANT! : Si vous installez de la tuile, brique ou autre matériau non combustible autour du périmètre de l'encadrement S2PF2, respectez les dégagements illustrés ci-dessous. Voir aussi Finition de base 4.

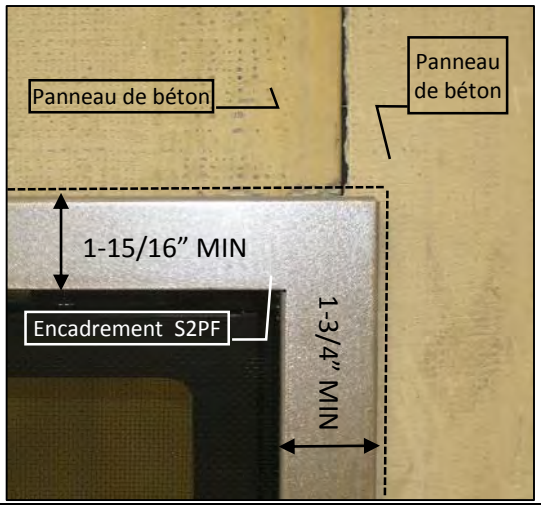

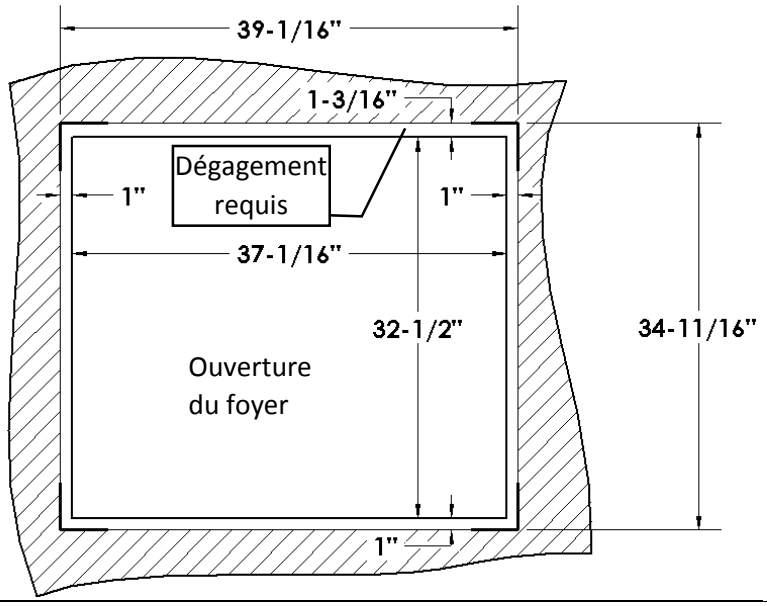

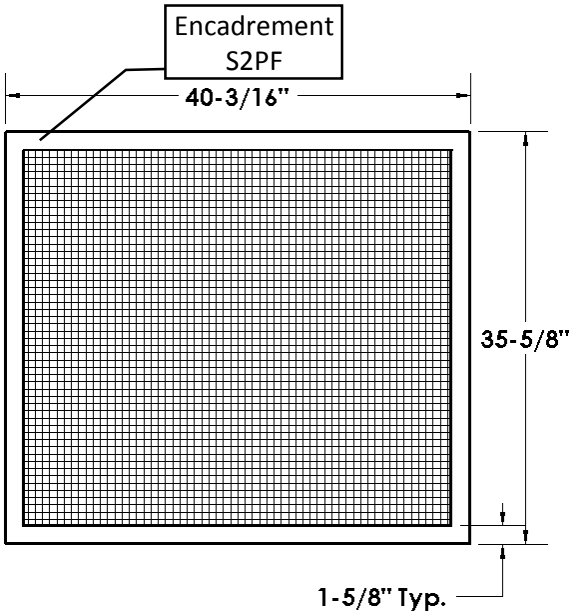

Finition de base 4 : Pierre ou brique autour de l'encadrement S2PF

Étape un: Faites la charpente avec les languettes orientées tel qu'illustré.

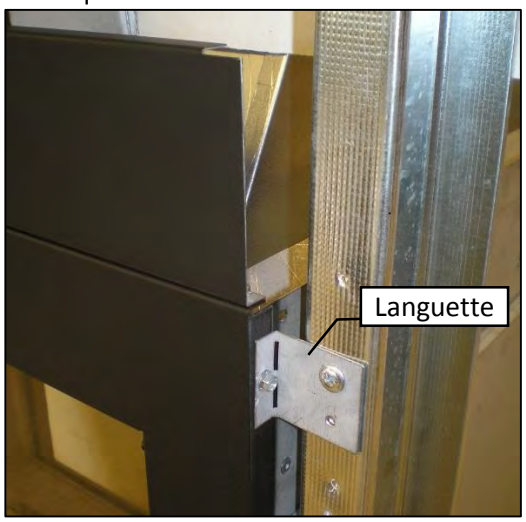

Étape deux: Utiliser la bande de linteau non combustible sur le dessus du cadre du foyer et du gypse pour finir le devant du mur. **N.B. : Le gypse doit être à égalité du devant du foyer.**

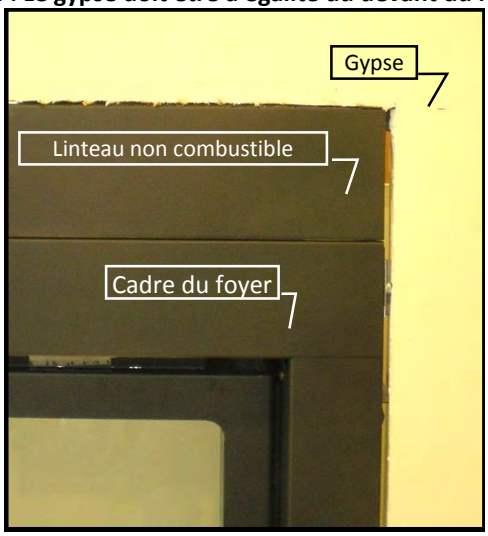

Étape 3 : Une bordure de brique, tuile, ou autre matériau non combustible peut être installée par dessus la façade du foyer pour dissimuler le joint.

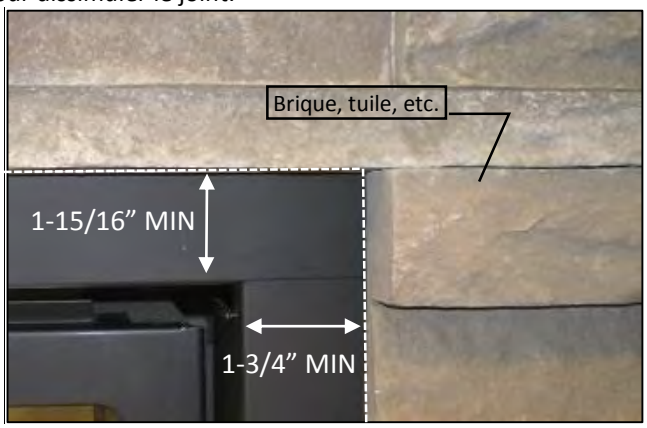

IMPORTANT! : Si vous installez de la tuile, brique ou autre matériau non combustible autour du périmètre de l'encadrement : vous DEVEZ laisser 1-3/4" de façade à découvert autour de l'ouverture du foyer au bas et sur les côtés, et 1-15/16" à découvert au dessus. Ceci permet d'installer et enlever l'écran de sécurité. Voir les illustrations ci-dessous. **Un ensemble de bordure pour tuile (ZCV-TLK) est disponible.**

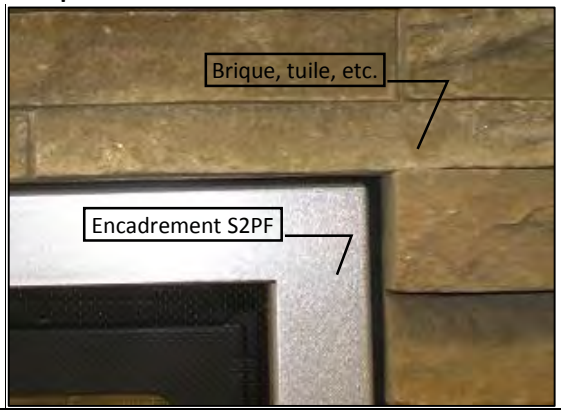

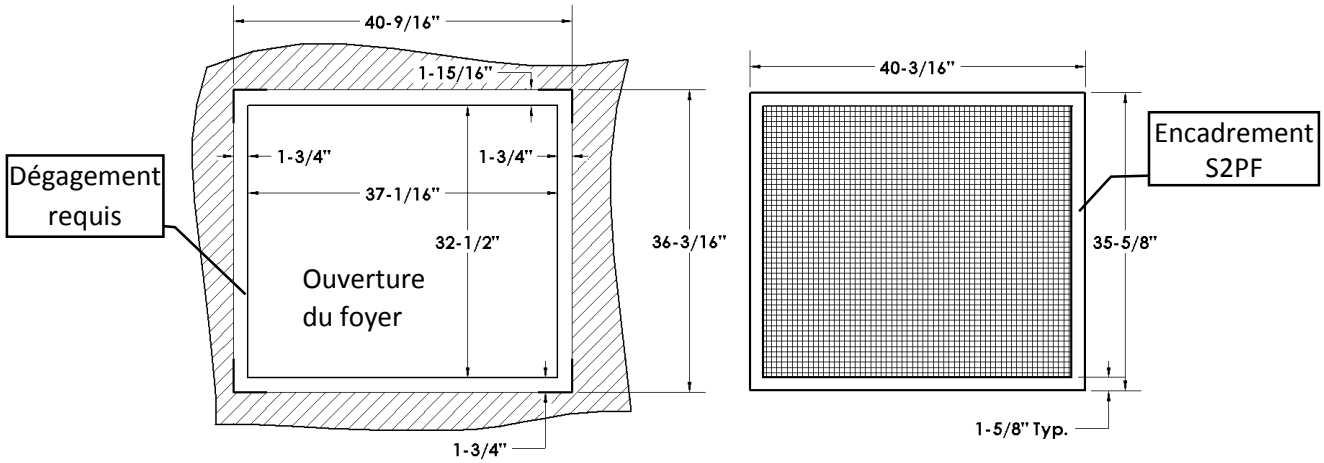

Finition de base 5 : Bordure de tuile derrière l'encadrement S2PF (Épaisseur totale maximale 3/4")

Étape un: Faites la charpente avec les languettes orientées tel qu'illustré.

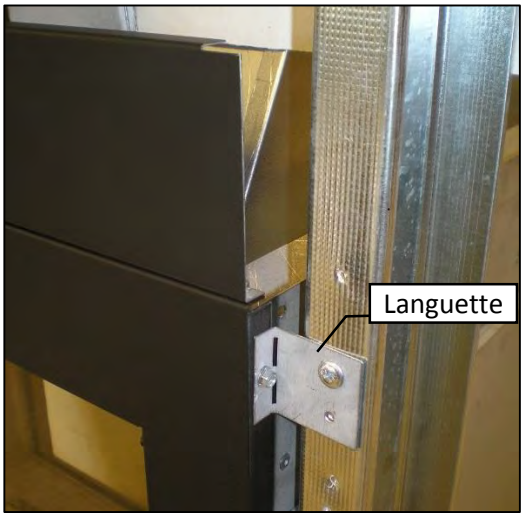

Étape deux: Utiliser la bande de linteau non combustible sur le dessus du cadre du foyer et du gypse pour finir le devant du mur. **N.B. :** Le gypse doit arriver à égalité du devant du foyer.

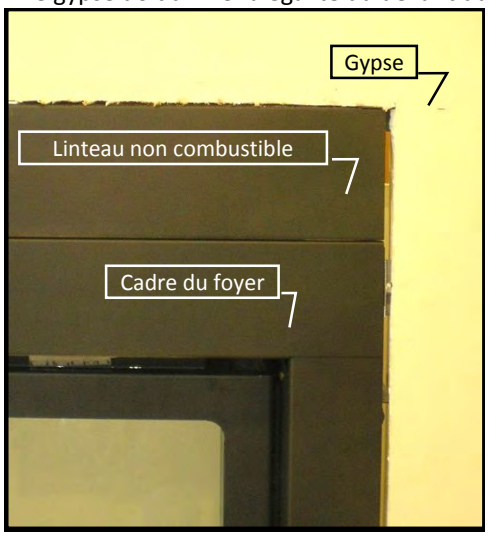

Étape 3 : Une bordure de brique, tuile, ou autre matériau non combustible peut être installée par dessus la façade du foyer pour dissimuler le joint.

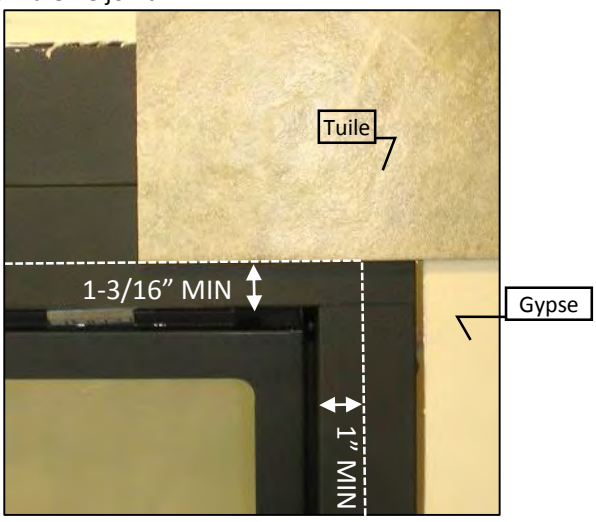

IMPORTANT! : Si vous installez de la tuile, brique ou autre matériau non combustible autour du périmètre de l'encadrement : vous DEVEZ laisser 1" de façade découvert autour de l'ouverture du foyer au bas et sur les côtés, et 1-3/16" découvert en haut. Ceci permet d'installer et enlever l'écran de sécurité. Voir les illustrations ci-dessous. **Un ensemble de bordure pour tuile (ZCV-TLK) est disponible.**

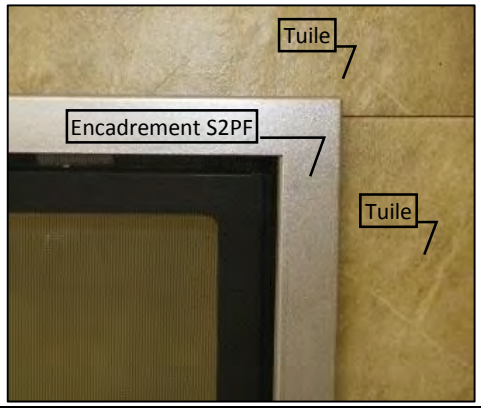

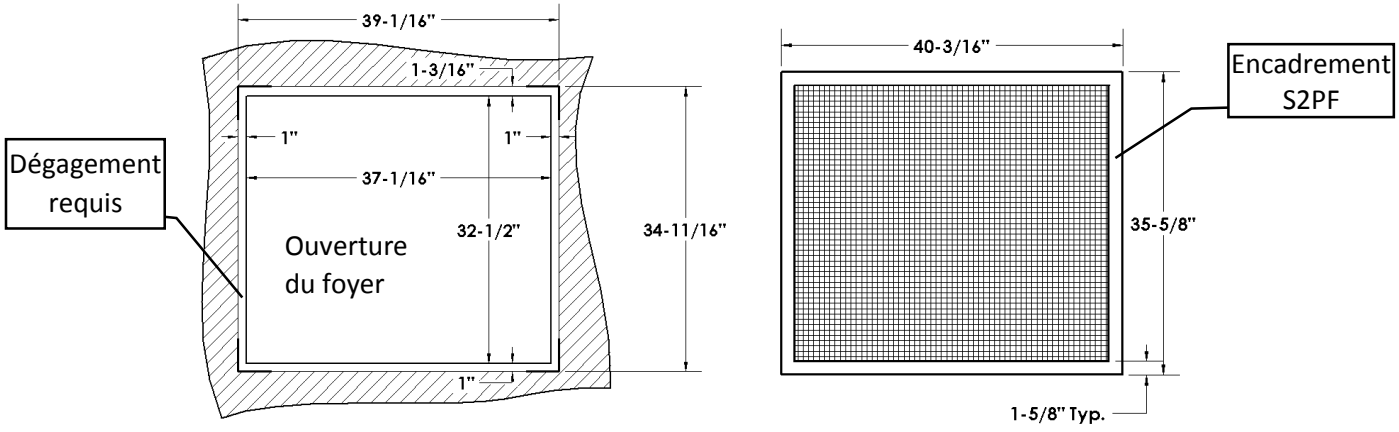

Finition de base 6 : MCVST42 avec MQZCV42DD & bordure de pierre, brique, ou tuile

Étape un : Enlevez bande de linteau non combustible. Faites la charpente avec les languettes orientées tel qu'illustré.

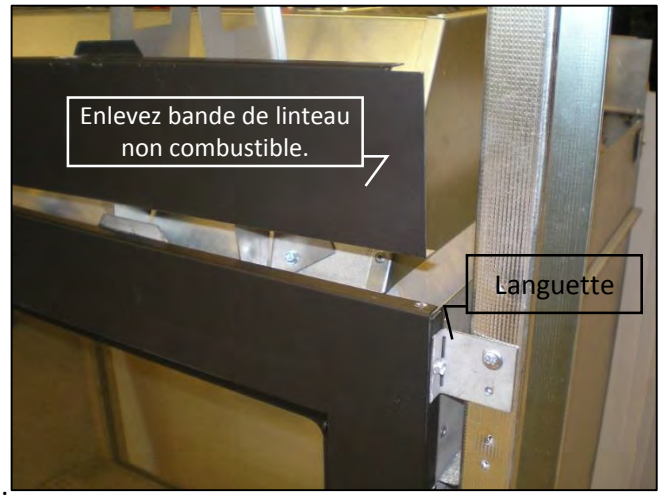

.

Étape 2 : Ne pas utiliser la bande de linteau non combustible au dessus du foyer. Utilisez du panneau de ciment. **N.B. :** Le mur doit arriver à égalité du devant du foyer.

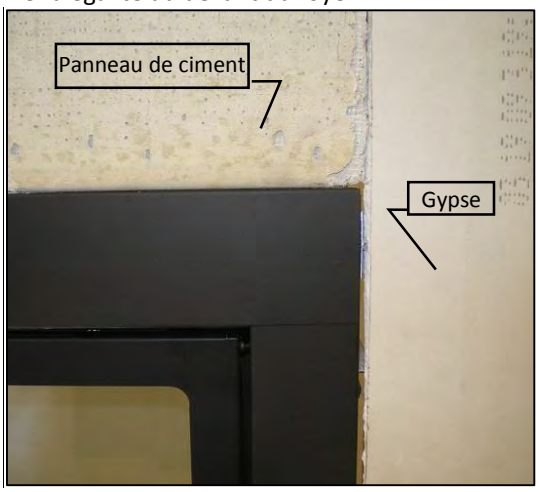

Étape 3 : Une bordure de brique, pierre, ou autre matériau non combustible peut être installée sur le mur. Respectez les dégagements de l'ouverture du foyer ci-dessous.

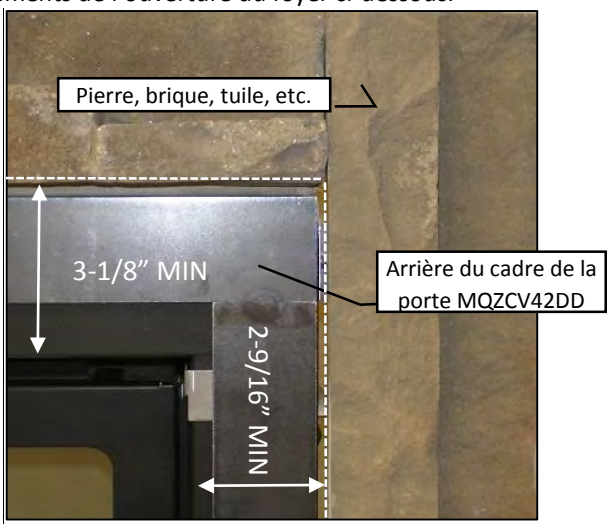

IMPORTANT! : Quand vous installez de la tuile, brique ou autre matériau non combustible autour du périmètre de l'encadrement : vous DEVEZ laisser 2-9/16" de la façade du foyer à découvert autour de l'ouverture du foyer sur les côtés, 2" au bas, et 3-1/8" en haut. Ceci permet d'installer et enlever l'écran de sécurité. Voir les illustrations ci-dessous. **Un ensemble de bordure pour tuile (ZCV-TLK) est disponible.**

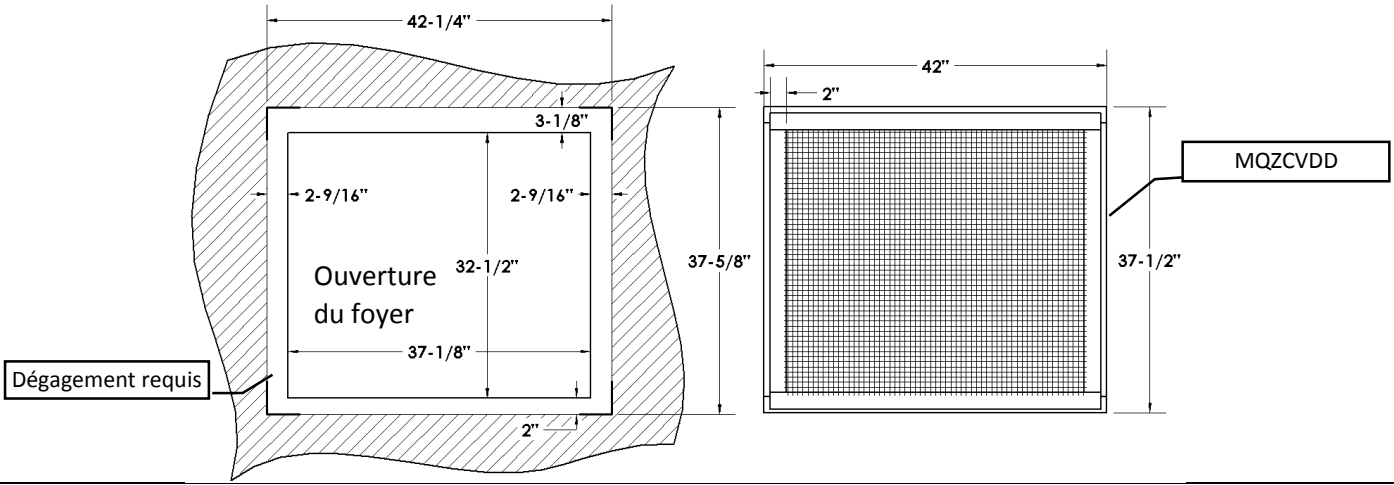

(Suite)

MQ42DD-Portes

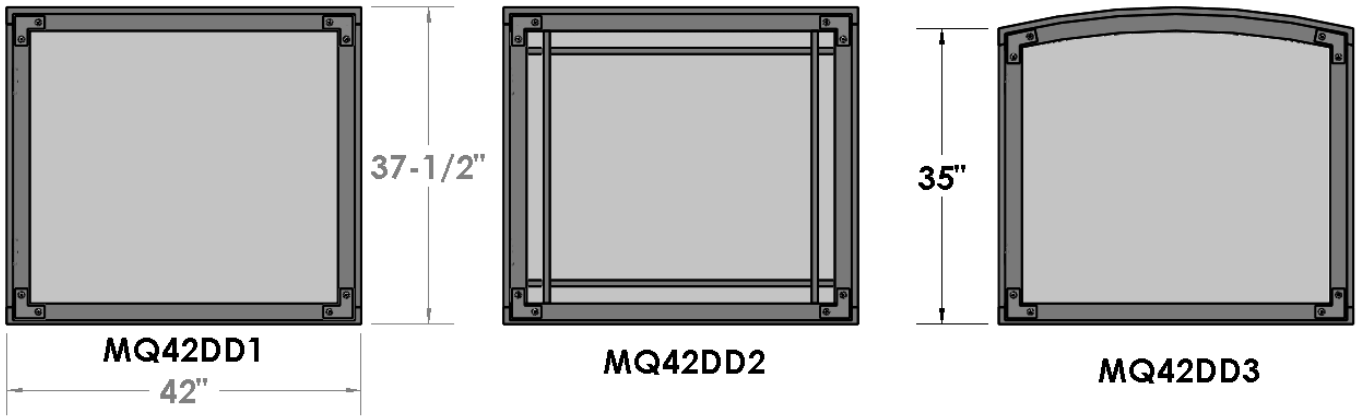

ZCV-TLK Ensemble de rebord pour tuile

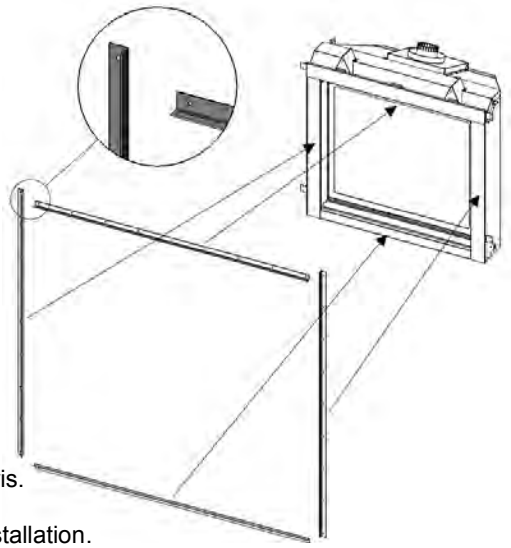

Contenu de l'ensemble : 4 pièces de rebord pour tuile de 45-1/16" de long, 12 vis.

Instructions : -Référez-vous au tableau ci-dessous pour trouver votre choix d'installation.
-Coupez 2 pièces de rebord à la longueur des côtés, et les 2 autres à la longueur du haut et du bas.
-Installez sur la façade du foyer de façon à ce que les brides de vissage soient sous le matériau de façade.

N.B. : Faites attention de laisser assez de dégagement pour l'ouverture du foyer.
Référez-vous à la section ***"Dimensions pour matériaux de façade***" du manuel.

ZCV39

Choix de façade du foyer	Hauteur des pièces de côté	Dégagement latéral à l'ouverture	Longueur des pièces du haut et du bas	Dégagement au haut de l'ouverture	Dégagement au bas de l'ouverture
Avec écran seulement	**31-9/16"**	1"	**35"**	1-3/16"	1"
Encadrement ZCV39S2PF -avec matériau de façade de 1/2" d'épais derrière	**31-9/16"**	1"	**35"**	1-3/16"	1"
Encadrement ZCV39S2PF -matériau de façade jusqu'au bord de l'encadrement	**33-1/16"**	1-3/4"	**36-1/2"**	1-15/16"	1-3/4"
Encadrement ZCV39S1 sur l'âtre	**35-7/16"**	4"	**41"** (pièce du haut requise seulement)	4-1/16"	Aucune pièce de bas requise
Encadrement cadre photo ZCV39S1PF 4"	**37-7/16"**	4"	**41"**	4-1/16"	4"
Porte Designer ZCV39DD	**34-1/2"**	2-5/8"	**38-1/4"**	3-1/8"	2" (Aucune pièce de bas requise, si installé au niveau de l'âtre)

ZCV42 / MCVST42

Choix de façade du foyer	Hauteur des pièces de côté	Dégagement latéral à l'ouverture	Longueur des pièces du haut et du bas	Dégagement au haut de l'ouverture	Dégagement au bas de l'ouverture
Avec écran seulement	**34-11/16"**	1"	**39-1/16"**	1-3/16"	1"
Encadrement ZCV42S2PF -avec matériau de façade de 1/2" d'épais derrière	**34-11/16"**	1"	**39-1/16"**	1-3/16"	1"
Encadrement ZCV42S2PF -matériau de façade jusqu'au bord de l'encadrement	**36-3/16"**	1-3/4"	**40-9/16"**	1-15/16"	1-3/4"
Encadrement ZCV42S1 sur l'âtre	**38-9/16"**	4"	**45-1/16"** (pièce du haut requise seulement)	4-1/16"	Aucune pièce de bas requise
Encadrement cadre photo ZCV42S1PF 4"	**40-9/16"**	4"	**45-1/16"**	4-1/16"	4"
Porte Designer ZCV42DD	**37-5/8"**	2-9/16"	**42-1/4"**	3-1/8"	2" (Aucune pièce de bas requise, si installé au niveau de l'âtre)

Avant d'installer quelque type de manteau que ce soit, il est important de déterminer si ses matériaux sont combustibles ou non. Il y a 2 types de manteaux à considérer : combustible et non combustible.

Un **manteau combustible** est celui qui est fait de matériaux qui peuvent se décolorer, s'enflammer ou perdre de leur intégrité en présence de chaleur. Ces manteaux doivent obligatoirement se conformer aux dimensions indiquées.

Inversement, un **manteau non combustible** est celui qui est fait de matériaux ininflammables. Vérifiez les codes et règlements locaux pour déterminer si votre manteau est combustible ou non.

L'avantage des manteaux non combustibles est qu'ils peuvent être installés contre la bordure pour tuile de l'appareil. Les manteaux combustibles doivent se conformer aux restrictions de dimension indiquées.

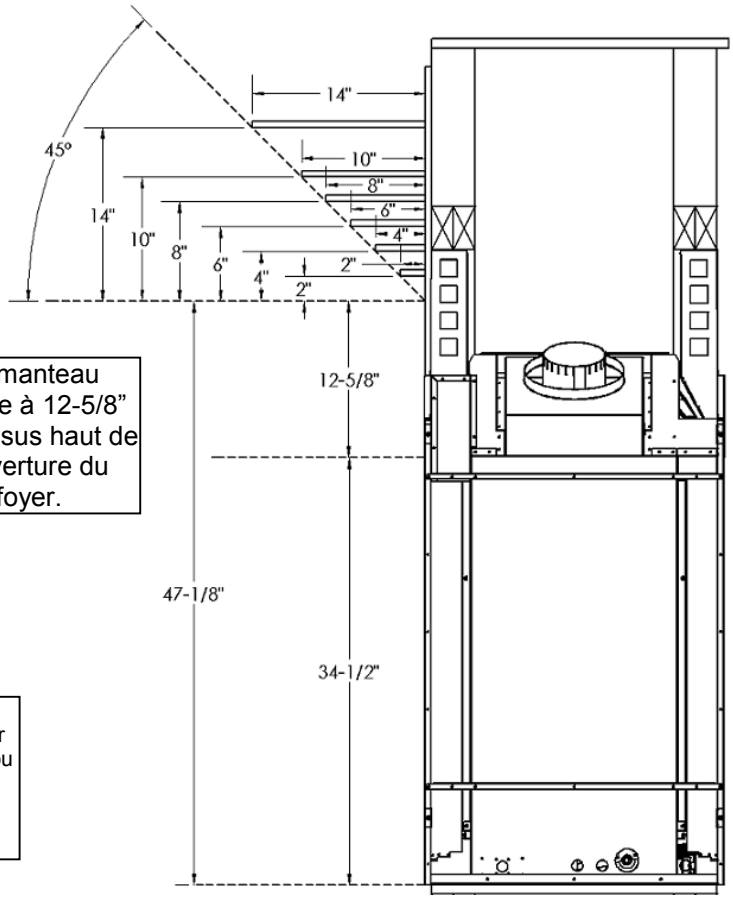

Le manteau débute à 12-5/8" au-dessus haut de l'ouverture du foyer.

Les dimensions des manteaux sont à partir de la façade du foyer ou des matériaux non combustibles qui recouvrent le foyer.

-Avertissement sur les objets combustibles ou non, placés sur le manteau-
Il ne faut pas placer des objets combustibles sur un manteau non combustible sauf si celui-ci est placé à la hauteur minimale requise pour un manteau combustible. Déterminer si votre manteau respecte les dimensions des manteaux combustibles.

Dégagements aux pattes et manteaux

Le mur adjacent doit être à 1-1/2" des espaceurs (2" du bord du cadre de la façade).

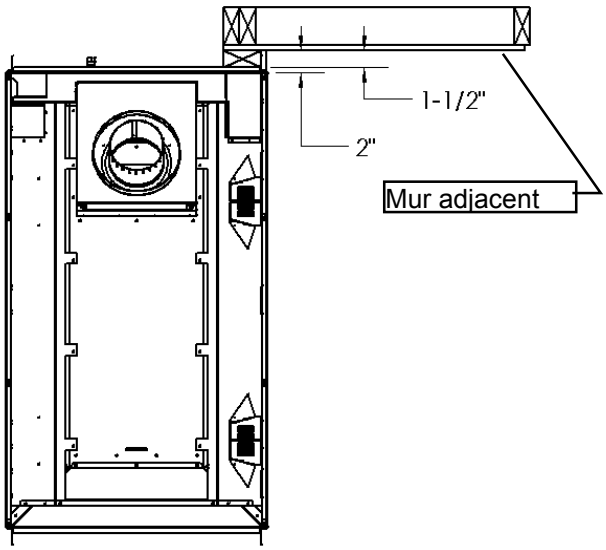

Vue dessus

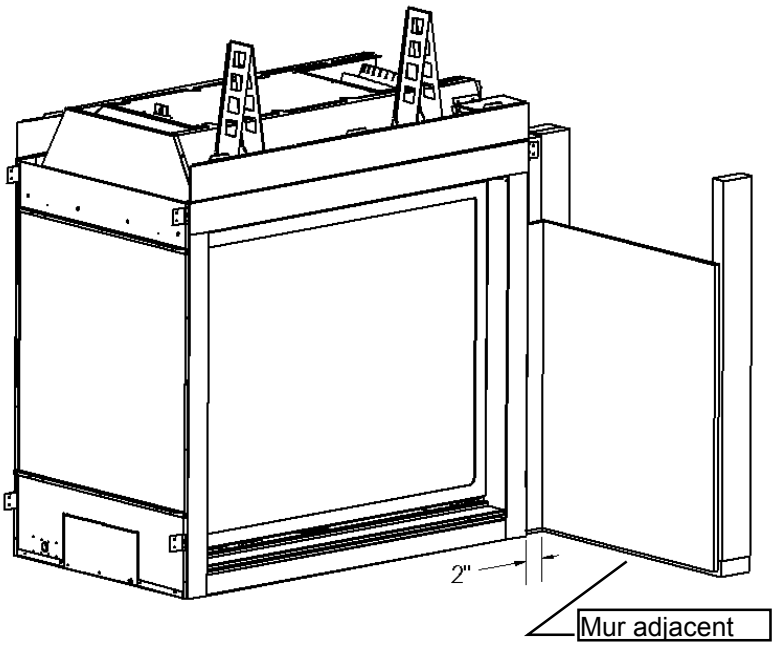

MCVST42 Dégagements aux combustibles

Dégagement aux combustibles MCVST42	
Devant	24”
Arrière (à partir des espaceurs)	0”
Plancher*	0”
*N.B. : Si l’appareil est installé sur du tapis ou matériau combustible autre que du bois. Il doit être déposé sur un panneau de métal ou de bois qui fait toute la largeur et la longueur du foyer. Le tapis peut dépasser de 1po au-dessus du plancher de l’appareil.	
Plafond, hauteur minimale (à partir du bas du foyer)	67”
Dessus (à partir des espaceurs)	0”
Dessus du coude 90º, dans une enchâssure 67-73po **Z58WTS nécessaire**	4” au-dessus Z58WTHS
Dessus du coude 9no0o, dans une enchâssure plus de 73po (Z58WTS pas nécessaire)	4”
Système d’évacuation	
Dessus du conduit horizontal	1/1/2”
Côtés et dessous du conduit horizontal	1” tous systèmes d’évacuation
Tuyau d’évacuation vertical	1” tous systèmes d’évacuation

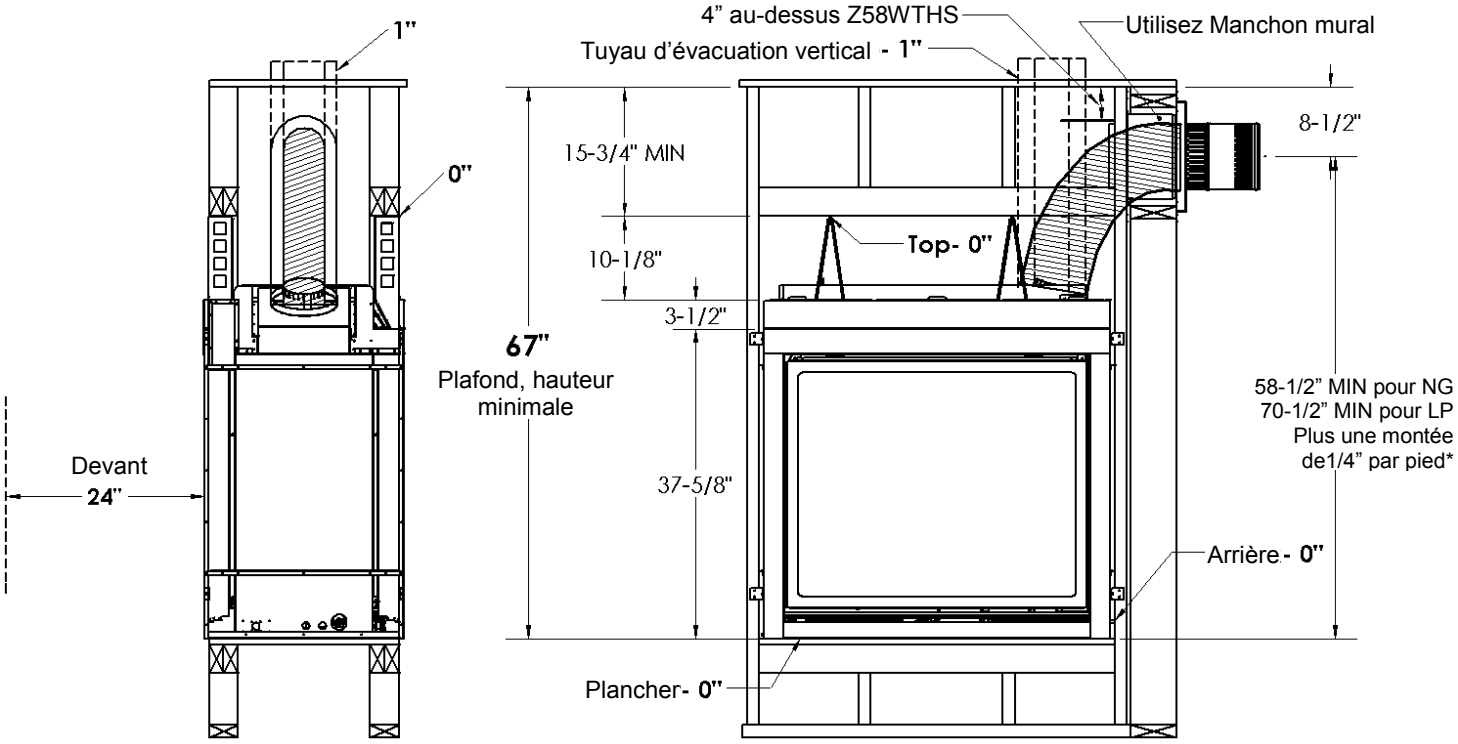

MCVST42 Écran de sécurité pour enfants

Contenu de l'ensemble :
[1] Écran de sécurité pour enfant-prêt à installer

Instructions d'installation :
Fixez l'écran au foyer selon les instructions ci-dessous.

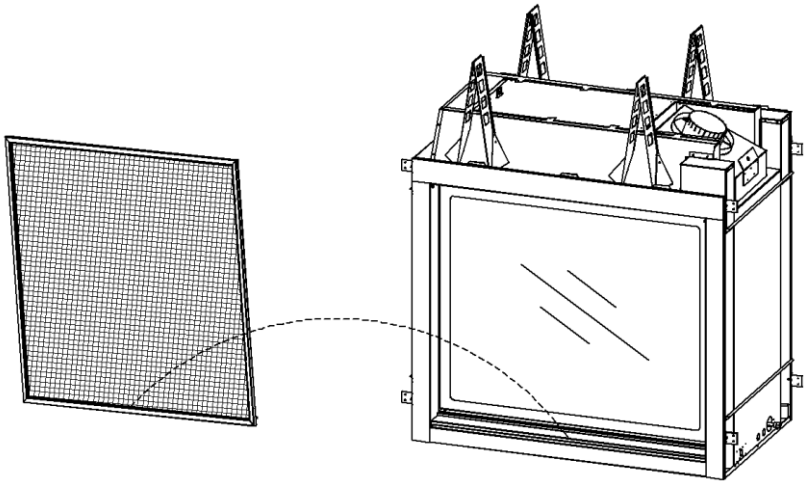

⚠ Avertissement :
Attendre que l'appareil soit COMPLÈTEMENT refroidi avant de toucher à la vitre ou essayer d'installer ou enlever l'écran de sécurité pour enfant.

Placez le crochet du bas de l'écran sur le cadre du foyer sous le panneau d'accès.

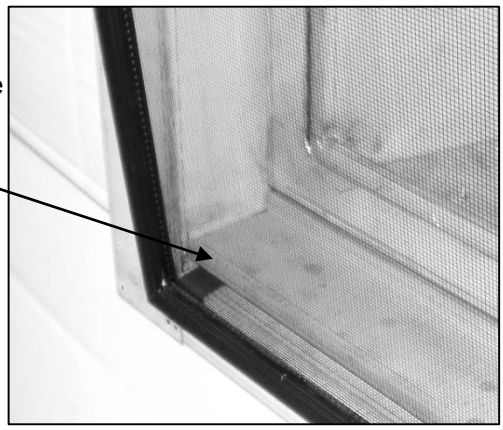

Poussez le haut de l'écran contre le haut du foyer et accrochez aux vis des côtés du cadre. Poussez l'écran vers le bas pour bloquer en place.

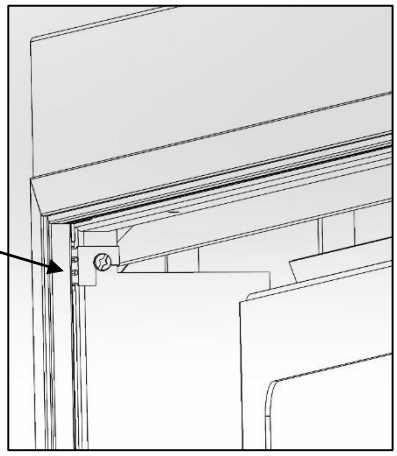

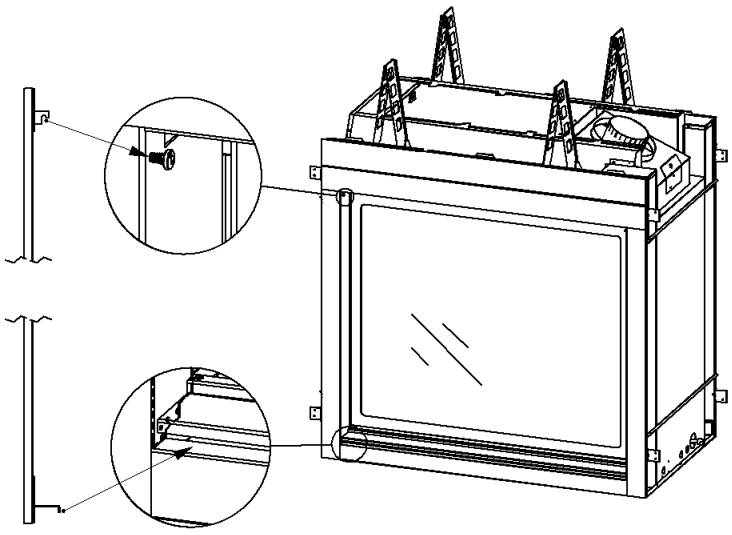

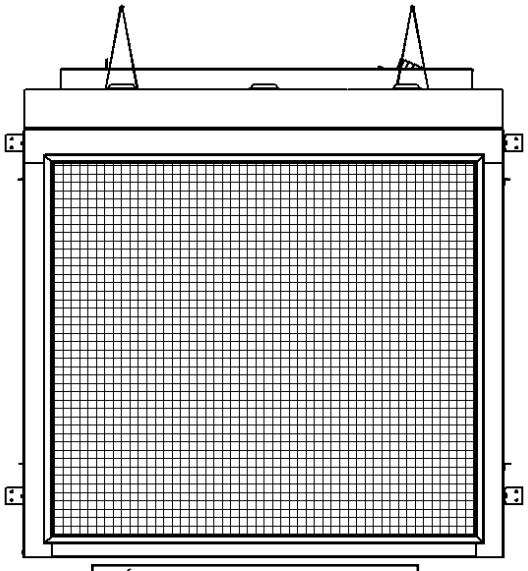

Écran bloqué en place.

Pour enlever l'écran de sécurité, **ATTENDEZ QUE L'APPAREIL SOIT COMPLÈTEMENT REFROIDI.** Soulevez le centre du cadre de l'écran et tirez le bas de l'écran vers vous.

ZCV39 / ZCV42 / MCVST42 Installation de l'encadrement

Chaque ensemble contient un encadrement et [8] vis DT.

N.B. : L'installation d'un écran de sécurité ZCV39CSS ou ZCV42CSS est nécessaire avec ces encadrements.

- Tous ces encadrements sont installés sur l'écran de sécurité tel que montré ci-dessous. L'ensemble écran et encadrement est alors installé sur l'appareil selon les indications de la section ***Installation de l'écran de sécurité pour enfants.***
- Il faut laisser in espace de 1/4" au dessus et sur les côtés de l'encadrement pour permettre de l'installer et de l'enlever.
- Si vous avez l'intention d'utiliser des matériaux de façade qui dépassent de l'avant du foyer, (i.e., panneau de béton, brique ou tuile), référez-vous à la section ***Exigences pour la façade***.
- Un rebord pour tuile est disponible : ZCV-TLK. Suivre les instructions fournies avec cette pièce.

ZCV39S1 / ZCV39S1PF/ ZCV39S2PF / ZCV42S1 / ZCV42S1PF / ZCV42S2PF

Installation de l'encadrement sur l'écran:

1. Placez l'encadrement face en bas sur une surface protégée.
2. Déposez l'écran sur l'arrière de l'encadrement.
3. Pliez les languettes du bas et haut de l'encadrement vers le haut.
4. Vissez l'écran par les trous du haut et du bas tel qu'illustré.

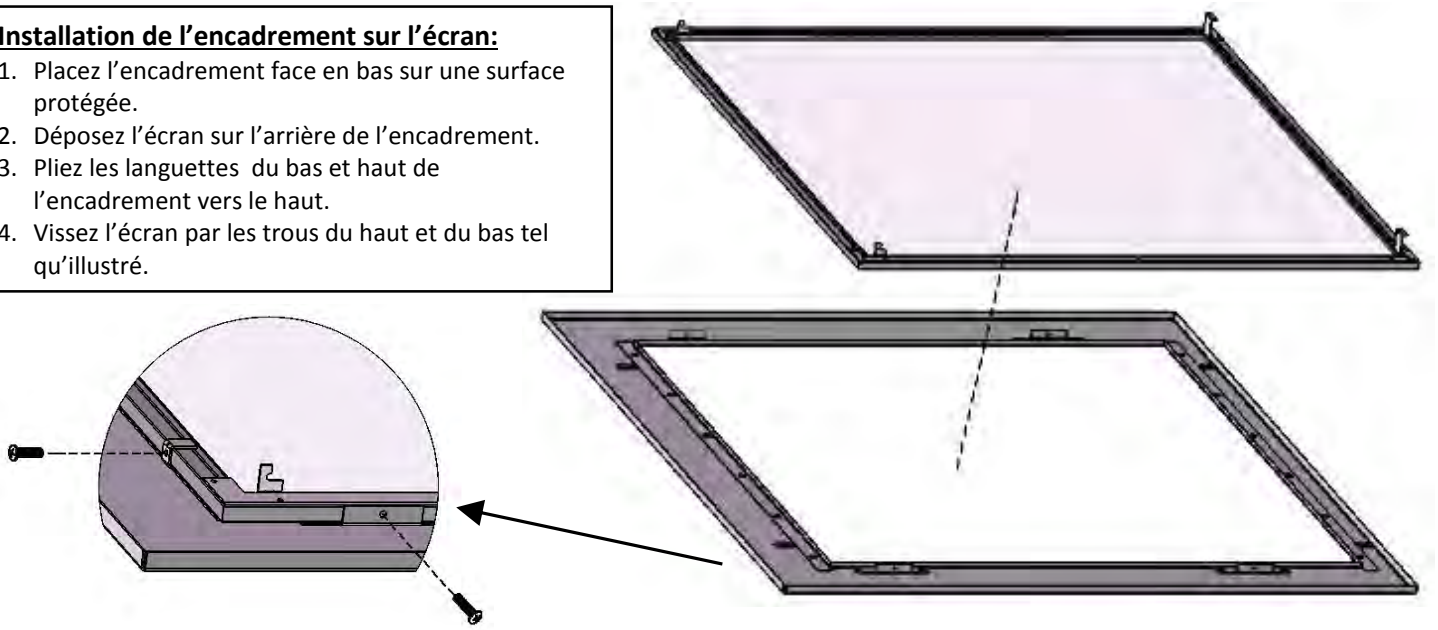

Installez l'ensemble écran et encadrement tel qu'indiqué à la section *Installation de l'écran de sécurité pour enfants*.

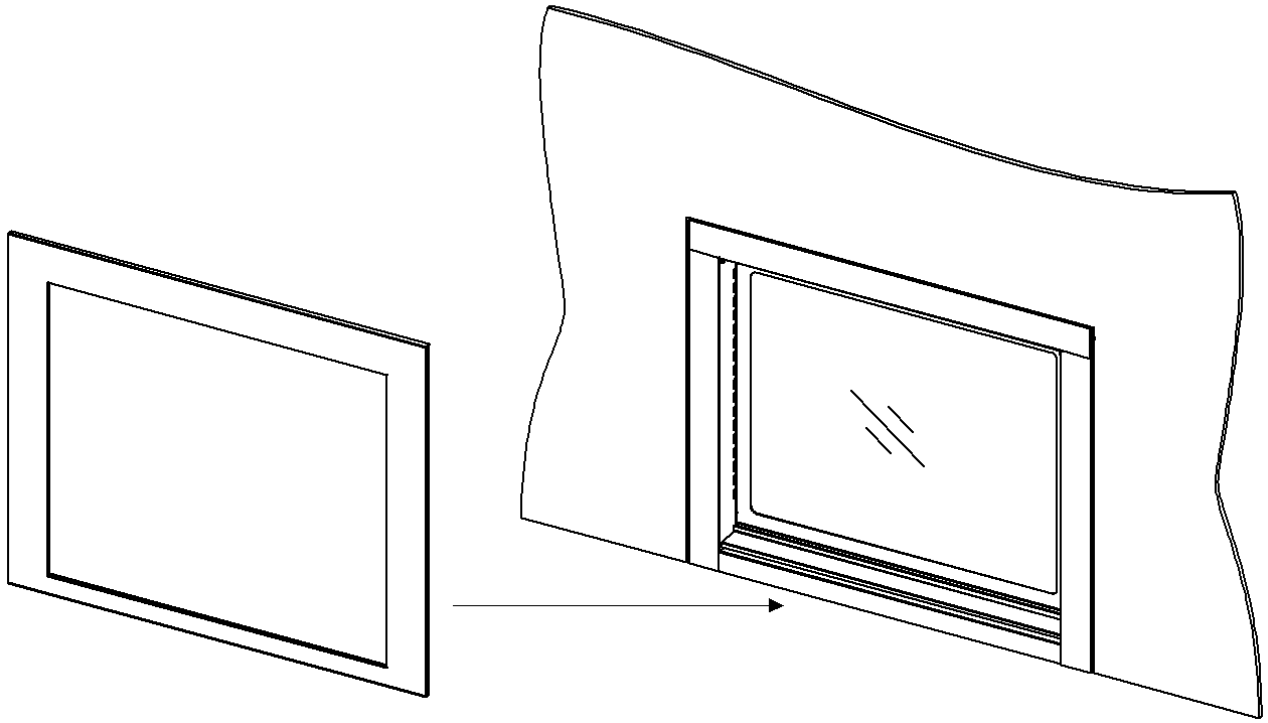

MQZCV39DD / MQZCV42DD Installation de la porte Designer

Chaque ensemble contient : le cadre arrière, le cadre avant, et le grillage

- Si vous avez l'intention d'utiliser des matériaux de façade dépassant le devant du foyer (i.e., panneau de béton, brique ou tuile), référez-vous à la section ***Exigences pour la façade***.
- Vous devez laisser un espace d'au moins 1/8" en haut et sur les côtés de la porte pour permettre de l'installer et de l'enlever.
- Un ensemble de rebord pour tuile est disponible : ZCV-TLK. Suivre les instructions fournies avec cet ensemble.
- Retour châssis peut être installé et utilisé comme rebord pour tuile aussi.

Assemblage de la porte:

1. Glissez le grillage dans le cadre avant.
2. Placez les douilles des pentures du cadre avant sur les tiges des pentures du cadre arrière.

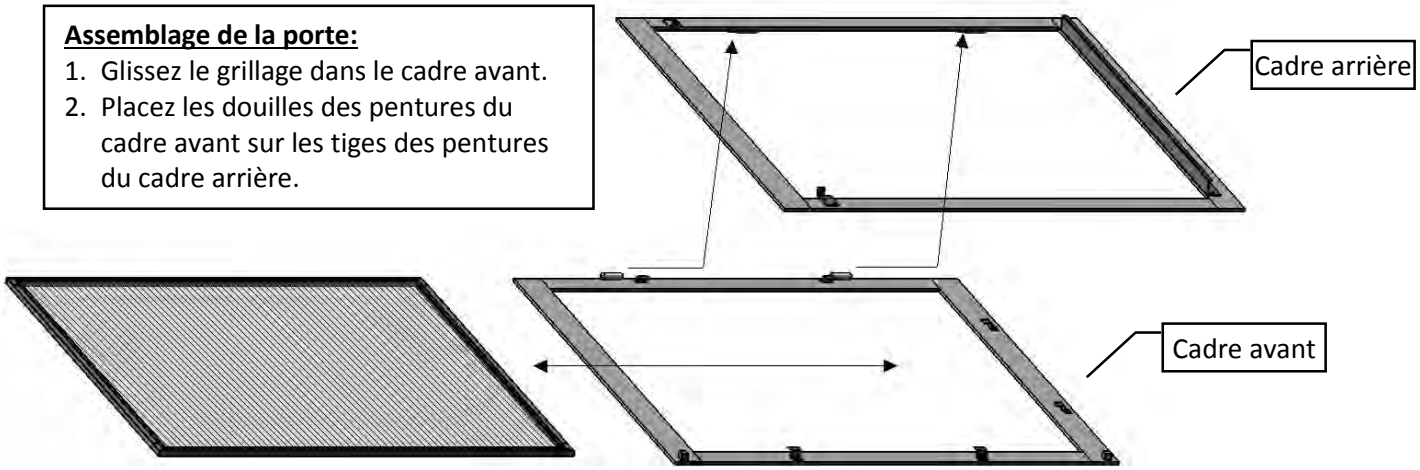

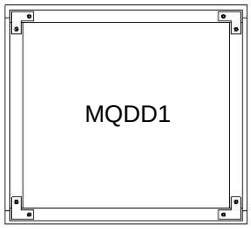

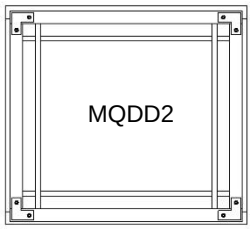

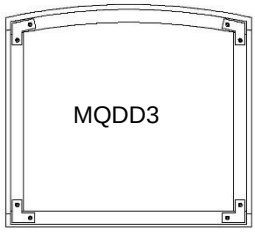

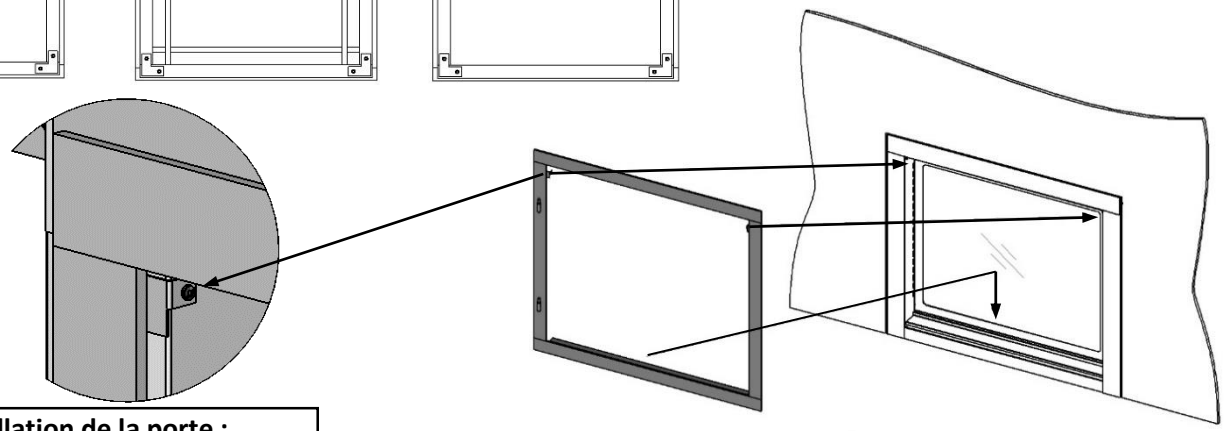

Installation de la porte :

1. Séparez le cadre avant du cadre arrière.
2. Déposez le cadre arrière sur la pièce d'appui du foyer sous le panneau d'accès.
3. Utilisez les vis aux coins supérieurs du cadre du foyer pour fixer le cadre arrière au foyer.
4. Insérez le grillage dans le cadre avant.
5. Placez les douilles des pentures du cadre avant sur les tiges des pentures du cadre arrière.

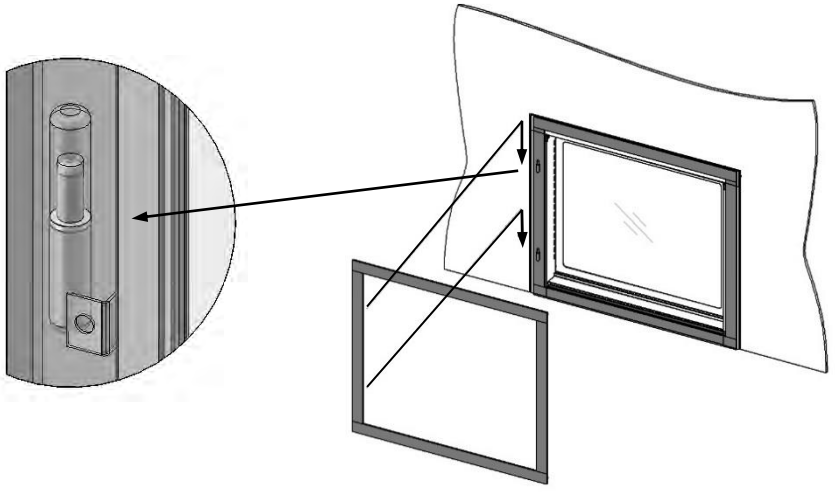

MST42PL Installation de la doublure

⚠ Avertissement: Le fait de ne pas positionner les pièces selon ces diagrammes ou le fait d'utiliser des pièces non approuvées spécifiquement pour cet appareil, peuvent causer des dommages à la propriété ou des blessures.

Instructions: (N.B. : La doublure de porcelaine doit être installée AVANT la grille pour bûches ou le plateau pour verre)

Étape un : Retirez le brûleur principal (voir la section ***Retrait du brûleur***). Si la grille pour bûches ou le plateau pour verre sont déjà installés, ils doivent aussi être enlevés.

Étape deux : Dépliez les crochets de retenue pour les éloigner du mur de la chambre de combustion (Voir plus bas).

Étape trois : Inclinez et glissez le panneau contre chaque mur de la chambre de combustion. Faites attention en déplaçant les panneaux au-dessus de la zone de la veilleuse.

Étape quatre : Repliez les crochets de retenue pour retenir la doublure.

Étape cinq : Réinstallez toutes les composantes.

Le MP42PL est composé de :
[1] –panneau
[1] - panneau latéral de la veilleuse

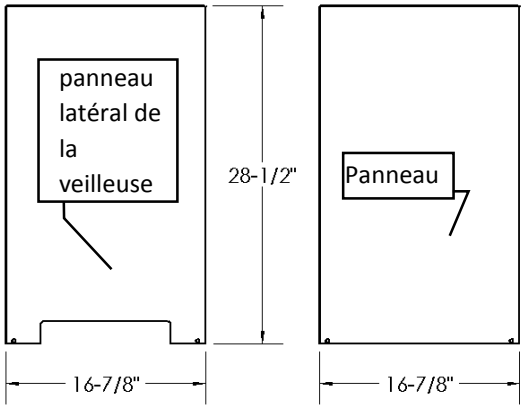

Enlevez les 4 vis pour retirer le Brûleur.

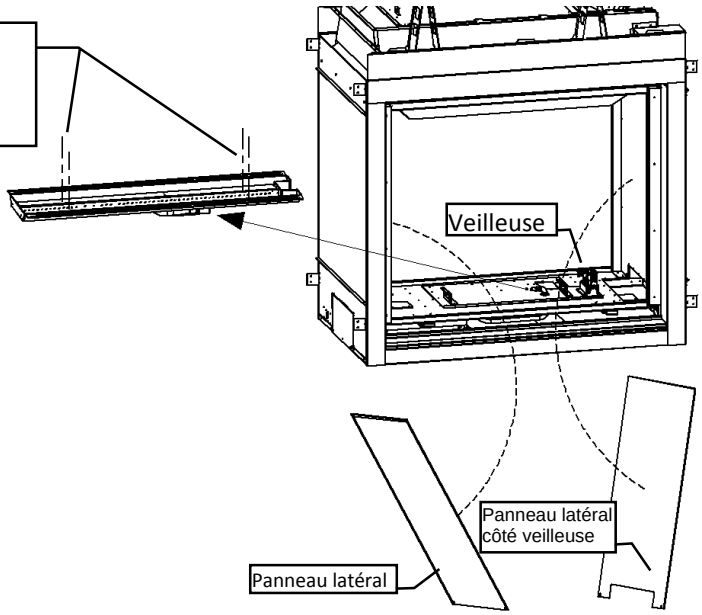

Foyer identifié comme appareil de chauffage

Ne pas enlever le déflecteur pour installer le panneau de porcelaine.

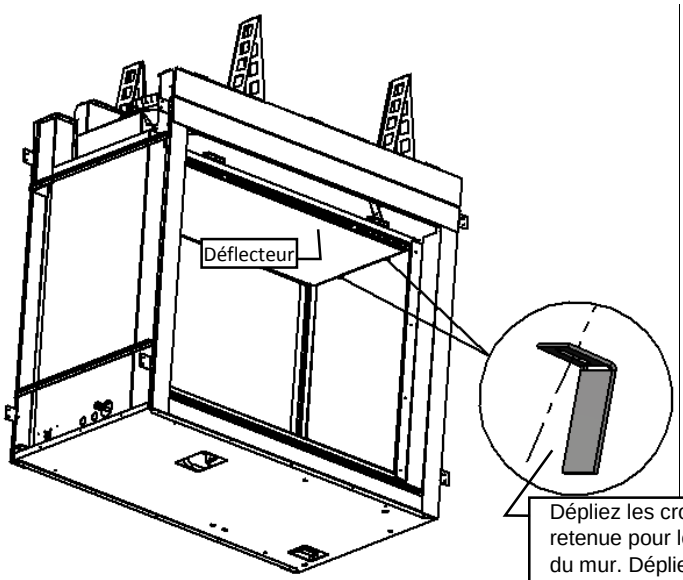

Foyer décoratif

Ne pas enlever les déflecteurs de chaleur en verre pour installer le panneau de porcelaine.

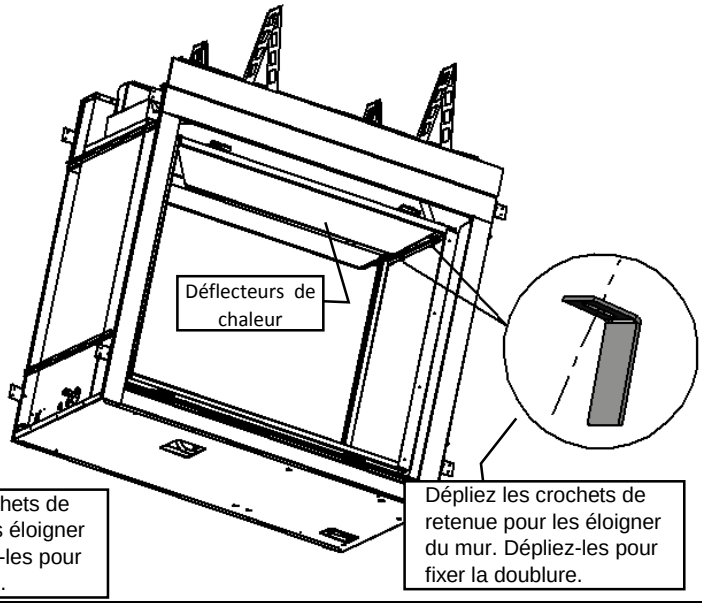

⚠ N.B. : La déformation et la décoloration des doublures de porcelaine ou de métal peint ne sont pas couvertes par la garantie. Ces doublures peuvent se décolorer ou se déformer lors du fonctionnement normal de l'appareil. Ceci est normal et ne constitue pas un défaut.

MST42RL -Installation de la doublure de brique- Lorsque la grille M42LG est utilisée

NE PAS UTILISER AVEC MST42GT.

Le MP42RL est composé de :
[2] – Panneau arrière

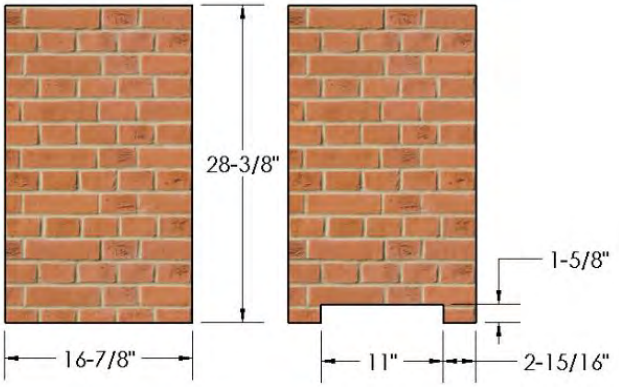

N.B. : La doublure de brique doit être installée AVANT le M42LG.

N.B. : Le déflecteur (appareils de chauffage) ou les déflecteurs (appareils décoratifs) doivent être enlevés. Voir la section *Retrait du / des déflecteurs* du manuel.

⚠ AVERTISSEMENT: Le fait de ne pas positionner les pièces selon ces diagrammes ou le fait d'utiliser des pièces non approuvées spécifiquement pour cet appareil, peuvent causer des dommages à la propriété ou des blessures.

1. Le déflecteur (appareils de chauffage) ou les déflecteurs (appareils décoratifs) doivent être enlevés.

Voir la section ***Retrait du / des déflecteurs*** du manuel.

2. Placez les languettes du haut de la chambre de combustion tel qu'illustré.

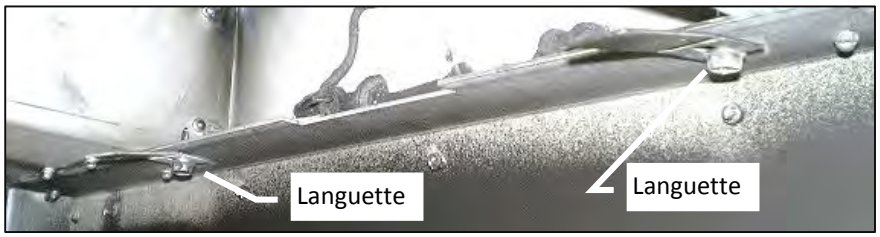

3. Insérez les doublures dans le foyer.

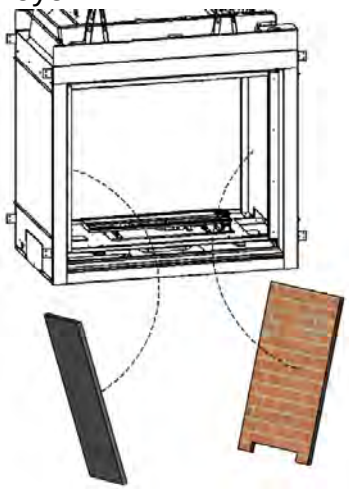

4. Repliez les languettes sur le panneau.

5. **Appareils de chauffage seulement:** Retirer Mont Tab à partir de fin déflecteur.
6. Réinstallez toutes les composantes.

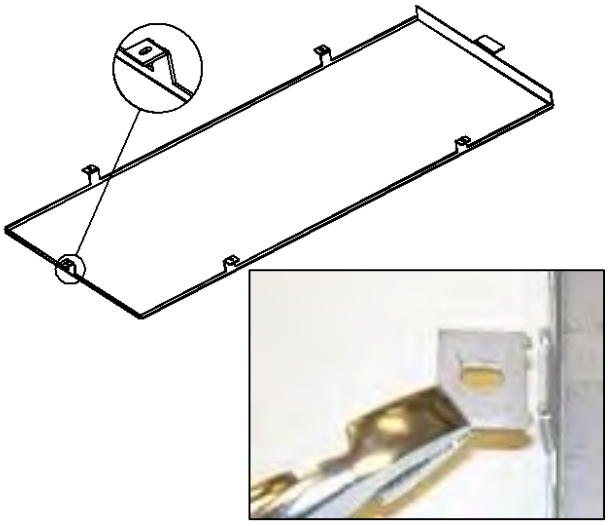

ZCV42MCVST Retrait du déflecteur (appareils de chauffage)

Pour enlever le déflecteur :

Retirez les [5] vis DT qui retiennent le déflecteur en place.

N.B. : Enlevez la vis du bout en dernier. Voir ci-dessous.

Pour Replacer le déflecteur :

Accrochez la languette de fixation sur le bord au Haut de la chambre de combustion.

Replacez la vis du bout en premier.

Replacez les [4] autres vis.

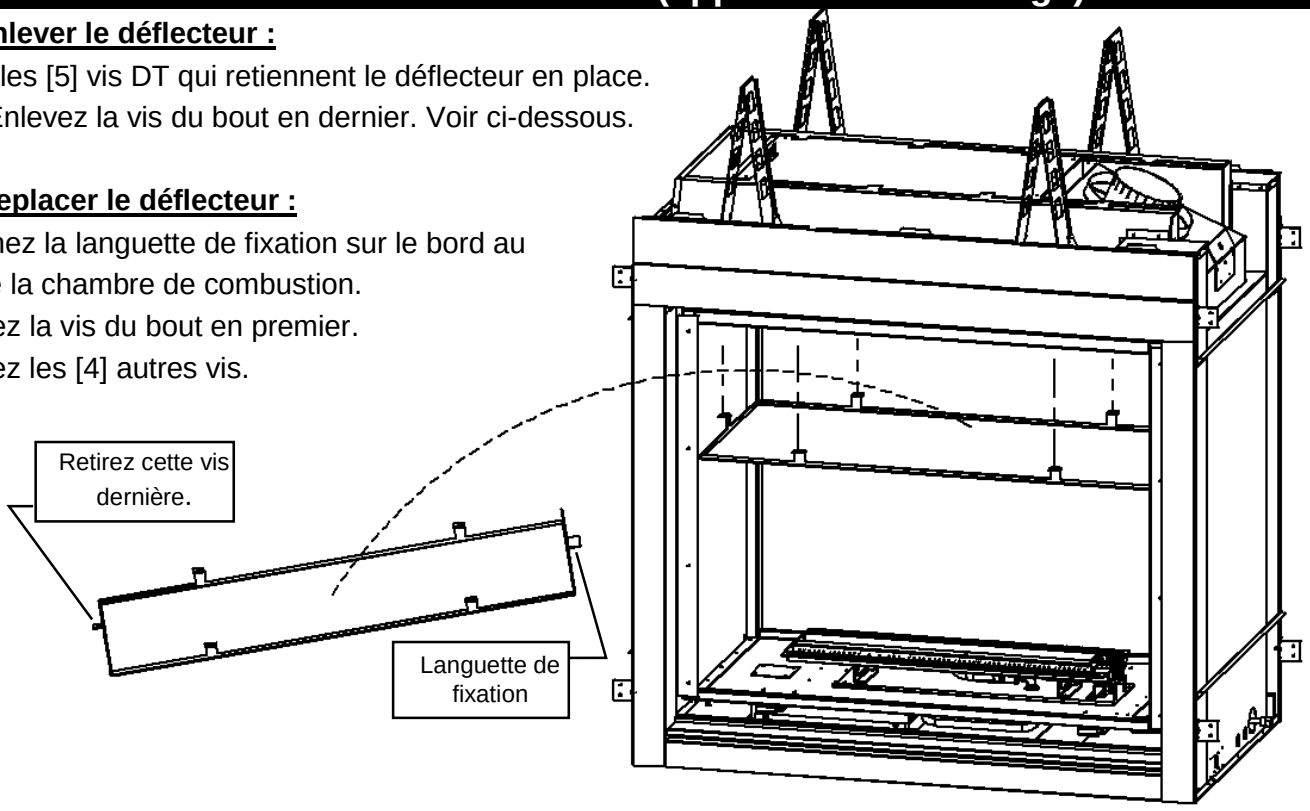

ZCV42MCVST Retrait des déflecteurs (appareils décoratifs)

Pour enlever les déflecteurs :

Retirez les [2] vis DT qui retiennent chaque déflecteur en place.

Pour replacer les déflecteurs :

Replacez les [2] vis DT qui retiennent chaque déflecteur en place.

Assurez-vous que la languette s'engage dans la fente du petit déflecteur à l'intérieur de l'appareil.

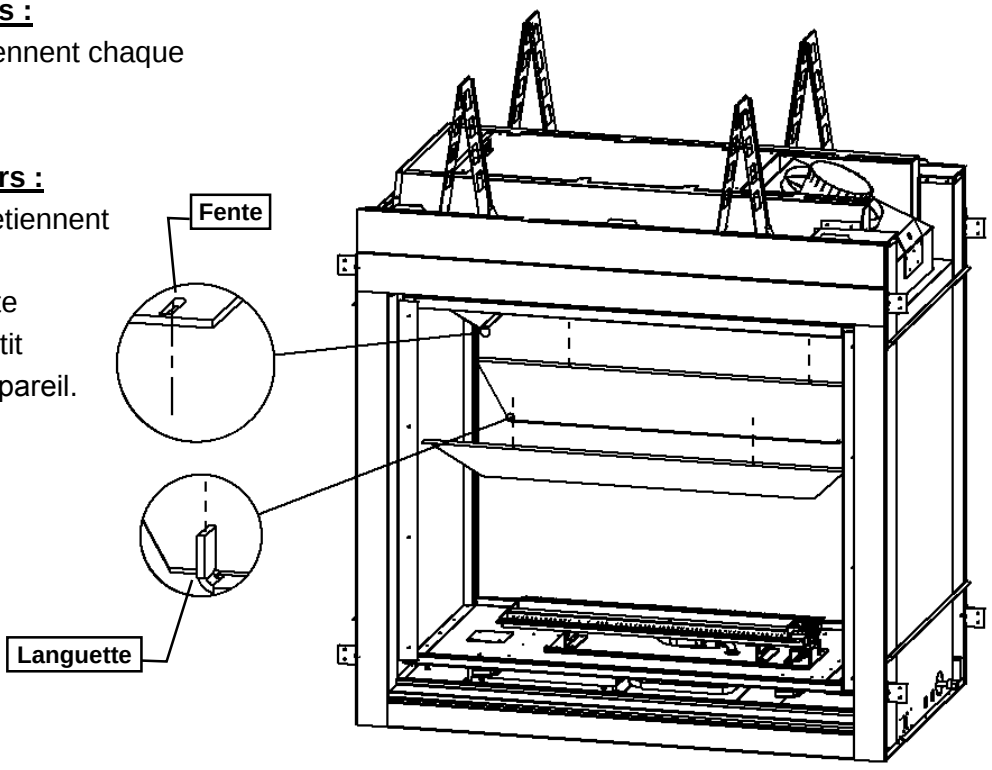

MST42-GT Installation / Retrait MCVST42

NE PAS UTILISER AVEC MST42RL.

Contenu de l'ensemble : 1 plateforme pour verre

Instructions:

Pour installer: Placez la plateforme dans la chambre de combustion, tel qu'illustré.

Pour enlever: Soulevez la plateforme à un bout et enlevez délicatement.

Faites attention autour le la zone de la veilleuse.

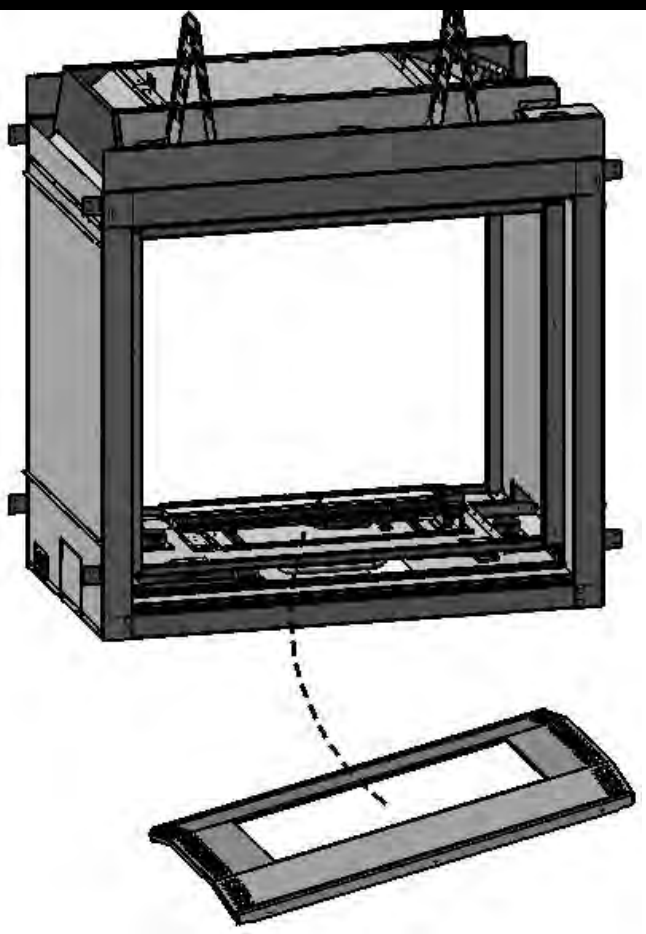

⚠ ATTENTION

La zone de la veilleuse ne doit pas être recouverte, ceci retarderait l'allumage.

*L'écran de veilleuse doit être inspecté visuellement une fois par mois pour voir s'il y a signe de détérioration due à l'exposition à la flamme. Remplacez si nécessaire.

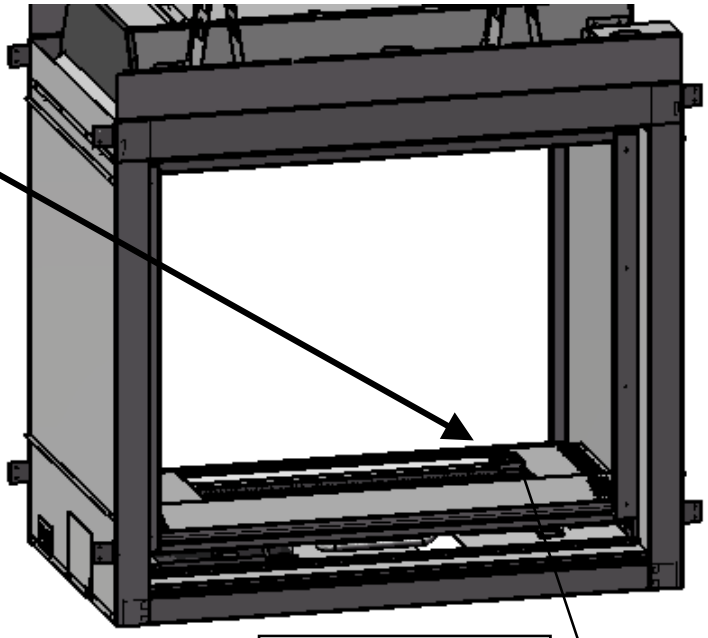

La zone de la veilleuse ne doit pas être recouverte

Les éléments suivants peuvent être utilisés avec le plateau en verre:

- **ULK3 Light Kit**
- **MQLOG1**
- **MQLOG2**
- **M42LOG3**
- **RBCB1 Cannonballs**
- **VLBIT4 or VLBIT6**
- **Decorative Glass**
- **MQSTONE**
- **MQROCK2 or MQROCK3**
- **MQEMBER**

Reportez-vous à la section appropriée dans le manuel pour ces articles.

Contenu de l'ensemble:

1. [2] Grilles bûche
2. [2] grands Sacs 3/4" roche de lave
3. [3] 350 Embers
4. [1] Vermiculite
5. [1] Isolation Laine
6. [1] plaque de grille
7. [6] Vis DT

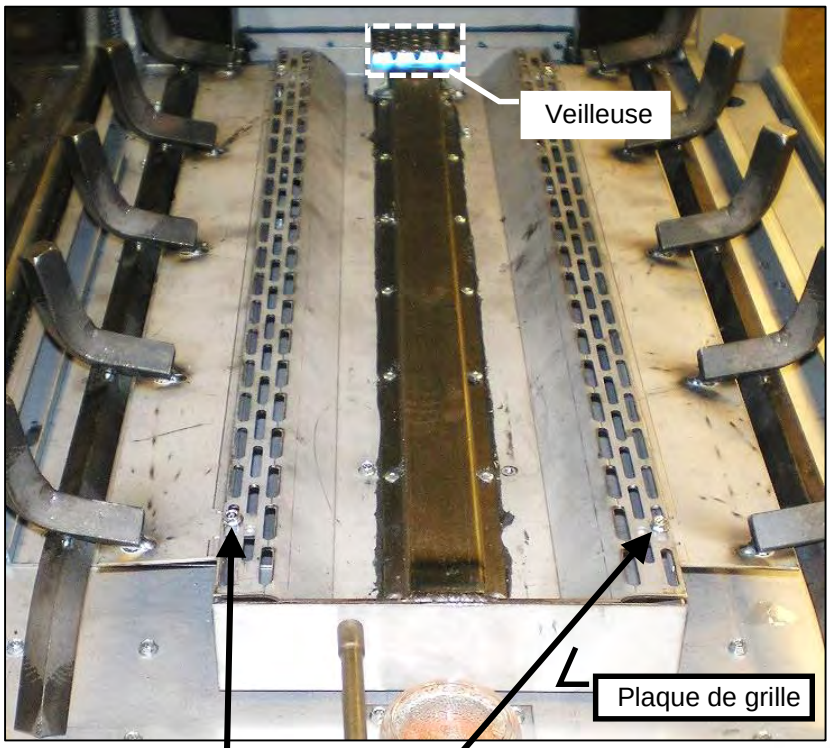

Instructions:

1. Placez les grilles dans le foyer.
2. Faites glissez les grilles sous la partie encavée du plateau de brûleur.
3. Fixez avec les vis.
4. Fixez la plaque de grille au bout du plateau de brûleur avec des vis.

Pour enlever:

1. Enlevez les vis qui retiennent la grille en place.
2. Enlevez les vis qui retiennent la plaque de la grille place.
3. Retirez de la chambre de combustion.

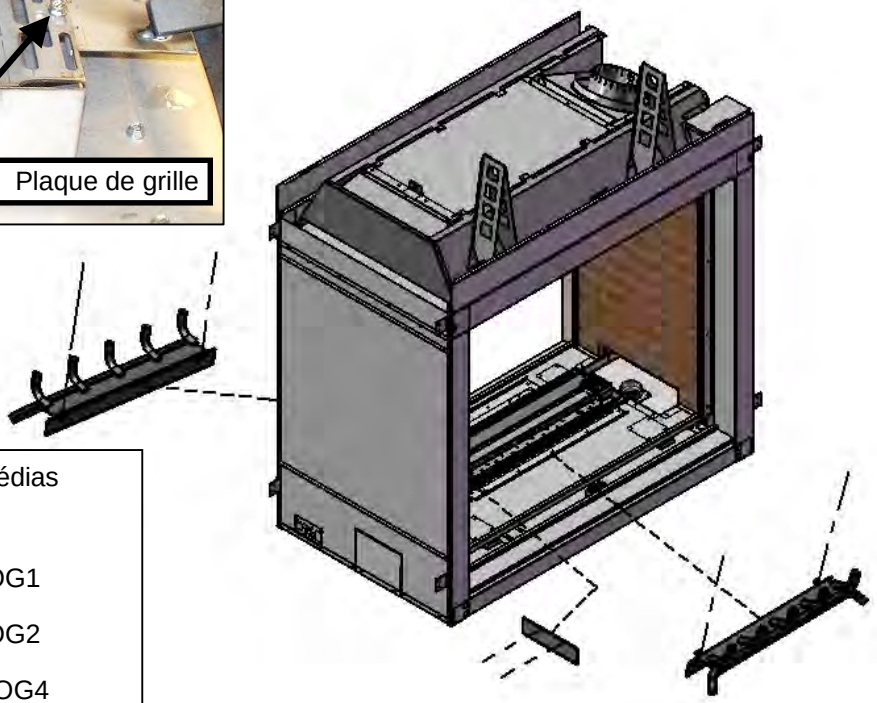

Utiliser les médias fournis avec:

- MQLOG1
- MQLOG2
- M42LOG4

MQ42LOG1 Ensemble Bois flotté (8pc) - Pour une utilisation avec MST42GT

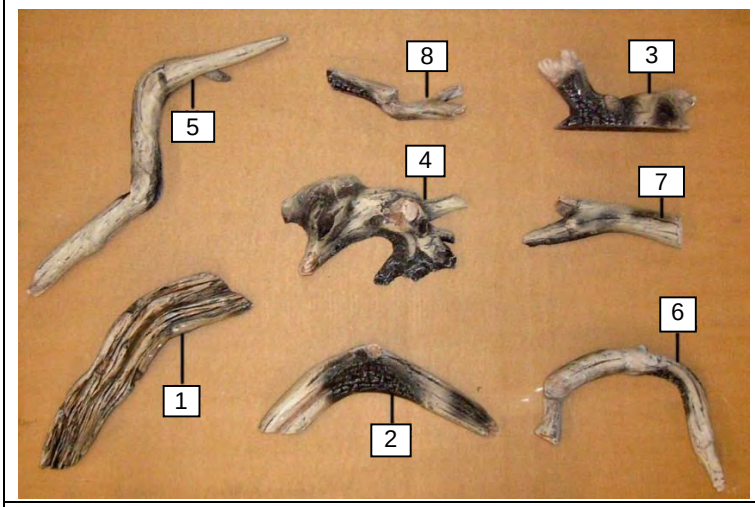

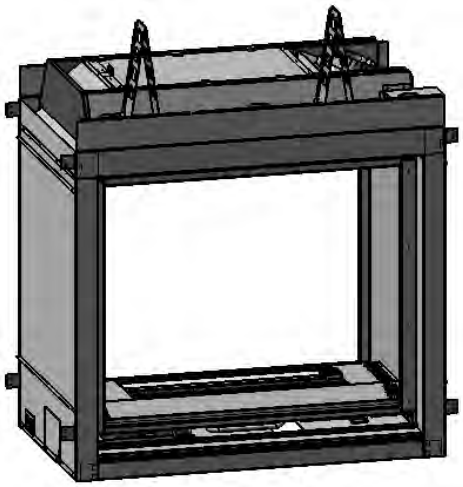

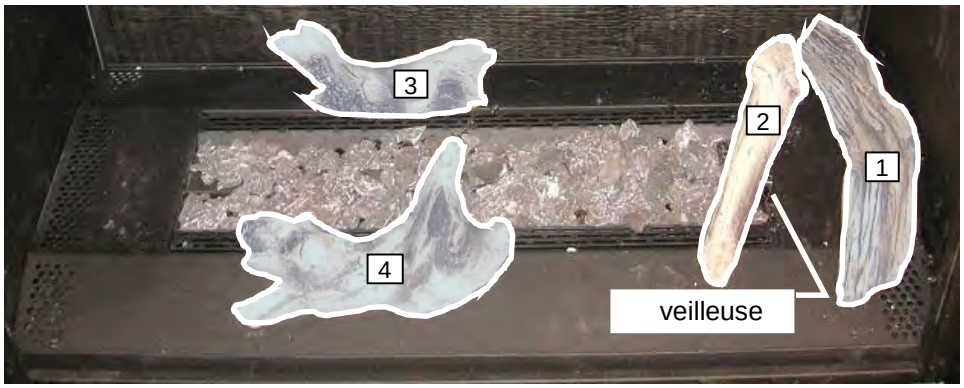

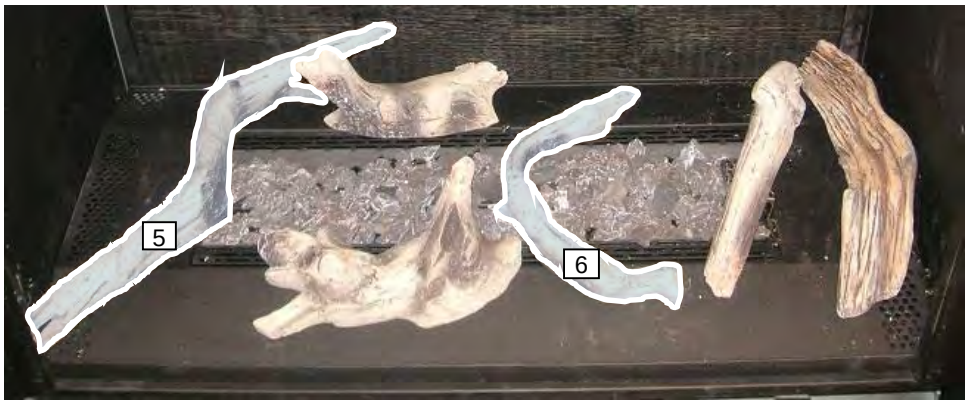

⚠

AVERTISSEMENT:
Le fait de ne pas placer les pièces selon ces diagrammes ou le fait de ne pas utiliser seulement des pièces spécialement approuvées pour cet appareil peut causer des blessures corporelles ou des dommages matériels.

MQ42LOG1 Ensemble Bois flotté (8pc) - Pour une utilisation avec M42LG

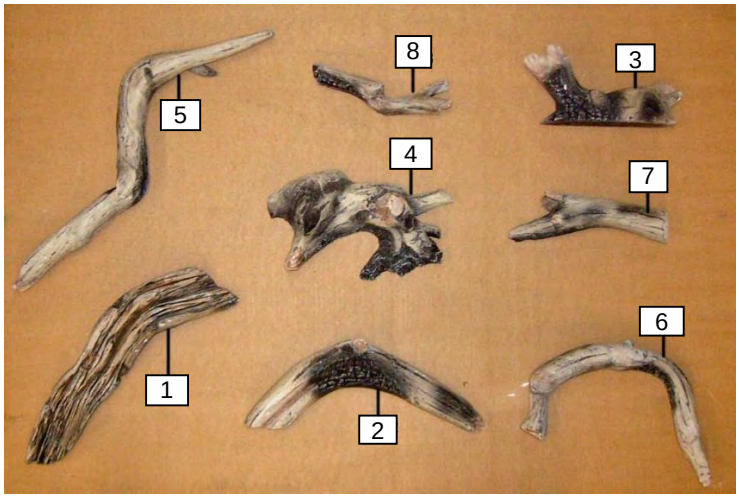

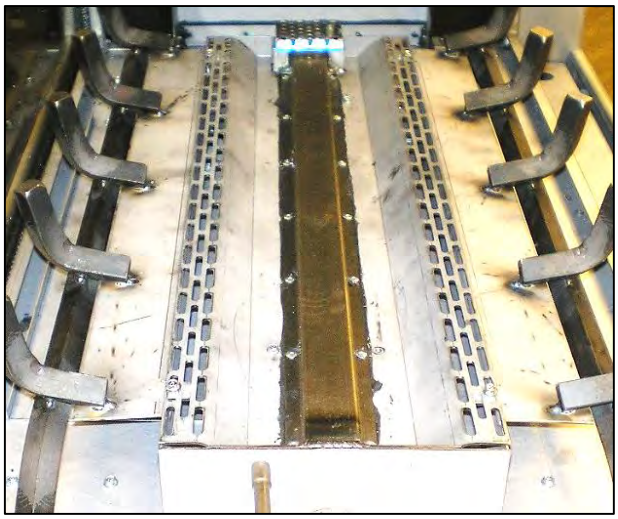

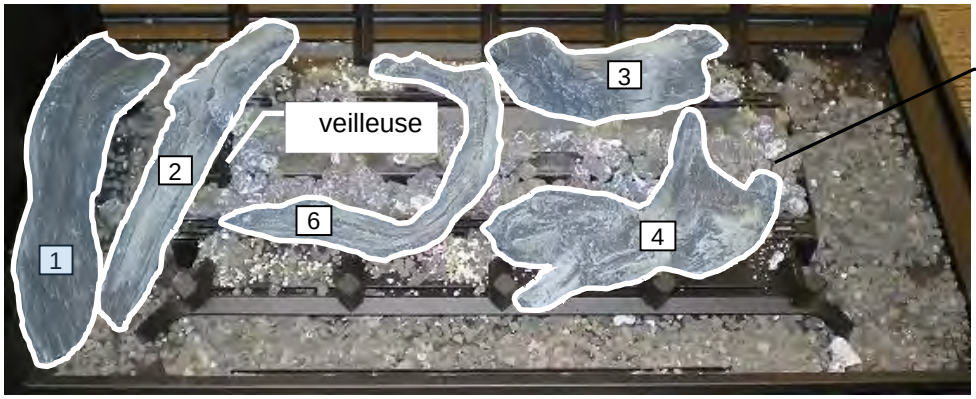

Placez 350 braises de M42LG dans le plateau du brûleur.

Placez Isolation Laine de M42LG dans le plateau du brûleur.

Placez roche de lave de M42LG sur des grilles et le fond de la chambre de combustion.

Placez vermiculite de M42LG sur des grilles et le fond de la chambre de combustion.

⚠ **AVERTISSEMENT:** Le fait de ne pas placer les pièces selon ces diagrammes ou le fait de ne pas utiliser seulement des pièces spécialement approuvées pour cet appareil peut causer des blessures corporelles ou des dommages matériels.

MQ42LOG2 Ensemble de chêne bûches (7pc) - Pour une utilisation avec MST42GT

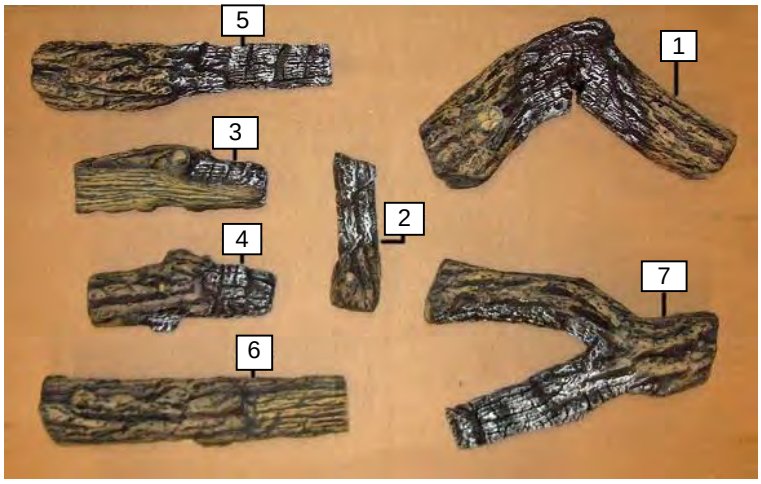

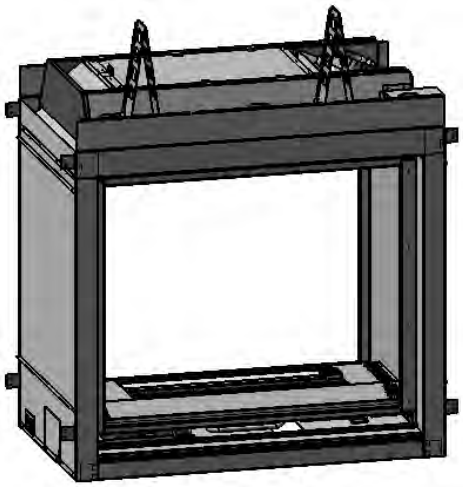

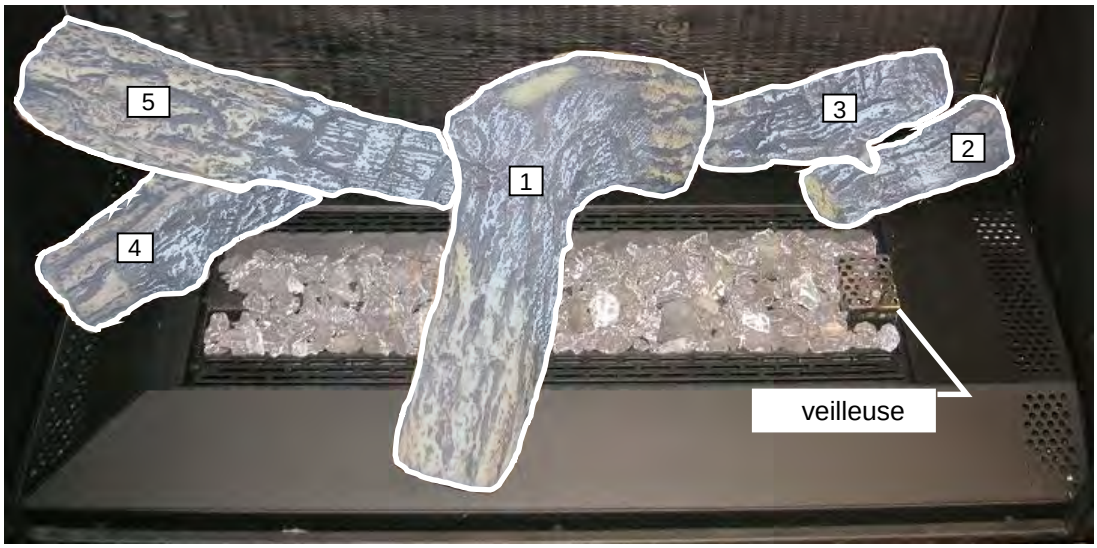

⚠ AVERTISSEMENT:

Le fait de ne pas placer les pièces selon ces diagrammes ou le fait de ne pas utiliser seulement des pièces spécialement approuvées pour cet appareil peut causer des blessures corporelles ou des dommages matériels.

MQ42LOG2 Ensemble de chêne bûches (7pc) - Pour une utilisation avec M42LG

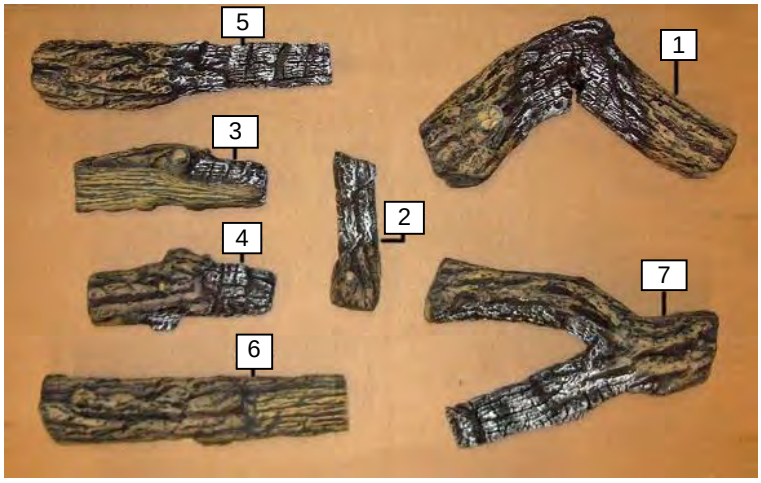

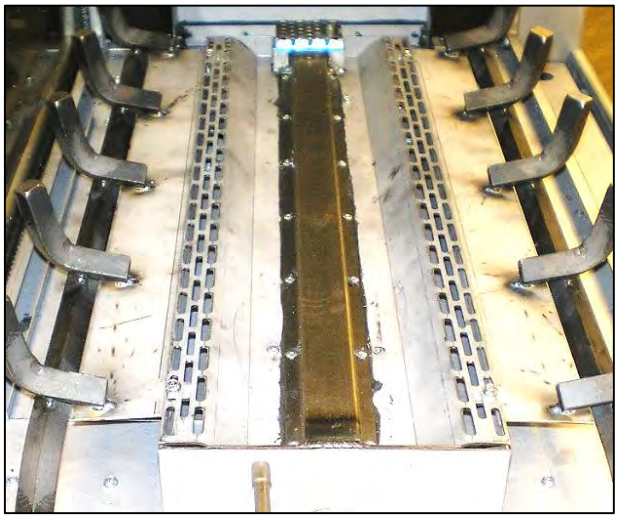

Placez 350 braises de M42LG dans le plateau du brûleur.

Placez Isolation Laine de M42LG dans le plateau du brûleur.

Placez roche de lave de M42LG sur des grilles et le fond de la chambre de combustion.

Placez vermiculite de M42LG sur des grilles et le fond de la chambre de combustion.

⚠ AVERTISSEMENT:

Le fait de ne pas placer les pièces selon ces diagrammes ou le fait de ne pas utiliser seulement des pièces spécialement approuvées pour cet appareil peut causer des blessures corporelles ou des dommages matériels.

M42LOG3 Ensemble Bois flotté (6pc) - Pour une utilisation avec MST42GT

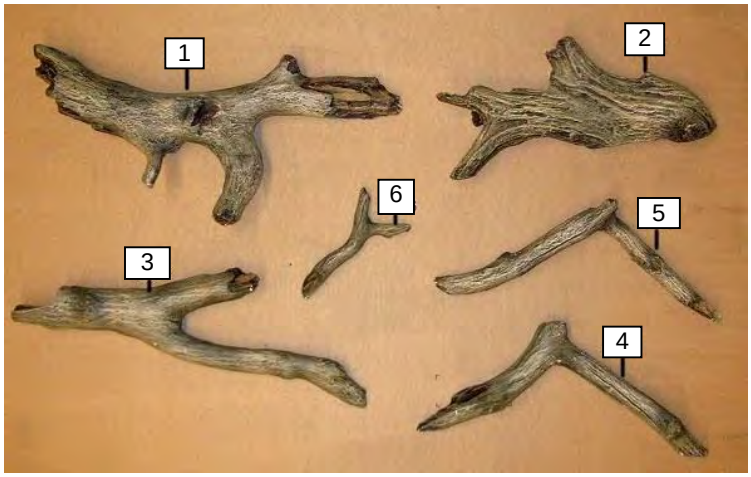

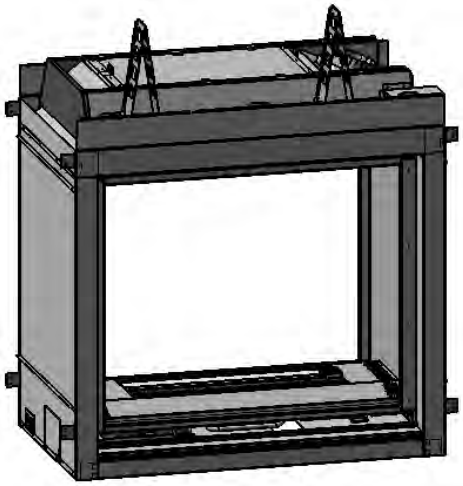

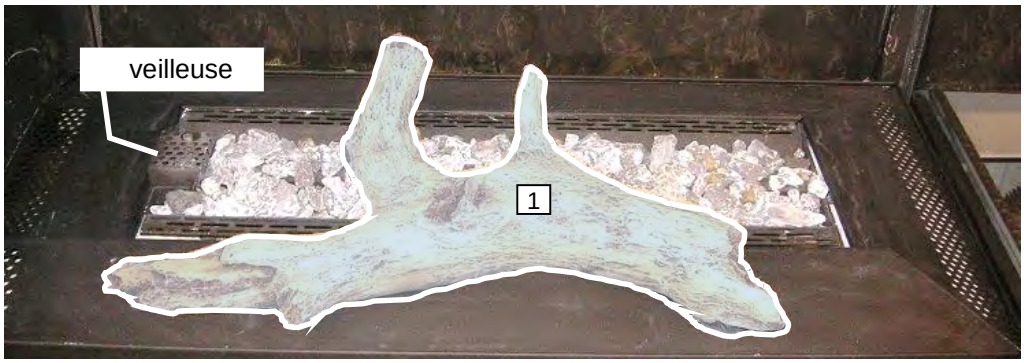

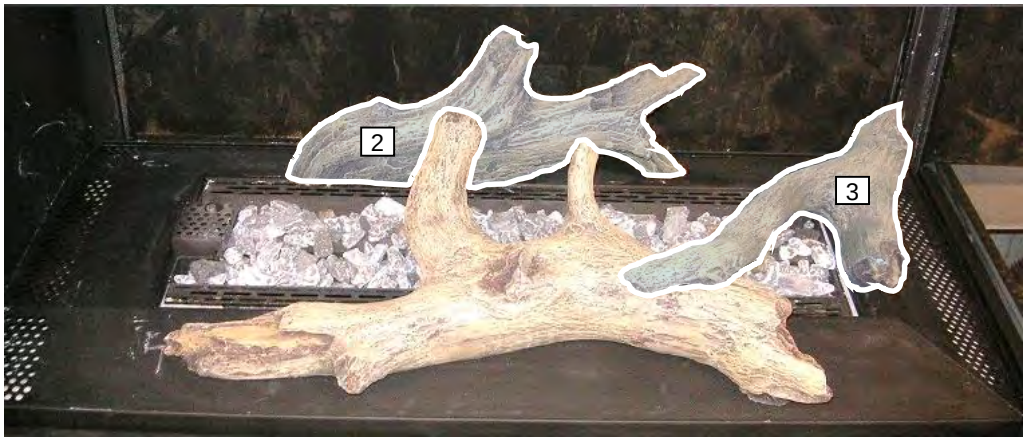

⚠

AVERTISSEMENT:
Le fait de ne pas placer les pièces selon ces diagrammes ou le fait de ne pas utiliser seulement des pièces spécialement approuvées pour cet appareil peut causer des blessures corporelles ou des dommages matériels.

M42LOG4 Ensemble de chêne bûches (8pc) - Pour une utilisation avec M42LG

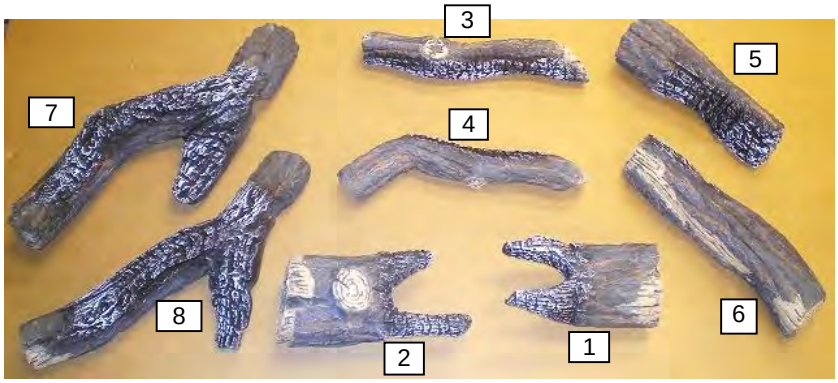

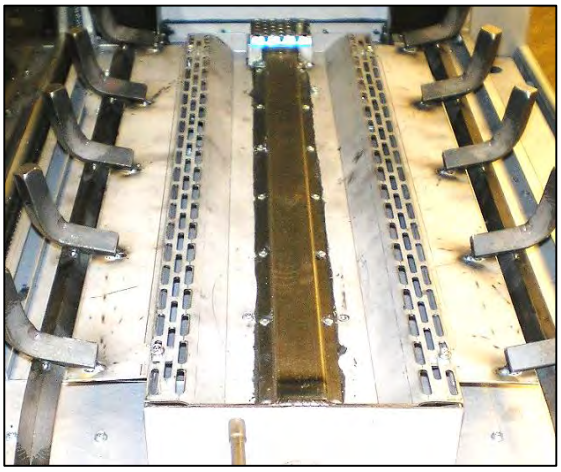

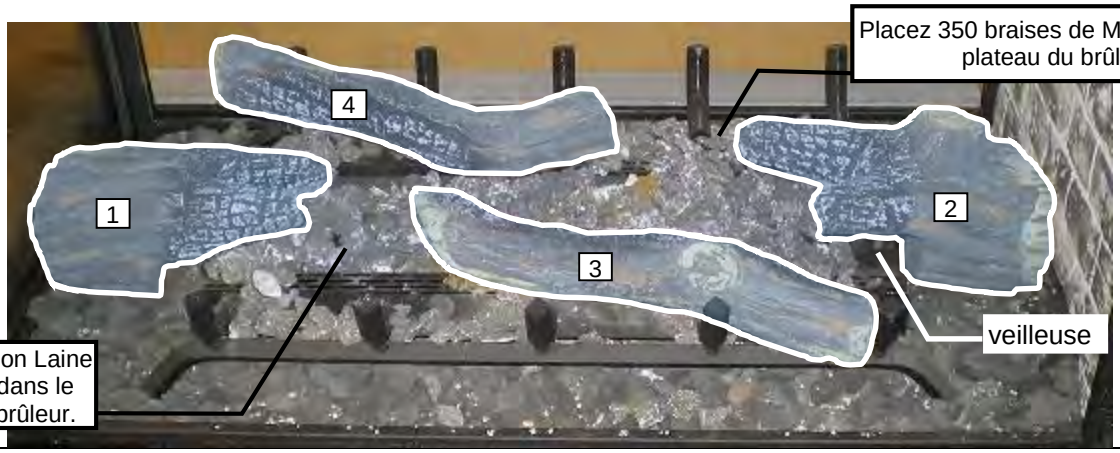

⚠ AVERTISSEMENT:
Le fait de ne pas placer les pièces selon ces diagrammes ou le fait de ne pas utiliser seulement des pièces spécialement approuvées pour cet appareil peut causer des blessures corporelles ou des dommages matériels.

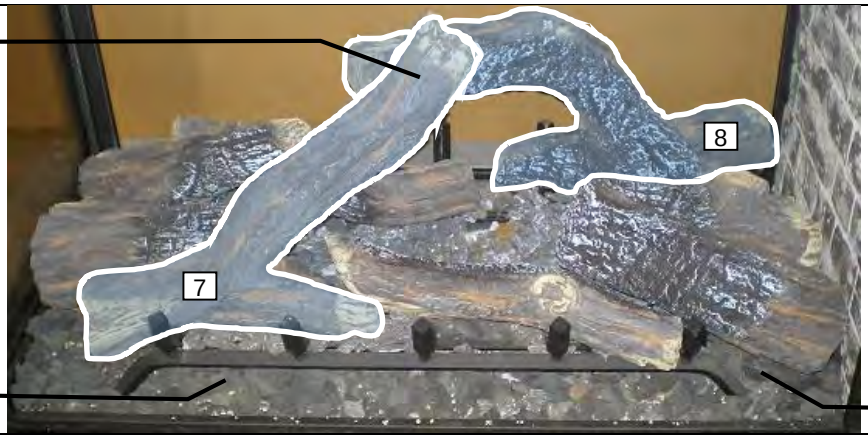

MCVST42 51UHS

Inclus avec le modèle de base.

Le 51-UHS est conçu pour l'installation de récepteur à distance, module de contrôle de ventilateur, et module IPI à l'intérieur des appareils avec millivolt ou IPI. Le 51-UHS peut être inséré & retiré par le bas du foyer à travers l'ouverture du panneau d'accès (Enlevez la porte vitrée en premier). Les piles du récepteur peuvent être changées en soulevant le 51-UHS par l'ouverture.

N.B. : si vous utilisez le Télécommande, il est nécessaire d'installer le 51-UHS.

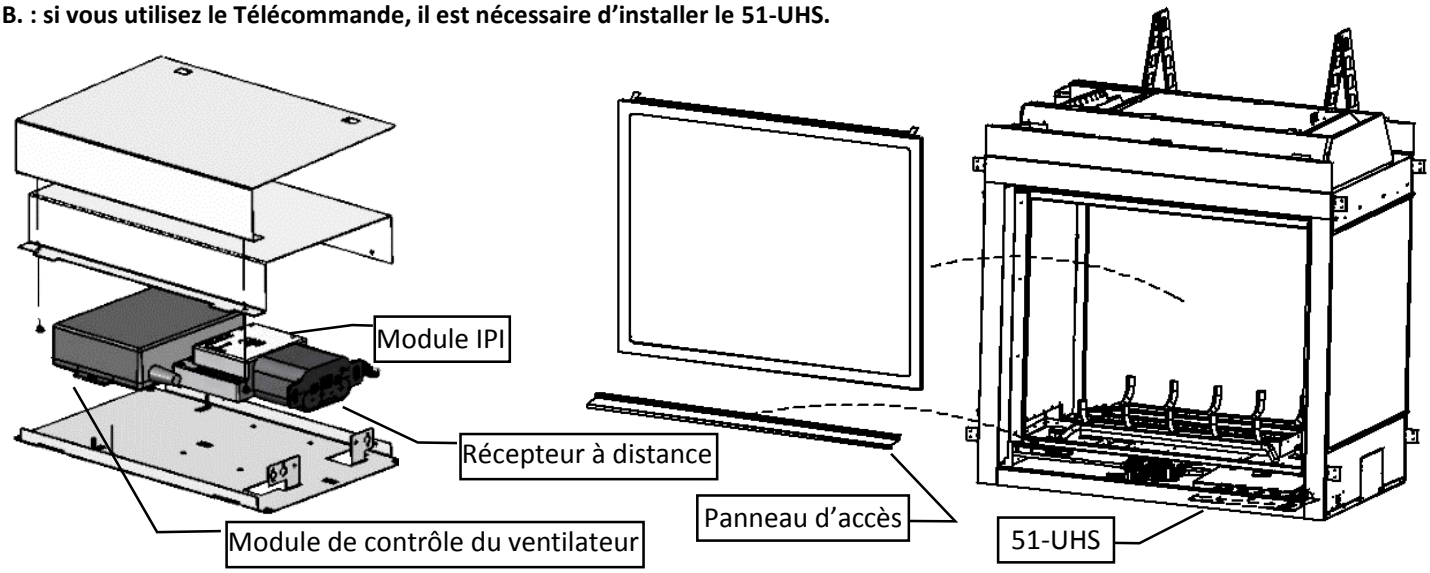

Le 51-UHS peut être inséré & retiré par le bas du foyer à travers l'ouverture du panneau d'accès (Enlevez la porte vitrée en premier).

DISPOSITION DES COMPOSANTES (Voir chaque section pour le branchement de fils)

système IPI (vue de dessus)

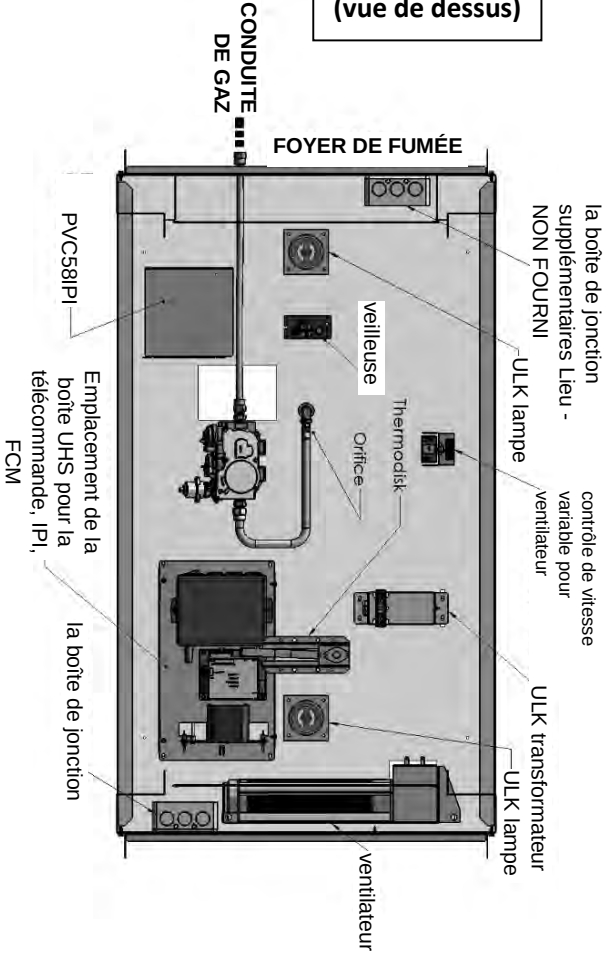

Système de millivolt (vue de dessus)

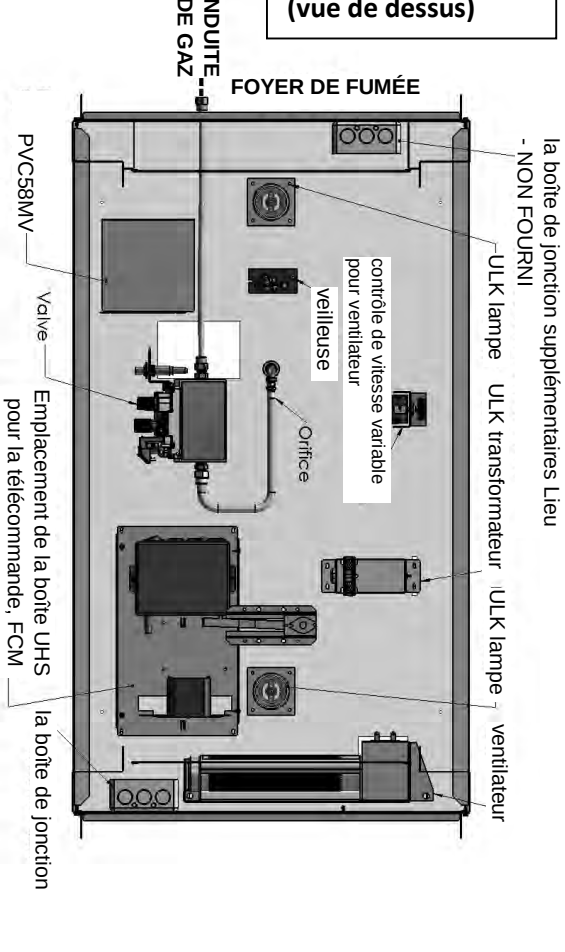

ULK3 Ensemble d'éclairage universel (ensemble de lampes optionnel)

SVP respectez le code national électrique ANSI/NFPA 70 aux É.U. et le code national électrique CAN/CSA C22.1 au Canada.

Contenu de l'ensemble :

- [2] Lampes halogènes 12V
- Transformateur 12VAC avec fiche à 3 branches & câbles de connexion
- Interrupteur & plaque, incluant 10 pi de fil, 2 connecteurs séparés, 1 femelle et 1 mâle.

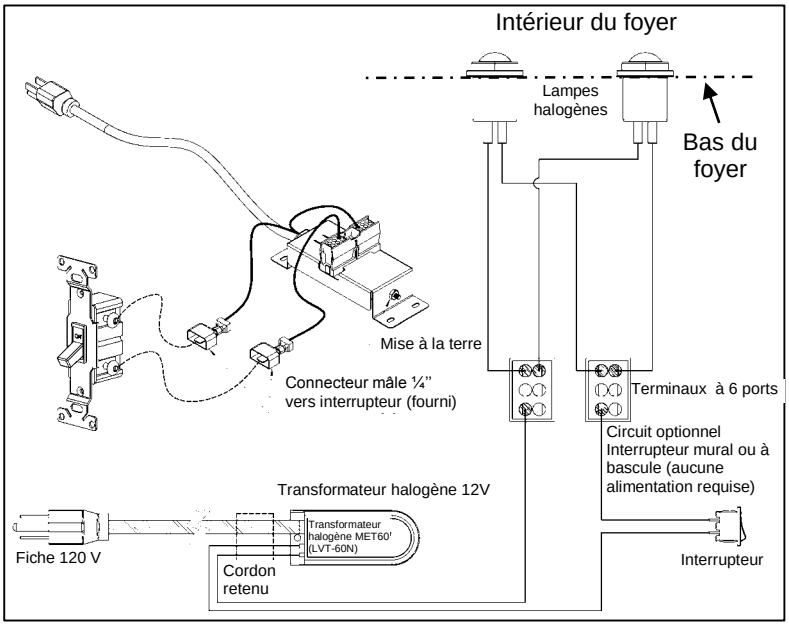

INSTALLATION : Si une plateforme pour verre ou des grilles sont installées, voir les sections MP42GT, MST42GT ou M42LG Installation / Retrait.

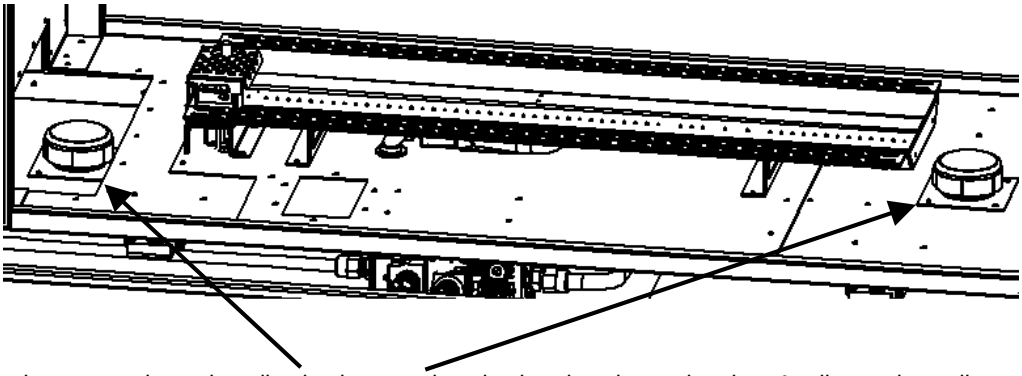

ÉTAPE 1 : Enlevez les couvercles et installez les lampes dans la chambre de combustion. Appliquez du scellant neuf (Mill-Pac).

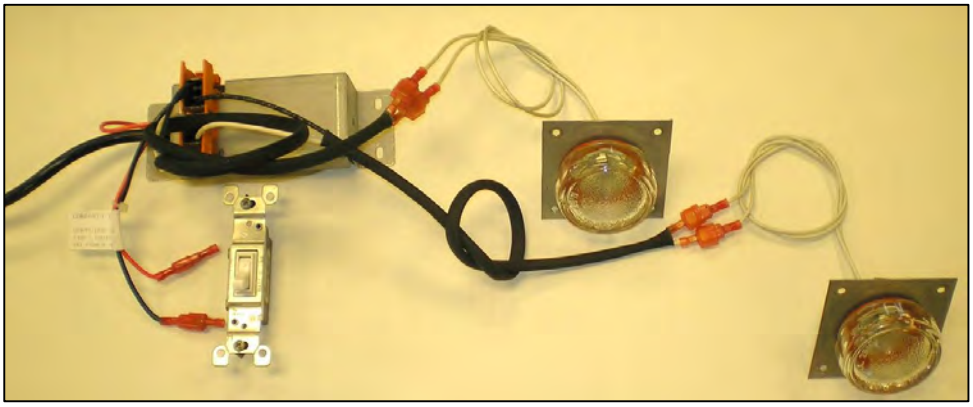

ÉTAPE 2 : Branchez les fils de la lampe aux fils chemisés du transformateur. Branchez les fils de l'interrupteur aux fils noir et rouge au transformateur, ou branchez les fils noir et rouge du transformateur ensemble si le réceptacle 120V est contrôlé par un interrupteur.

RÉFÉREZ-VOUS À SECTION EMPLACEMENT DES COMPOSANTES DU MANUEL POUR L'EMPLACEMENT DU TRANSFORMATEUR.

MCVST42 Installation du ventilateur Z46FK

Le ventilateur peut être installé en passant par le côté du foyer.

Si le foyer est déjà installé, le plateau de brûleur doit être enlevé pour l'installation du ventilateur. (Voir la section Enlever le brûleur).

⚠ AVERTISSEMENT

Instructions de mise à la terre
Cet appareil est équipé d'une fiche à trois branches (mise à la terre) pour vous protéger des chocs électriques. Cette fiche doit être branchée directement à un connecteur femelle à trois branches. Ne pas couper ou enlever les branches de la fiche de mise à la terre.
Avant l'entretien ou réparation

1. Coupez l'alimentation électrique
2. Identifiez tous les fils avant de les débrancher pour faire un travail sur le contrôle. De mauvais branchements peuvent causer un fonctionnement dangereux ou inapproprié.
3. Entretien du ventilateur: Passez l'aspirateur et enlever les accumulations de poussières sur les pales et le moteur.
4. Refaites le sceau du plateau du brûleur avec du scellant **Millpac.**

Pour installer le ventilateur à partir de côté de l'appareil, enlevez les 2 vis du panneau d'accès du ventilateur situé sur la gauche du foyer. Pliez le panneau vers le haut et tirez la languette vers le bas. Insérez le ventilateur par l'ouverture, tel qu'illustré. Placez le ventilateur sur les languettes au bas du foyer. Branchez le ventilateur selon le schéma électrique ci-dessous. Replacez les composantes.

Le **contrôle de vitesse** du ventilateur est situé à l'extérieur du foyer. Le **Thermodisque** est situé sous le plateau du brûleur.

Enlevez les portes vitrées de chaque côté du foyer. Enlevez la boîte UHS du bas du foyer.

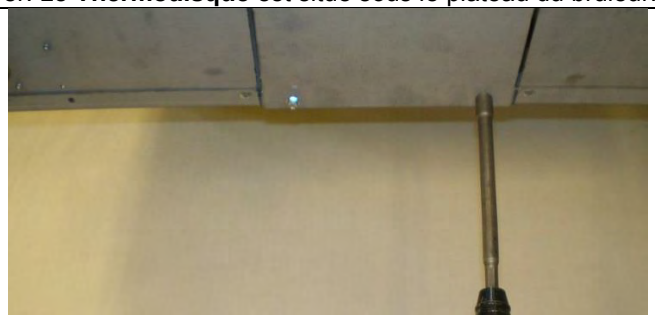

Enlevez les 2 vis du couvercle d'accès du côté opposé au carneau du foyer.

Glissez le ventilateur Z46FK dans l'ouverture.

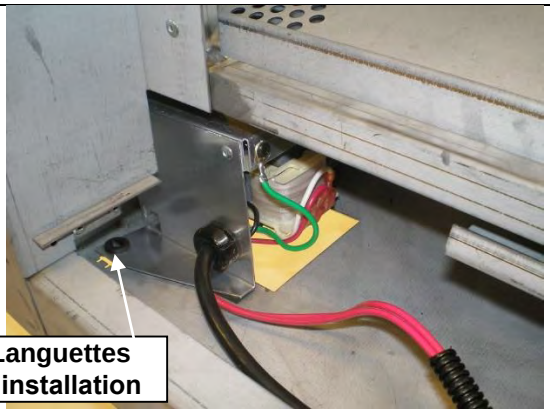

Placez le ventilateur sur les languettes d'installation dans le foyer.

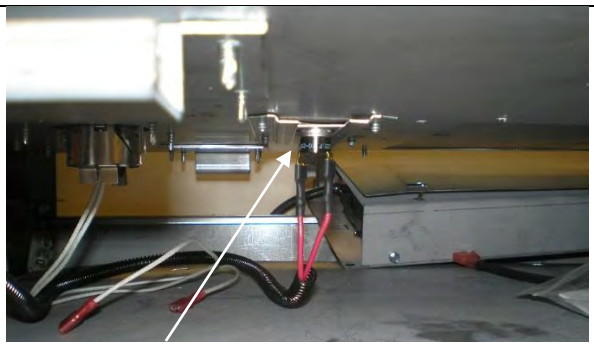

Le thermodisque est situé dans le rail sous la chambre de combustion.

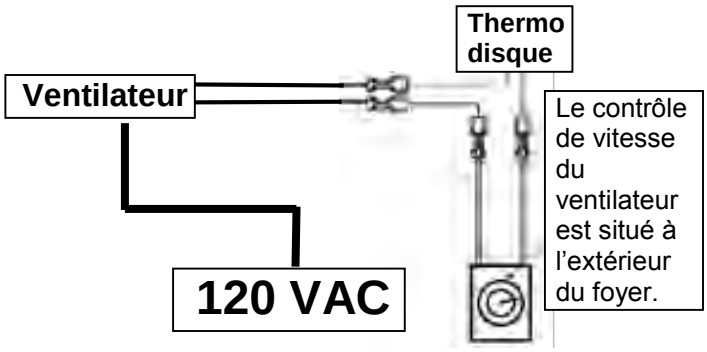

N.B. : Ne laissez pas les câbles ou fils électriques entrer en contact avec la chambre de combustion ou le dessous du plateau du brûleur.

Contrôle de vitesse du ventilateur à l'extérieur du foyer

Si vous avez l'intention de placer l'interrupteur du contrôle de vitesse variable du ventilateur à l'extérieur du foyer et que vous avez besoin d'une autre source d'alimentation électrique AC à l'intérieur de l'appareil pour un autre accessoire comme des lampes ou un système de valve IPI, suivez les instruction suivantes :

⚠ AVERTISSEMENT	⚠ AVERTISSEMENT	⚠ AVERTISSEMENT
Les branchements de la boîte de jonction pour une installation dans l'appareil doivent être faits par un électricien qualifié. **Respectez tous les codes.**	Instruction de mise à la terre – Cet appareil est équipé d'une fiche à 3 branches – (mise à la terre) pour vous protéger des chocs électriques. Elle doit être branchée directement dans une prise de courant à 3 trous correctement mise à la terre.	Identifiez tous les fils avant de les débrancher pour faire le service de l'appareil. Des branchements incorrects peuvent causer un fonctionnement mauvais et dangereux Vérifiez le bon fonctionnement.

⚠ **Attention** : L'installation électrique doit être faite par un technicien qualifié. Tous les câbles électriques doivent être raccordés et mis à la terre en conformité avec les normes CSA C22.1- Code électrique canadien partie 1 ou selon le National Electrical Code, ANSI /NFPA 70 (dernière édition) et/ou en conformité avec les codes locaux.

Prise de courant divisée contrôlée par un interrupteur placé au DÉBUT du parcours de câble.

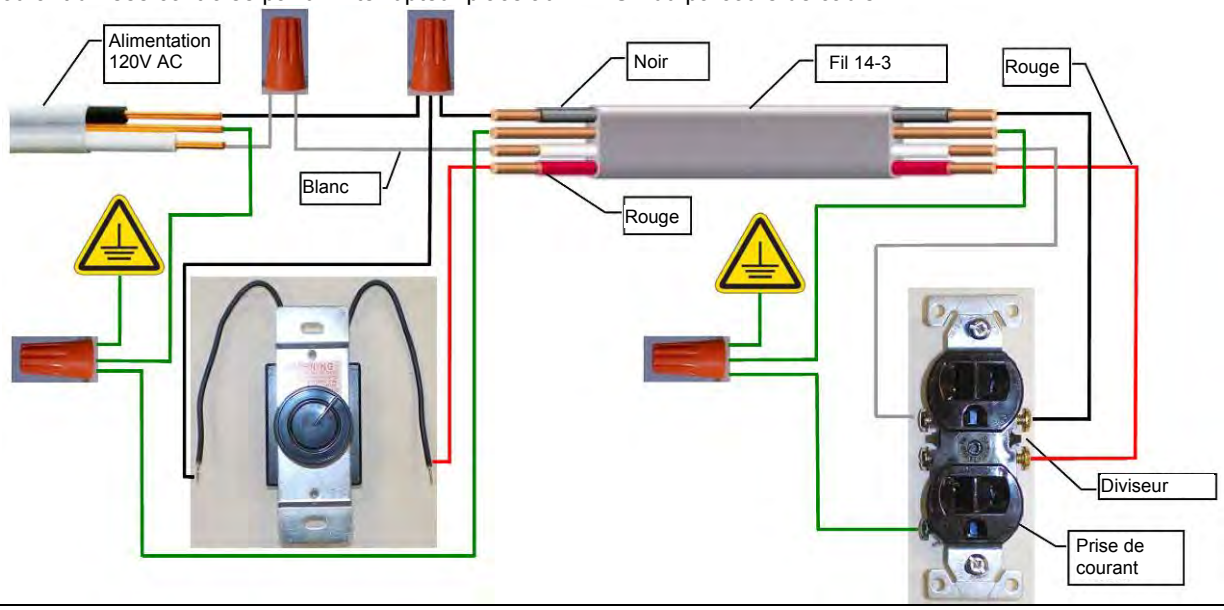

Prise de courant divisée contrôlée par un interrupteur placé à la FIN du parcours de câble.

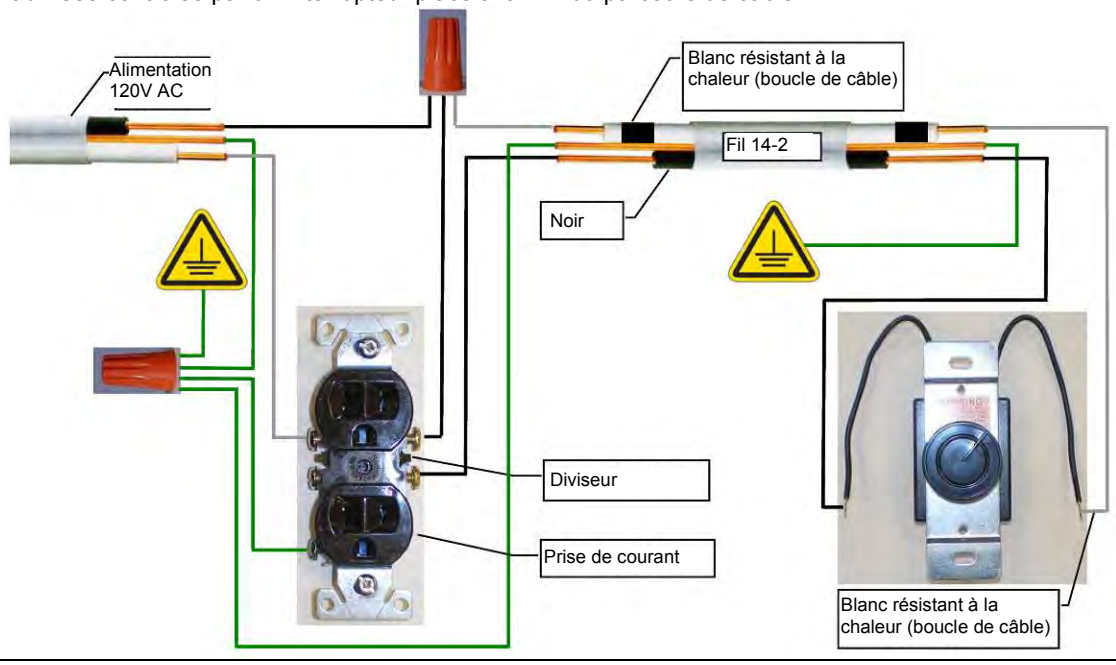

RBCB1 -Boulets de canon- Instructions d'installation

* Doit être utilisé avec **MST42GT/ MP42GT** plateforme pour verre

Formats et couleurs variés. Placez au hasard ou comme désiré dans le foyer.

Les boulets de canon peuvent être utilisés avec le verre MQ Glass, la braise MQ Ember, et / ou la roche volcanique. Ne pas placer de boulet directement sur les ports du brûleur.
S'il y a formation de suie déplacez ou retirez les objets affectés.

- **Le verre MQ Glass peut être placé directement sur le brûleur ou la plateforme pour verre.**
- **La braise MQ Ember peut être placée directement sur le brûleur seulement.**
- **La roche volcanique (fournie avec l'appareil de base) NE PEUT PAS être placée sur le brûleur.** Placez la roche dans le canal devant la plateforme ou sur la plateforme.

⚠ ATTENTION

- **La zone de la veilleuse ne doit pas être recouverte, ceci retarderait l'allumage**
- Ne placez pas directement sur les orifices du brûleur.

La zone de la veilleuse <u>ne doit pas être</u> recouverte

*L'écran de veilleuse doit être inspecté visuellement une fois par mois pour voir s'il y a signe de détérioration due à l'exposition à la flamme. Remplacez si

Accessoires pour MCVST42 / MCVP42 Dépositaire MQ seulement

Les accessoires suivants sont disponibles chez les Dépositaire MQ seulement.

ACCESSOIRES	DESCRIPTION
MQG5W*	Verre décortif – Blanc ½"
MQG5A*	Verre décortif –Bleu Azuria ½"
MQG5B*	Verre décortif –Noir ½"
MQG5ZG*	Braise de verre décoratif - Zircon Glacier
Remarque: Tout le verre est vendu en sacs de 5 livres.	
MQ42LOG2	ensemble flotté – 8ch.
MQROCK2*	ens. de roches naturel
MQROCK3*	ens. de roches multicolore
MQSTONE*	Roches décoratives
MQEMBER*	Braise incandescente
* Doit être utilisé avec MST42GT/ MP42GT plateforme pour verre	

- **VERRE (MQG5W, MQG5C, MQG5A, MQG5B, MQG5ZG)**

• Si vous utilisez ce média répandez la braise de verre uniformément sur le faux-plancher et le brûleur. Faites attention en plaçant la braise de verre près de la veilleuse. Les trous qui vont de la veilleuse au tube de brûleur ne doivent pas être bloqués ou recouvert, ceci pourrait retarder l'allumage.

Les genres de verre suivant sont approuvés :

•**Braise de verre de ½" de American Fireglass.**
Quantité maximale: **5lb sur Tube du brûleur**
15lb sur le plateau en verre (20lb max. Totale)

•**Silicate de sodium de Firegear.**
Quantité maximale: **5lb sur Tube du brûleur**
15lb sur le plateau en verre (20lb max. Totale)

•**Zircon Glacier.**
Quantité maximale: **10lb sur Tube du brûleur**
15lb sur le plateau en verre (25lb max. Totale)

L'utilisation de tout autre verre peut modifier la performance de l'appareil et n'est pas couverte par la garantie

Le verre peut se décolorer s'il est placé sur le brûleur, ceci n'est pas couvert par la garantie.

La zone de la veilleuse <u>ne doit pas être</u> recouverte

*L'écran de veilleuse doit être inspecté visuellement une fois par mois pour voir s'il y a signe de détérioration due à l'exposition à la flamme. Remplacez si nécessaire.

- **MQG5ZG Braise de verre décoratif - Zircon Glacier** 5lb sur Tube du brûleur 15lb sur le plateau en verre (25lb max. Totale)
- Doit être utilisé avec MST42GT/ MP42GT plateforme pour verre

⚠ ATTENTION

- **La zone de la veilleuse ne doit pas être recouverte, ceci retarderait l'allumage**

MQ STONE / MQ ROCK

Dépositaire MQ seulement

MQ STONE ENSEMBLE DE ROCHES DÉCORATIVES - Doit être utilisé avec MST42GT/ MP42GT plateforme pour verre

⚠ ATTENTION

- **La zone de la veilleuse ne doit pas être recouverte, ceci retarderait l'allumage**

- Placez MQSTONE sur le faux-plancher et le brûleur. Ne pas placer directement sur le brûleur ou la zone de la veilleuse.
- Pour certaines installations les roches ne seront pas toutes utilisées.
- S'il y a formation de suie, déplacez ou enlevez les objets affectés.

⚠ ATTENTION

- **La zone de la veilleuse ne doit pas être recouverte, ceci retarderait l'allumage**

- Placez les roches sur le faux-plancher et le brûleur. Ne pas placer directement sur le brûleur ou la zone de la veilleuse.
- Pour certaines installations les roches ne seront pas toutes utilisées.
- S'il y a formation de suie, déplacez ou enlevez les objets affectés.

- **MQEMBER-**
- Est fait pour être placé directement sur le brûleur et les ports du brûleur.
- Placez ces morceaux de braise incandescente au hasard. Peut être utilisé avec d'autres accessoires.

La zone de la veilleuse <u>ne doit pas être</u> recouverte

*L'écran de veilleuse doit être inspecté visuellement une fois par mois pour voir s'il y a signe de détérioration due à l'exposition à la flamme. Remplacez si nécessaire.

⚠ ATTENTION

- **La zone de la veilleuse ne doit pas être recouverte, ceci retarderait l'allumage**

ZCV39 / ZCV42 / MCVST42 / MCVP42 Installation de la porte

Pour installer la porte:

1. Retirez le couvercle d'accès sous la porte vitrée.

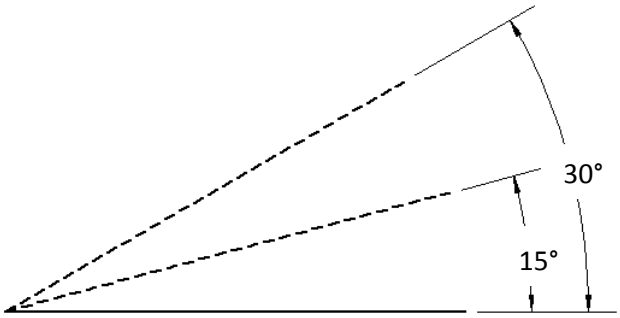

2. Insérez la porte dans les loquets inférieurs à un angle de 15 à 30 degrés.

3. Poussez le haut de la porte et tirez les loquets supérieurs au dessus du rebord de la porte à chaque coin.

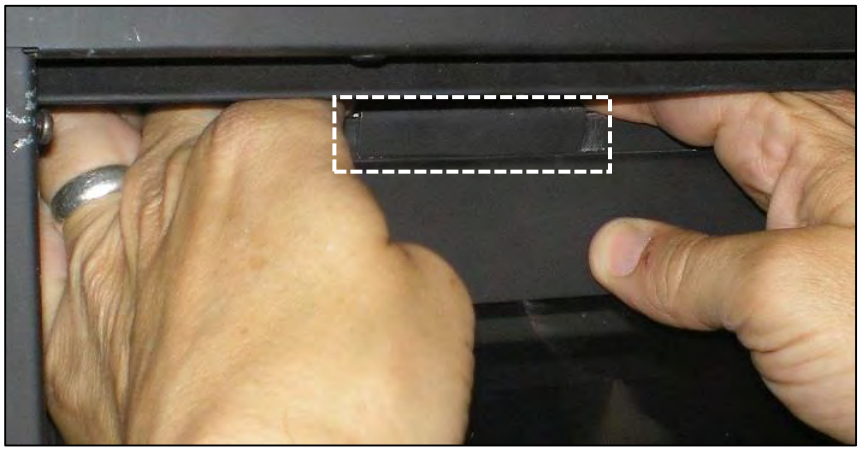

4. Replacez le couvercle d'accès sous la porte vitrée.

⚠AVRTISSEMENT :

Attendre que l'appareil soit COMPLÈTEMENT refroidi avant de toucher la vitre ou d'essayer d'installer ou enlever la porte vitrée.

Information sur les portes et vitre MCVST42

Nettoyage de la vitre

Il sera nécessaire de nettoyer la vitre de temps à autre. Au début, la formation de condensation sur la vitre est normale, ce qui fait adhérer de la poussière et des fibres à la vitre.

Aussi la cuisson initiale de la peinture peut créer un mince dépôt sur la vitre. Il est donc recommandé, au début, de nettoyer la vitre deux ou trois fois avec un nettoyant pour vitre de foyer. Par la suite la vitre devrait être nettoyée deux ou trois fois par saison selon les circonstances.

Précautions et avertissement :

- Ne pas nettoyer la vitre quand elle est chaude.
- L'utilisation de verre de remplacement invalidera la garantie du produit. (Voir la section Remplacement de la vitre)
- Ne pas faire fonctionner le foyer si la vitre est brisée ou manquante.
- Ne pas frapper ou malmener la vitre.

Remplacement de la vitre

MCVST42N, MCVST42NE, MCVST42LP, MCVST42LPE doit utiliser du verre trempé. Le verre doit avoir au moins 5mm d'épaisseur.

Seulement du Robax céramic ou Neoceram sont autorisés comme remplacement pour les modèles **MCVST42NH, MCVST42NHE, MCVST42LPH, and MCVST42LPHE** Le verre doit avoir au moins 5mm d'épaisseur.

Pour remplacer la vitre, il faut d'abord nettoyer tout le matériel du cadre de la vitre. Enlevez complètement la silicone qui reste sur le métal. Appliquez un nouveau ruban continu d'environ 1/8'' à 3/16'' de silicone haute température (Supportant 500ºF (260ºC)) aux quatre côtés du cadre. Déposez le cadre sur une surface plane, insérez la nouvelle vitre avec le nouveau scellant. Pressez délicatement le verre dans la silicone. Faites attention de ne pas appliquer trop de force sur la vitre. Laissez la silicone sécher environ 15 à 20 minutes.

Faites attention en enlevant le verre brisé, portez des gants.

Enlever la porte vitrée

N.B. : un outil pour loquet de porte est inclus pour vous aider à enlever et réinstaller la porte vitrée. Voir la page suivante.
1. Pour enlevez la porte il faut décrocher les 2 loquets du haut. Placez 2 doigts dans les encoches et tirez vers vous en soulevant légèrement.
2. Une fois que le haut de la porte est décroché, tirez vers l'extérieur et soulevez pour décrocher le bas.
3. Lorsque vous réinstallez la porte, placez d'abord le bas de la porte dans les loquets inférieurs. Poussez ensuite la porte en place pour sceller contre la chambre de combustion. Remettre les loquets du haut pour fixer la porte.

Remplacement des ressorts

*Avec le temps, les ressorts des loquets de porte (no de pièce **33IDV-123**) peuvent avoir besoin d'être remplacés si la tension est réduite.
1. Pour enlever le loquet, dévissez les deux vis hexagonales qui le retiennent en place. Elles se situent dans la chambre de combustion.
2. Une fois les vis enlevées faites glisser le loquet vers l'extérieur.
3. Enlevez l'écrou de blocage du ressort et remplacez le ressort. Quand vous replacez le ressort, serrez l'écrou jusqu'à ce que deux filets soit derrière l'écrou. Ceci est très important pour une tension adéquate.

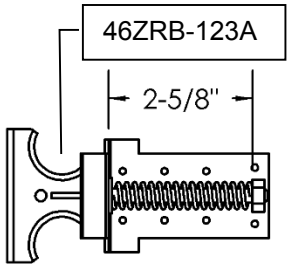

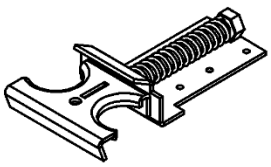

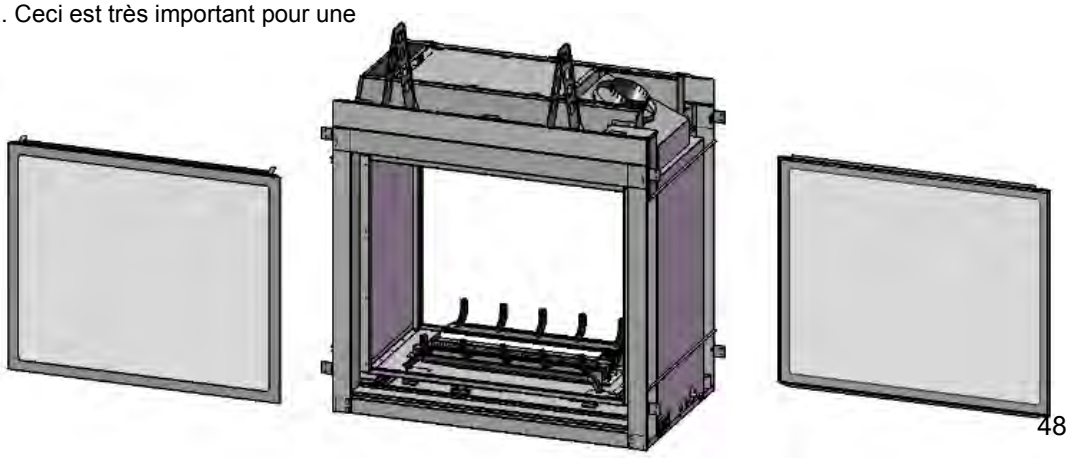

Installation de la conduite de gaz

Cet appareil doit être installé par un technicien qualifié, en respectant les codes locaux du bâtiment et la norme CAN/CGA-B149.1 ou .2 du code des appareils et équipements à gaz au Canada, et selon le «Natural Fuel Gas code ANSI Z223» aux États-Unis.

1. L'arrivée de gaz peut être branchée du côté doit ou du côté gauche de l'appareil. Il y a une entrée défonçable de chaque côté pour permettre de brancher et de tester la conduite de gaz.
2. L'orifice de contrôle de gaz est de3/8po NPT. La figure de droite montre le schéma typique d'installation pour tuyau rigide.
3. N'utilisez que des raccords flexibles ou en cuivre approuvés. Installez toujours un raccord-union pour que la conduite de gaz soit facilement démontable pour permettre l'entretien du brûleur et du ventilateur. Voir les caractéristiques pour le gaz pour les détails sur la pression et les normes.

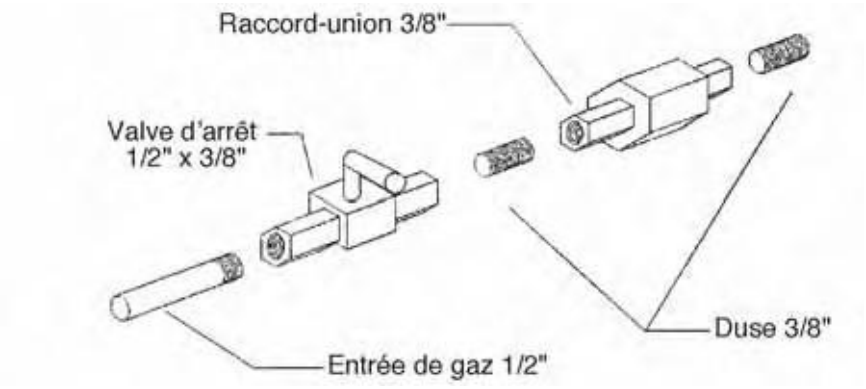

4. Vous devez installer un piège à condensation si une partie de la conduite de gaz est en position verticale. Voir le code CAN/CGA-B149.1 ou .2 pour les détails.
5. Pour le gaz naturel, une conduite en fer d'au moins 3/8po ayant une pression d'au moins 4.5po c.e. (w.c.) doit être utilisée pour l'alimentation à partir du compteur de gaz. Consultez le fournisseur local pour les questions concernant les dimensions des conduites.
6. Un orifice de 1/8po NPT est accessible pour brancher une jauge, autant sur l'entrée que la sortie de la valve à gaz.
7. Ouvrir l'alimentation de gaz et vérifier s'il y a des fuites. NE PAS TESTER AVEC UNE FLAMME NUE. Utilisez une solution détectrice de fuite appropriée.
8. L'appareil et sa valve d'arrêt doivent être débranchés du système d'alimentation en gaz pendant tout test de pression excédant ½ PSI (3.5KPa).
9. L'appareil doit être isolé du système d'alimentation en gaz en fermant sa valve d'arrêt pendant tout test de pression du système d'alimentation en gaz à une pression égale ou inférieure à ½ PSI (3.5KPa).

N.B. : Le branchement à la conduite de gaz peut être fait de tuyau rigide 1/2po, de tuyau de cuivre1/2po ou de **Raccords Flexible Approuvé par Kingsman (FP15GC)**. Certaines municipalités ayant des normes spécifiques, consultez toujours les autorités locales en plus du code CAN/CGA-B149.1 ou .2 du code des appareils et équipement à gaz au Canada, et selon le «Natural Fuel Gas code ANSI Z223 aux États-Unis.

Dans l'état du Massachusetts une **valve d'arrêt à poignée en T** doit être utilisé avec tout appareil à gaz. Cette valve doit être certifiée et approuvée par l'état du Massachusetts en vertu du code CMR238 de l'état du Massachusetts.

Important : toujours vérifier s'il y a des fuites de gaz avec une solution d'eau et de savon. Ne pas tester avec une flamme

Caractéristiques pour le gaz

Modèles	MCVST42N/NE	MCVST42LP/LPE	MCVST42NH/NHE	MCVST42LPH/LPHE
Combustible	Gaz naturel	Propane	Gaz naturel	Propane
Contrôle de gaz	Millivolt / IPI	Millivolt / IPI	Millivolt / IPI	Millivolt / IPI
Maximum	30,250 BTU	29,000 BTU	31,000 BTU	29,250 BTU
Bas	20,750 BTU	23,000 BTU	21,000 BTU	23,000 BTU
Grandeur de l'orifice (0-4500ft)	#34	#50	#34	#50
Obturateur d'air	1/16"	Complètement ouvert	1/16"	Complètement ouvert

Grandeur de l'entrée de gaz 820 Nova, 3/8po NPT			
Pression de l'alimentation en gaz	Minimum	Normal	Maximum
Gaz naturel	5.5"	7"	9"
Propane	11"	11"	12"

Pression du manifold	Gaz naturel	Propane
Pression supérieure du manifold	3.5 IN. W.C./.87 KPa	10 IN. W.C./2.61 KPa
Pression inférieure du manifold	1.6 IN. W.C./.40 KPa	6.3 IN. W.C./1.57 KPa

Système millivolt, allumage et contrôle de brûleur

AVERTISSEMENT POUR VOTRE MSÉCURITÉ LIRE AVANT D'ALLUMER

ATTENTION : Si vous ne suivez pas ces instructions à la lettre, un feu ou une explosion pourrait survenir ce qui causerait des dommages matériels des blessures et même des pertes de vies.
Toujours allumer la veilleuse, que ce soit pour la première fois pou après une panne, avec la porte vitrée ouvert ou enlevée.

AVANT D'ALLUMER

A Cet appareil a une veilleuse qui doit être allumée manuellement. Pour allumer, suivez fidèlement ces instructions.

B Sentez autour de l'appareil pour détecter des odeurs de gaz. Sentez près du plancher certains gaz sont plus lourds que l'air et restent près du plancher.

QUOI FAIRE S'IL Y A ODEUR DE GAZ

- N'allumez aucun appareil.
- Ne touchez à aucun interrupteur électrique.
- Appelez immédiatement votre fournisseur de gaz. Suivez ses instructions.
- Si vous ne joignez pas le fournisseur de gaz, appelez les pompiers.

C N'utilisez que vos mains pour manipuler la poignée du contrôle de gaz. Ne jamais utiliser d'outils. Si vous ne pouvez pas la pousser ou tourner manuellement n'essayez pas de la réparer. Appelez un technicien qualifié. La forcer ou essayer de la réparer peut causer un feu ou une explosion

D Ne pas utiliser cet appareil si une ou plusieurs pièces ont été immergées dans l'eau. Appelez immédiatement un technicien qualifié pour en faire l'inspection et remplacer toute pièce du système de contrôle qui aurait séjourné dans l'eau.

INSTRUCTIONS D'ALLUMAGE

1. Arrêtez! Lisez les informations ci-dessus.
2. Réglez le thermostat au plus bas.
3. Coupez l'alimentation électrique de l'appareil.
4. Repérez la valve sous le brûleur.
5. Si la poignée de contrôle n'est pas déjà en position d'arrêt, i.e. le mot "OFF" en position 9 heures, poussez la poignée légèrement et tournez dans le sens horaire ↻ jusqu'à "OFF". N.B. : la poignée ne peut pas être tournée de "PILOT" à "OFF" sans être enfoncée légèrement. Ne pas forcer.
6. Attendez cinq [5] minutes pour évacuer tout gaz. S'il y a odeur de gaz. ARRÊTEZ! Suivez les instructions "B" ci-dessus. S'il n'y a pas d'odeur de gaz assez à l'étape suivante
7. Poussez la poignée et tournez dans le sens antihoraire ↺ jusqu'à la position "PILOT".
8. Poussez la poignée au fond et tenez-la. Avec l'autre main enfoncez le bouton rouge de l'allumeur jusqu'à ce que ça fasse clic. Observez de près le brûleur de la veilleuse situé à l'arrière du centre gauche du brûleur principal. Si une flamme est apparue continuez à tenir la poignée pendant 20 secondes. S'il n'y a pas de flamme pesez encore le bouton rouge à toutes les 5 secondes jusqu'à ce qu'il y ait une flamme. N.B. : Si après 30 secondes il n'y a toujours pas de flamme, replacer la poignée en position «OFF» et répétez les étapes 5, 6 & 7.
9. Une fois la veilleuse allumée tenez la poignée de contrôle en position enfoncée pendant environ 25 secondes puis relâchez. Si la flamme s'éteint, répétez les étapes 7 et 8.
   - Si la poignée reste enfoncée quand vous la relâchez, arrêtez immédiatement et appelez votre technicien de service ou votre fournisseur de gaz.
   - Si la veilleuse ne reste pas allumée après plusieurs tentatives, tournez la poigne de contrôle de gaz à "OFF" (fermé) et appelez votre technicien de service ou votre fournisseur de gaz.
10. Tournez la poignée de contrôle en position "ON". Pour que le brûleur s'allume, le contrôle mural ou télécommande ou thermostat doit être en position "ON" dans le cas d'un thermostat il doit y avoir demande de chaleur.
11. Fermez la porte d'accès et remettez sous tension l'alimentation électrique de l'appareil.
12. Éteignez la veilleuse lorsque l'appareil n'est pas utilisé.

ÉTEINDRE L'APPAREIL

1. Réglez le thermostat au plus bas
2. Coupez l'alimentation électrique de l'appareil.
3. Ouvrez la panneau d'accès.
4. Poussez la poignée de contrôle et tournez dans le sens horaire ↻ jusqu'à "OFF". Ne pas forcer.
5. Replacez le panneau d'accès.

N.B. : Un seul dispositif marche/arrêt (on/off) peut être connecté à l'appareil (interrupteur manuel, télécommande, ou thermostat mural). Ceci est d'autant plus important dans le cas d'un foyer encastré ou un poêle parce qu'ils ont un interrupteur à bascule installé en usine.

Longueur de câble maximale recommandée (deux conducteurs) avec interrupteur ou thermostat mural

Calibre du câble	Longueur max.
14	100pi [30,4m]
16	64pi [19,5m]
18	40pi [12,1m]
20	25pi [7,6m]
22	15pi [4,5m]

ATTENTION: NE PAS BRANCHER L'INTERRUPTEUR OU LE THERMOSTAT MILLIVOLT AU COURANT 120 VOLTS.

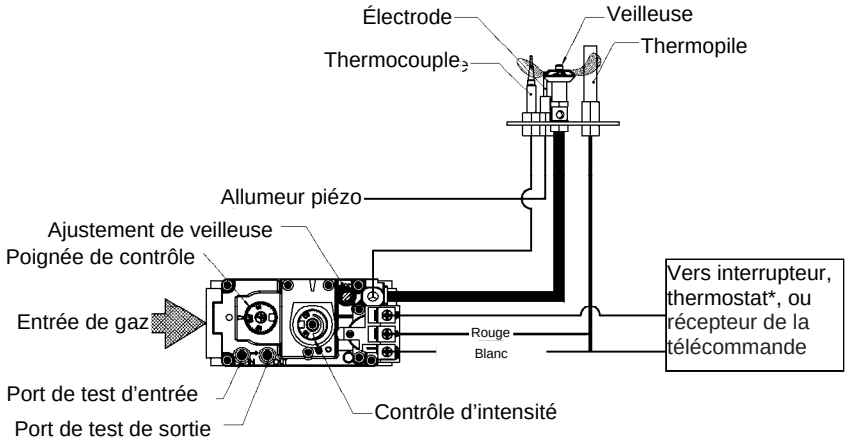

*Les Thermostats ne sont pas autorisés pour les foyers à gaz ventilés (ANSI Z21.50b-2009 - décoratifs) installés aux Etats-Unis.

Dépannage du système de contrôle de gaz

Avertissement

AVANT DE PROCÉDER À TOUT TRAVAIL OU ENTRETEIN DU SYSTÈME DE CONTRÔLE DE GAZ, ENLEVER LA PORTE VITRÉE. N.B. : Avant de procéder au dépannage du système de contrôle de gaz assurez-vous que l'interrupteur de gaz est en position « ON »

Problème	Cause possible	Solutions
L'allumeur ne s'allume pas.	Électrode de la veilleuse défectueuse ou mal alignée.	Regardez s'il y a une étincelle à l'électrode et à la veilleuse : S'il n'y en a pas et que le fil de l'électrode est bien branché, changez l'allumeur.
	Allumeur défectueux (bouton-poussoir).	Allumez la veilleuse avec une allumette. Si la veilleuse s'allume, éteignez-la et pressez le bouton rouge encore une fois. Si la veilleuse ne s'allume pas vérifiez l'espace de l'électrode à la veilleuse, il devrait être de 1/8po à 1/4po pour permettre une bonne étincelle.
La veilleuse ne reste pas allumée même si vous avez suivi les instructions à la lettre.	Thermocouple défectueux (Interrupteur de flamme si applicable).	Regardez la flamme de la veilleuse, elle doit empiéter sur le générateur et le thermocouple. Dégagez ou ajustez la veilleuse pour un empiétement maximal de la flamme sur le générateur et le thermocouple. Remplacez le thermocouple si la veilleuse ne reste pas allumée. (Serrer à la main 1/8 de tour)
	Aimant de valve défectueux.	Remplacez la valve si la veilleuse ne reste pas allumée après avoir replacé la valve.
Le gaz ne se rend pas au brûleur, la veilleuse est allumée, poignée de la valve à « ON », interrupteur mural à « ON ».	Défectuosité de l'interrupteur mural, ou du filage.	Vérifier les connexions de l'interrupteur et du filage. Installez un fil de liaison entre les terminaux à l'interrupteur mural. Si le brûleur s'allume, remplacez l'interrupteur mural. Si non installez un fil de liaison entre les fils de l'interrupteur mural à la valve. Si le brûleur s'allume, les fils sont défectueux ou mal branchés.
	Le générateur ne génère pas un voltage suffisant.	Testez le générateur avec un testeur millivolt. Prenez une mesure aux terminaux de la valve à gaz. Devrait être au moins 325 millivolts lorsque le bouton de la valve est enfoncée en position veilleuse et l'interrupteur mural à « OFF ». Remplacez le générateur si la mesure est inférieure.
	Orifice du brûleur obstrué.	Vérifiez et dégagez l'orifice.
	Opérateur automatique de valve défectueux.	Débranchez, de la valve, les fils de l'interrupteur mural. Installez un fil de liaison entre les terminaux du haut et du bas le la valve. Mettre la valve en position « ON ». Si le brûleur principal ne s'allume pas, remplacez la valve.
La veilleuse s'éteint souvent.	La flamme de la veilleuse peut être trop faible ou trop haute déclenchant la mise au repos de sécurité de la veilleuse.	Nettoyez la veilleuse et/ou ajustez la flamme de la veilleuse pour un empiétement maximal au générateur et thermocouple.
La flamme sort du brûleur et s'éteint en moins de 30 secondes.	La doublure intérieure s'est débranchée de la sortie ou du terminal, la flamme manque d'oxygène.	Replacez la doublure à la sortie ou à l'évent avec des vis, de la silicone ou des attaches tel qu'indiqué dans le manuel.
La flamme sort du brûleur et s'éteint d'un côté alors que le reste de la flamme reste allumée.	Mauvaise installation de la brique réfractaire. La brique réfractaire est probablement inclinée.	Assurez-vous que la brique réfractaire est bien poussée contre le mur du foyer et retenue par le crochet.

Entretien du brûleur MCVST42 / MCVP42

-ATTENTION-

Avant de faire l'entretien du système de brûleur, assurez-vous que l'alimentation en gaz est fermée et que toutes les connections électriques de l'appareil sont débranchées. Laissez l'appareil se refroidir jusqu'à la température de la pièce. La veilleuse peut rester chaude, dans un système de veilleuse intermittente ou continu, même si le brûleur principal n'a jamais été allumé. Faites attention quand vous travaillez dans ce secteur.

-TOUT LE TRAVAIL DOIT ÊTRE FAIT PAR UNTECHNICIEN QUALIFIÉ ET CERTIFIÉ-

Dans le but d'assurer un bon fonctionnement et d'éviter la formation de suie, il est recommandé d'effectuer le nettoyage et la vérification du système de brûleur. Ce travail doit être fait par un technicien qualifié ou par votre dépositaire.

Inspection mensuelle de la flamme

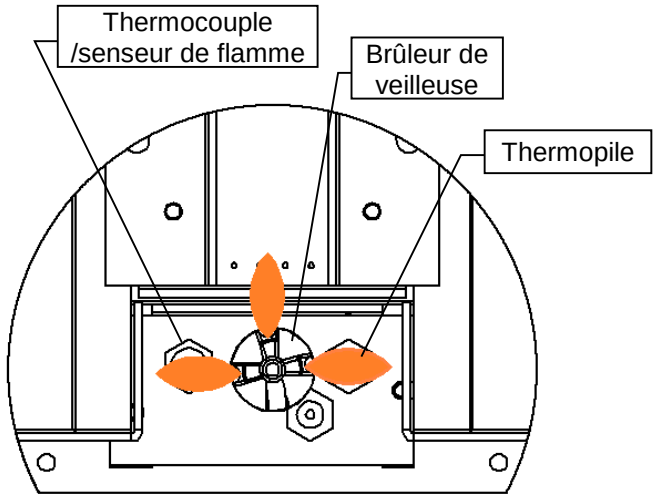

Il est recommandé d'allumer l'appareil au moins une fois par mois et d'en inspecter le patron de flamme pour vous assurer qu'il n'y a pas de problème.de tube de brûleur. (Les flammes doivent ressembler à la photo ci-dessus).

La flamme de la veilleuse devrait aussi être inspectée une fois par mois.

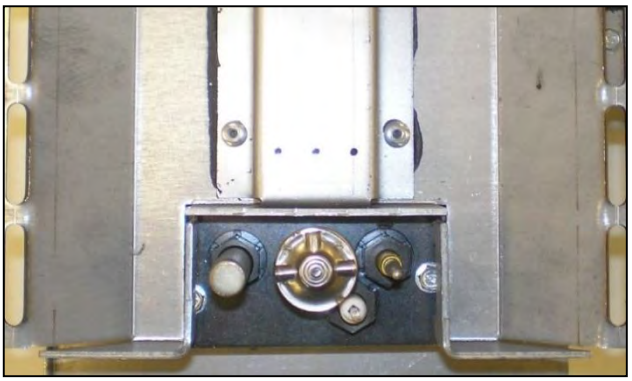

La veilleuse doit maintenir ce rapport avec le brûleur

La zone de la veilleuse ne doivent pas être recouverts

*L'écran de veilleuse doit être inspecté visuellement une fois par mois pour voir s'il y signe de détérioration due à l'exposition à la flamme. Remplacez si nécessaire.

MCVST42 Conversion de gaz : Brûleur Partie A

Modèles : MCVST42N, MCVST42NE, MCVST42LP, MCVST42LPE, MCVST42NH, MCVST42NHE, MCVST42LPH, MCVST42LPHE

Numéro	Description	Orifice de veilleuse	Orifice de Brûleur (1000-255)	Duse	Obturateur d'air	Régulateur
42MST-CKLP	Conversion Propane -Milivolt-	1001-P167SI #30 (977.167)	#50	1000-253 fermé	Complètement ouvert	1001-P202SI (0.907.202)
42MST-CKNG	Conversion gaz naturel -Milivolt-	1001-P165SI #51 (977.165)	#34	1000-253 fermé	1/16"	1001-P201SI (0.907.201)
42MST-CKLPI	Conversion Propane -IPI-	1001-P168SI #35 (977.168)	#50	1000-253 fermé	Complètement ouvert	1002-P014SI (0.907.014)
42MST-CKNGI	Conversion gaz naturel -IPI-	1001-P166SI #62 (977.166)	#34	1000-253 fermé	1/16"	1002-P016SI (0.907.016)

IMPORTANT : Toujours rechercher les fuites de gaz avec du savon et de l'eau. NE PAS TESTER AVEC UNE FLAMME NUE

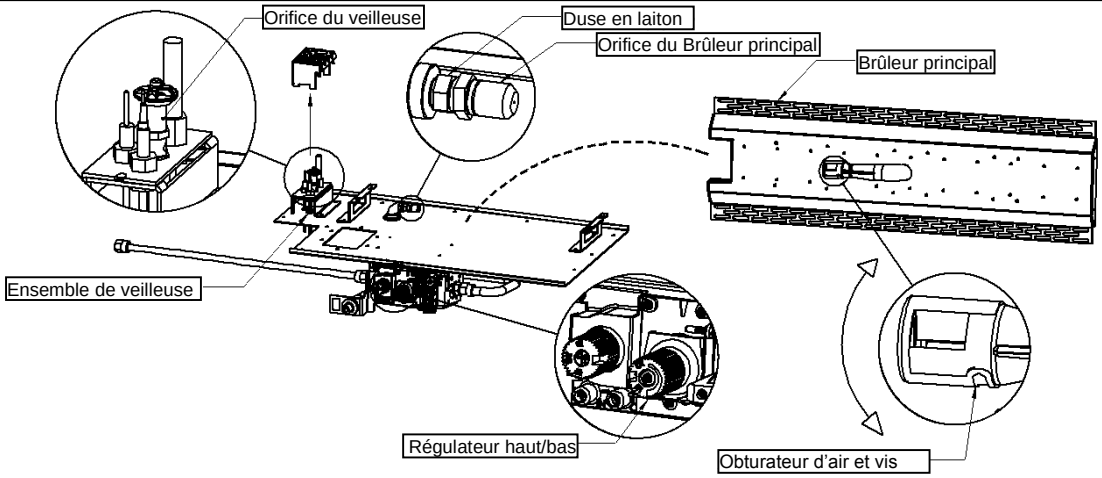

Attention :
L'alimentation en gaz doit être fermée avant de déconnecter le courant électrique, pour procéder à la conversion.

1. Le tube du brûleur doit être enlevé du plateau de brûleur (voir **Enlever le tube du brûleur**) Ajustez l'obturateur d'air au réglage d'air primaire indiqué dans ce manuel ou sur la plaque signalétique. Pour ce faire, desserrez la vis du côté de l'obturateur d'air et tournez jusqu'à la bonne ouverture, mesurez à l'aide d'une mèche de perceuse ou d'un ruban à mesurer. Resserrez la vis.
2. Avec une clé de 1/2", enlevez l'orifice principal et remplacez-le par l'orifice de conversion fourni dans l'ensemble.
3. Replacez le tube de brûleur. Installez le nouvel orifice de brûleur (voir **Conversion de la veilleuse**) et le régulateur de valve. En suivant les instructions fournies avec l'ensemble de conversion.

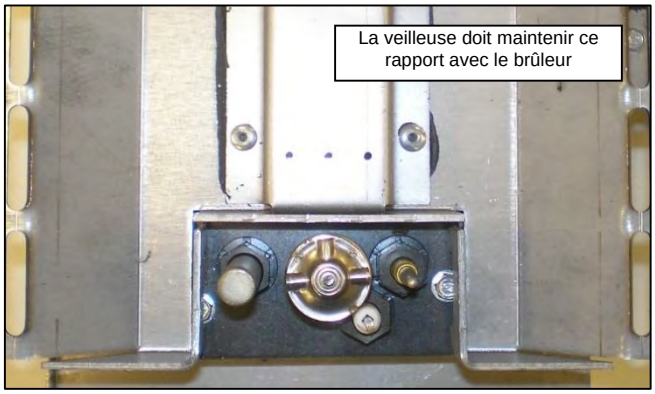

Voir le tableau "**Spécification pour le gaz**" pour les pressions d'alimentation. Placez les étiquettes de conversion aussi près que possible des contrôles de gaz convertis. Voir les instructions d'allumage pour vérifier la séquence normale d'allumage du système.

-Avertissement-

Cet ensemble de conversion doit être installé par un entrepreneur qualifié en accord avec les instructions du manufacturier et tous les codes et exigences applicables de l'autorité ayant juridiction. Si ces instructions ne sont pas suivies à la lettre, un feu, une explosion ou la production de monoxyde de carbone pourrait survenir causant des dommages matériels, des blessures ou même la mort. L'entrepreneur qualifié est responsable d'installer correctement cet ensemble de conversion. Cette installation n'est pas correcte ou complète tant que le fonctionnement de l'appareil convertit n'a pas été vérifiée comme il est spécifié dans les instructions du manufacturier fournies avec cet ensemble.

Conversion pour veilleuse à dessus convertible (série 019165X) – partie B

Instructions pour convertir les veilleuses de brûleurs à injection de séries SIT 190 de gaz naturel (GN) à gaz propane liquéfié (GPL) et de gaz propane liquéfié (GPL) à gaz naturel (GN) seulement. Ces informations devraient être considérées comme complémentaires aux instructions du manufacturier de l'appareil.

⚠AVERTISSEMENT : L'Installation de cet ensemble de conversion doit être faite uniquement par un installateur d'appareils à gaz certifié et qualifié.

1. Fermez l'alimentation de gaz de l'appareil.
2. Laissez refroidir le brûleur de la veilleuse jusqu'à température de la pièce
   Avertissement : toucher un brûleur de veilleuse chaud peut causer des blessures.
3. Le capuchon de la veilleuse est maintenu en place par la pression d'un ressort. Enlevez le capuchon en le tirant du support de veilleuse vers le haut (a).
4. Insérez une clé Allen de 5/32po ou 4mm dans le trou hexagonal de l'injecteur (b), et tournez dans le sens antihoraire jusqu'à ce qu'il soit libre du réceptacle de l'injecteur (3).
5. Vérifiez que le nouvel injecteur est approprié pour l'utilisation. Le format de l'injecteur est indiqué sur le côté de l'injecteur proche du dessus. Les injecteurs GPL ont une encoche tout autour proche du dessus, les injecteurs GN n'en ont pas. (e) Référez-vous aux instructions du manufacturier de l'appareil pour connaître le format d'injecteur approprié.
6. Insérez la clé Allen dans le bout de l'injecteur. Puis, insérez dans le réceptacle de l'injecteur, et tournez. Puis, insérez le tout dans le réceptacle de l'injecteur et tournez dans le sens antihoraire jusqu'à un couple de serrage de 9po-lb soit obtenu.
7. Replacez le capuchon de la veilleuse en alignant la languette à la base du capuchon avec l'encoche sur le côté du réceptacle de veilleuse, et poussez le capuchon vers le bas dans le support de la veilleuse (d). Le capuchon doit être d'aplomb sur le support pour assurer un fonctionnement adéquat. Vérifiez que le capuchon est bien placé sur le support de la veilleuse.

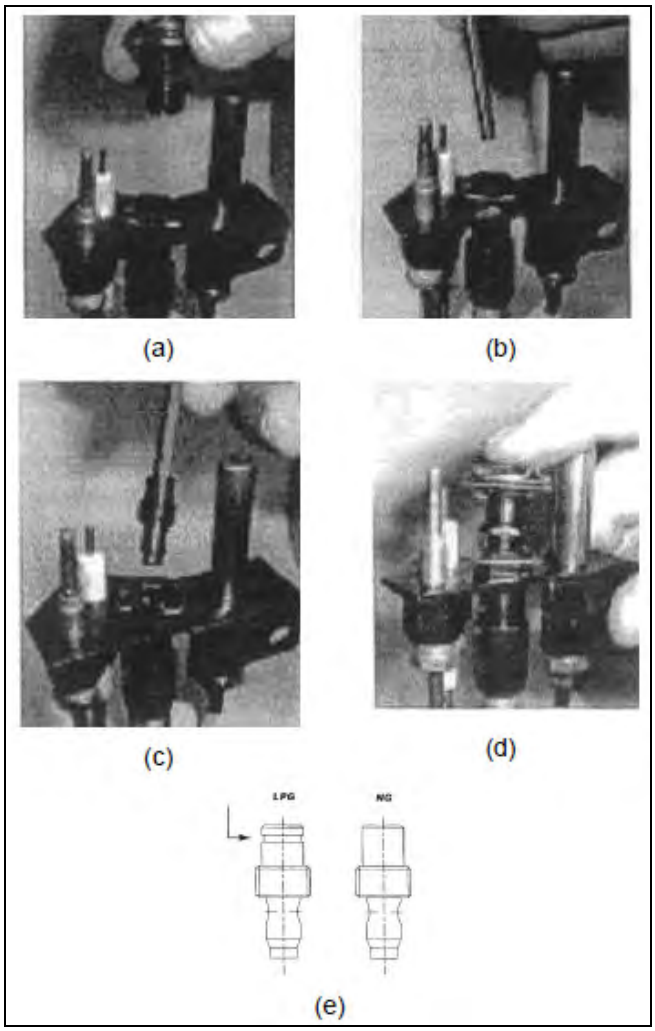

SIT Group

⚠AVERTISSEMENT : Cet ensemble de conversion ne doit être utilisée qu'en tant que partie intégrante de l'ensemble de conversion fourni par le manufacturier de l'appareil et spécifiquement pour cet appareil et pour le type de gaz à convertir.

AVIS À L'INSTALLATEUR : Ces instructions doivent êtres laissées avec l'appareil.

instructions d'installation

7 252 136

820 NOVA mV

Jeu de conversion

AVERTISSEMENT!
L'installation de ce jeu de conversion doit obligatoirement être confiée à un technicien qualifié et diplômé spécialisé dans les appareils au gaz.

INSTRUCTIONS VISANT L'INSTALLATION OU LE REMPLACEMENT DU JEU DE CONVERSION POUR RÉGULATEUR DE PRESSION

1 *Placer le bouton de commande à OFF (Arrêt) et couper l'alimentation en gaz du robinet.*

2 *Au moyen d'un tournevis Torx T20 ou pour vis à tête fendue, retirer et jeter les trois vis de montage du régulateur de pression (A), le chapeau du régulateur de pression (B) ainsi que l'ensemble ressort-membrane (C) (le cas échéant).*

3 *S'assurer que la garniture en caoutchouc (D) est bien en place et installer le nouveau jeu de conversion pour régulateur de pression sur le robinet avec les nouvelles vis fournies (E). Bien serrer les vis (selon un couple de référence de 25 lb/po).*

4 *Fixer l'étiquette d'identification fournie (F) au corps du robinet à un endroit bien visible.*

5 *Rétablir l'alimentation en gaz de l'appareil et rallumer l'appareil selon les instructions du fabricant.*

6 *Le brûleur principal étant allumé (ON), mettre à l'essai le nouveau régulateur de pression avec une solution savonneuse pour s'assurer qu'il n'y a pas de fuite.*

7 *Rallumer le brûleur principal à la position HI et à la position LO et vérifier si le brûleur s'allume et fonctionne de façon adéquate.*

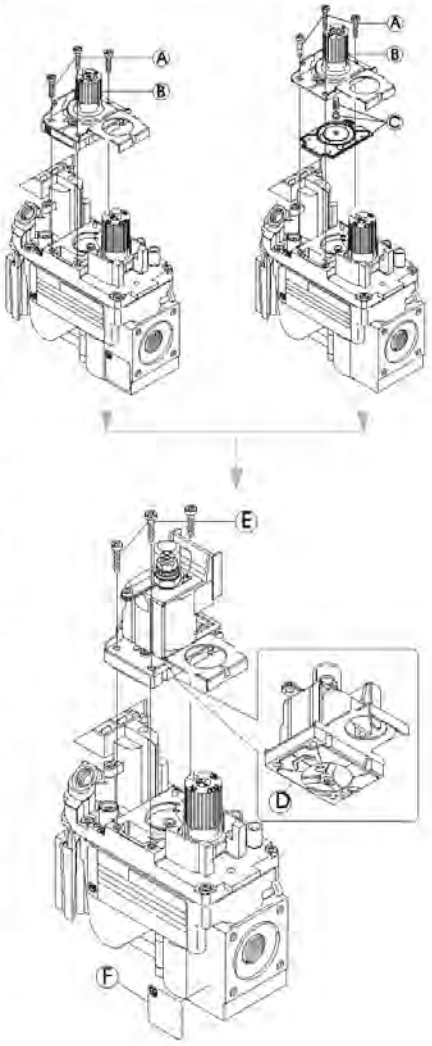

AVERTISSEMENT!
Ce jeu de conversion pour régulateur de pression ne peut être installé qu'en tant que partie intégrante d'un jeu de conversion fourni par le fabricant de l'appareil pour l'appareil en cause et qui convient au type de gaz en cause.

AVIS À L'INSTALLATEUR: Laissez ces instructions avec l'appareil.

SIT Group

MCVST42 / MCVP42 Enlever le brûleur

Si une plateforme pour verre ou de grilles sont installées, voir les sections MST42GT/ MP42GT ou MST42LG / MP42LG Installation & Retrait.

Pour enlever le brûleur, soulever l'écran de la veilleuse.

Enlevez les quatre [4] vis du brûleur.

Glissez le brûleur loin de la veilleuse et soulevez pour enlever.

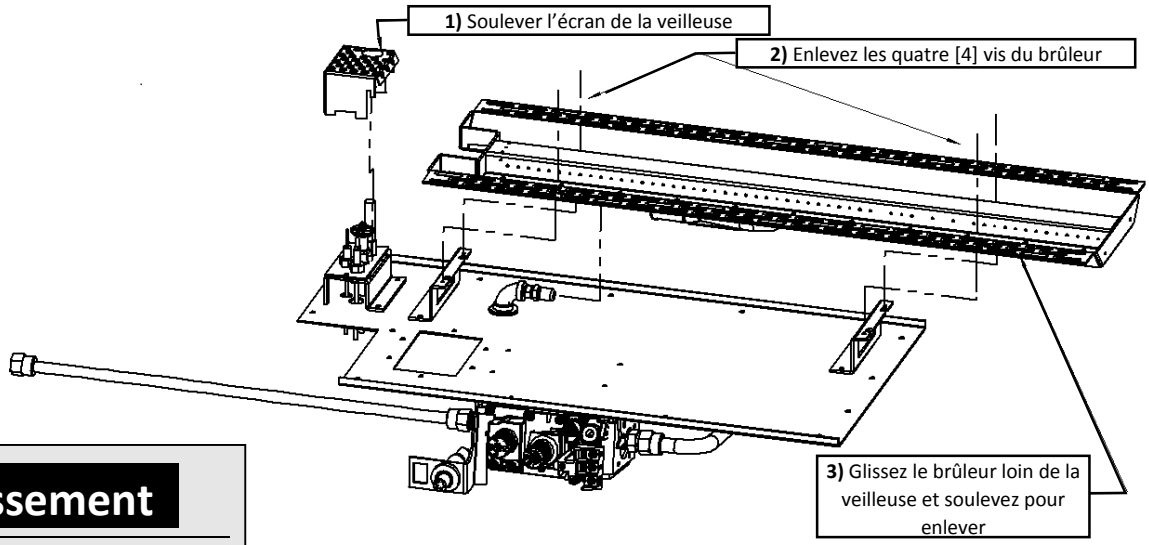

⚠ Avertissement

Éteignez l'appareil et laisser refroidir avant de procéder au nettoyage. Seulement un technicien qualifié devrait réparer et entretenir cet appareil.

MCVST42 Guide pour installer et enlever le système de brûleur

Si une plateforme pour verre ou de grilles sont installées, voir les sections MST42GT/ MP42GT ou MST42LG / MP42LG Installation & Retrait. Voir les sections Enlever le brûleur.

Retirez les [14] vis du tour du plateau de brûleur. Procédez délicatement pour décoller le plateau de brûleur et soulevez l'ensemble vers le haut pour le sortir de la chambre de combustion.

Pour installer, inversez ces étapes. La surface où sera replacé le plateau de brûleur doit être propre. Appliquez-y du nouveau scellant Mill Pac noir pour sceller le plateau de brûleur**.**

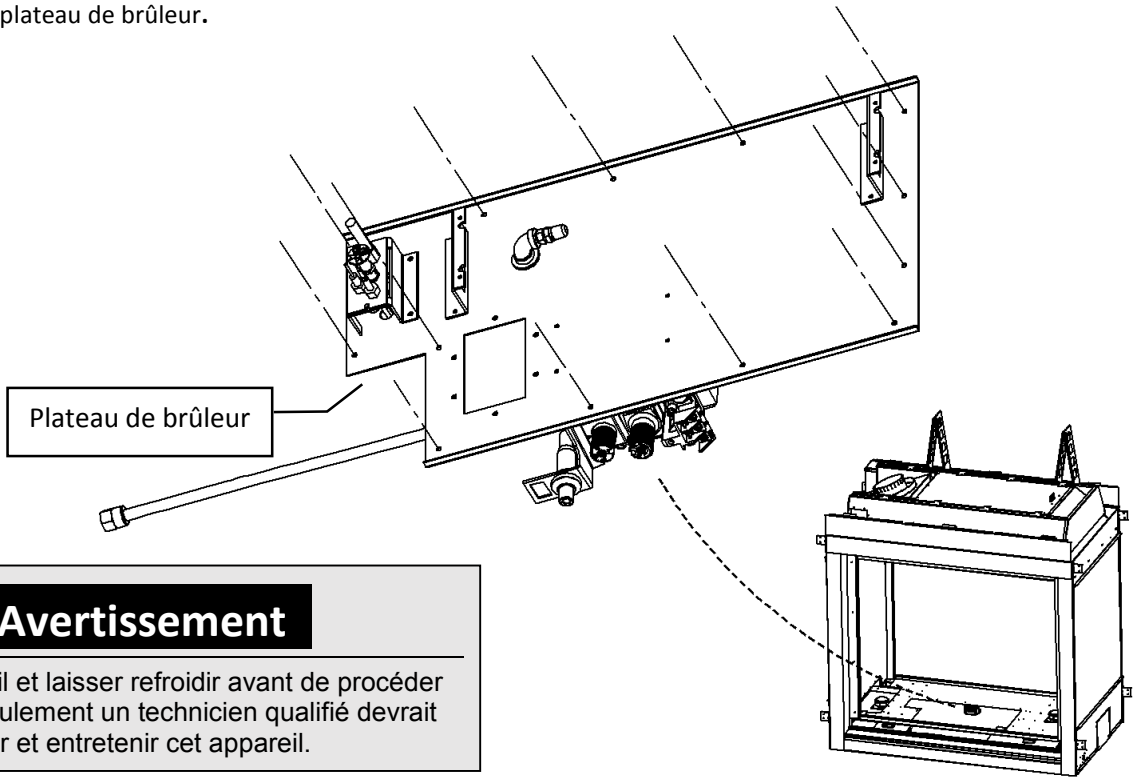

⚠ Avertissement

Éteignez l'appareil et laisser refroidir avant de procéder au nettoyage. Seulement un technicien qualifié devrait réparer et entretenir cet appareil.

Système d'allumage électronique IPI

Exposé général

Le système IPI est un système avancé de contrôle de brûleur vous vous donne la possibilité d'alterner entre une veilleuse constante ou un système d'allumage intermittent. Ceci contrôlé par le commutateur CPI/IPI (Veilleuse constante/allumage intermittent) situé sur le boîtier du système IPI. La différence entre la veilleuse constante ou l'allumage intermittent est le fait que la veilleuse reste allumée ou s'éteint.

En position veilleuse constante, la veilleuse est allumée par le module principal IPI et reste allumée jusqu'à ce que : 1) Le commutateur est déplacé en position IPI ; 2) une panne de courant électrique (piles ou CA) ; 3) le senseur de flamme perd son signal ; 4) une panne de gaz ; ou 5) le module principal IPI est défectueux.

En position allumage intermittent, la veilleuse s'éteint quand l'appareil n'est pas utilisé. L'avantage de ce mode est qu'il n'y a pas de consommation de carburant quand l'appareil est éteint.

N.B. : Dans certaines juridictions, L'allumage intermittent est obligatoire. Ce qui veut dire que la veilleuse ne peut pas restée allumée si l'appareil n'est pas en fonction.

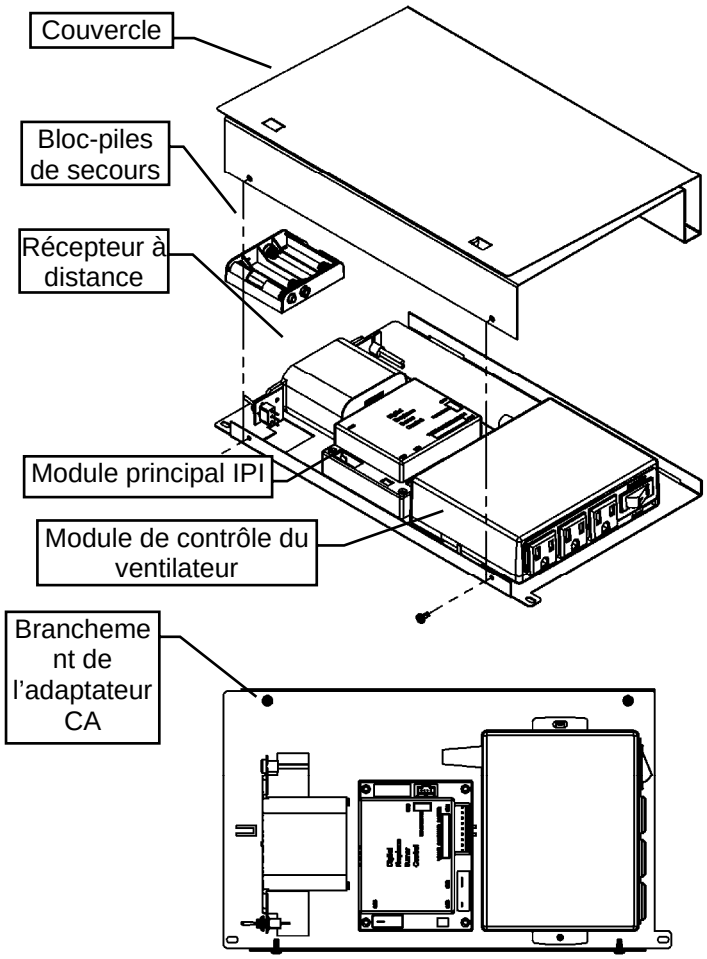

Composantes

Le cœur du système IPI est le module principal et la valve IPI. Ce sont ces 2 composantes qui permettent au système de faire fonctionner le foyer à gaz. Il y a aussi d'autres composantes qui peuvent compléter le système.

Couvercle du système IPI : Il est essentiel pour garder les composantes à leur température de fonctionnement. **NE PAS FAIRE FONCTIONNER LE SYSYTÈME SANS LE COUVERCLE.**

Servomoteur modulant : Est une composante qui, ajoutée à la valve, permet de contrôler l'intensité avec la télécommande. Il existe aussi un bouton de contrôle manuel d'intensité. Le servomoteur doit fonctionner de paire avec le système de télécommande.

Bloc-piles de secours : Cette composante permet au système de fonctionner sans adaptateur de courant alternatif. L'avantage étant que le bloc-piles permet à l'appareil de fonctionner même pendant une panne de courant.

N.B. : Dans certaines situations le module principal peut avoir besoin d'être remis en marche. Ceci arrivera si le système est incapable d'allumer la veilleuse dans la période de temps allouée. Le IPI est programmé pour bloquer toutes les commandes. Pour débloquer il faut couper toute alimentation électrique. Ce qui veut dire enlever les piles du bloc-piles et du récepteur de la télécommande, débrancher l'adaptateur de courant du système. Laissez déconnecté pendant environ 25 secondes pour débloquer.

Récepteur à distance : Cette composante permet de contrôler l'appareil avec une télécommande. Il y a 2 commutateurs sur le module récepteur :

Veilleuse continue pour les climats froids (dessous de zéro)

Pour les modèles comportant un IPI il peut être nécessaire de régler l'appareil en mode de veilleuse continue (Standing pilot) pour garder de la chaleur dans la cavité. Cette procédure évite que de l'air froid pénètre dans la cheminée et se rende vers les pièces de la maison. Par le même fait quand la température interne du foyer est légèrement élevée celui-ci garde sa capacité à évacuer proprement les gaz de combustion. Et facilite le démarrage.

-Fonctionnement de la télécommande-

Le Proflame GTM est conçu pour contrôler la fonction marche/arrêt (ON/OFF) du brûleur principal, son niveau de flamme, et procure un contrôle thermostatique "Smart" de la fonction marche/arrêt de l'appareil.

Télécommande
La télécommande est alimentée par 3 piles AAA. La touche mode sert à faire défiler l'index des fonctions et la touche thermostat est utilisée pour passer de la fonction marche/arrêt, ou de l'index des fonctions, à la fonction thermostat.

Récepteur
Le récepteur est relié directement à la valve à gaz et au moteur à pas par un faisceau de câble. Le récepteur est alimenté par 4 piles AA. Le commutateur du récepteur a 3 positions : ON (commande manuelle), Remote (télécommande) et OFF (arrêté).

Initialisation du système pour la première fois
Installez les 4 piles AA dans le récepteur. Installez les 3 piles AAA dans la télécommande.
Placez le commutateur à 3 positions à la position "Remote" (télécommande).
Insérez le bout d'un trombone dans le trou marqué "PRG" sur le couvercle avant du récepteur. Le récepteur émettra 3 "beep" pour indiquer qu'il est prêt à se synchroniser avec la télécommande. Appuyez sur le bouton ON (marche). Le récepteur émettra 4 "beep" pour indiquer que la commande de la télécommande est acceptée. L'Initialisation su système est maintenant terminée.

Affichage de la température
Avec le système en position "OFF", appuyez sur les touches thermostat et mode en même temps. Regardez l'écran LCD de la télécommande pour vérifier qu'il y a un C ou un F à droite de l'affichage de la température de la pièce.

Allumer ou éteindre l'appareil
Appuyez la touche ON/OFF (marche/arrêt) de la télécommande.

Contrôle de flammes à distance
Le Proflame GTM a (6) niveaux de flammes. La touche flèche en bas fait diminuer la hauteur des flammes jusqu'à ce qu'elles soient éteintes. Appuyer sur la touche flèche en haut fera augmenter le niveau des flammes. Si la touche flèche en haut est appuyée lorsque le système est en fonction mais que les flammes sont éteintes, lorsque les flammes s'allumeront elles seront à leur plus haut niveau.

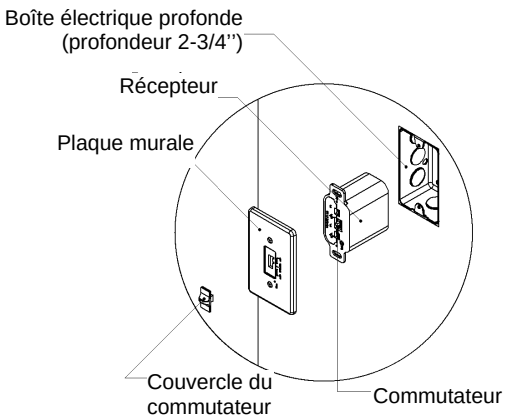

Thermostat (fonctionnement de la télécommande)
La télécommande peut servir de thermostat pour la pièce. Pour activer cette fonction appuyez sur la touche thermostat. L'affichage LCD de la télécommande montrera que la fonction thermostat est activée et affichera la température de réglage. Pour ajuster la température de réglage, appuyez sur les touches flèches jusqu'à ce que la température désirée soit affichée.

Smart Thermostat (fonctionnement de la télécommande)
La fonction Smart Thermostat ajuste la hauteur des flammes selon la différence entre la température de réglage et la température de la pièce. À mesure que la température de la pièce se rapproche de la température de réglage la fonction thermostatique "Smart" fait diminuer la hauteur des flammes. Pour activer cette fonction appuyer sur la touche thermostat jusqu'à ce que le mot "SMART" apparaisse à droite de l'icone de thermomètre. Pour ajuster la température de réglage, appuyez sur les flèches jusqu'à ce que la température désirée soit affichée.

Fonction verrouillage des touches
Cette fonction verrouillera les touches pour éviter des réglages non supervisés. Pour activer cette fonction, appuyez sur la touche Mode et sur la flèche en haut en même temps.

Détection de piles faibles
Télécommande – Lorsque les piles de la télécommande sont faibles, l'icone piles faibles apparait sur l'écran de la télécommande.

Récepteur - Lorsque les piles du récepteur sont faibles, celui-ci n'émettra pas de "beep" quand le récepteur reçoit une commande marche/arrête de la télécommande. Lorsque les piles du récepteur seront remplacées, le "beep" se fera entendre quand la touche marche/arrêt sera pesée. (Voir Initialisation du système pour la première fois).

Dérivation manuelle du système de contrôle à distance
Si les piles du récepteur ou de la télécommande son faibles ou épuisées, l'appareil peut être mis en marche manuellement en plaçant le commutateur du récepteur en position ON (marche). L'appareil fonctionnera sans télécommande et le brûleur principal sera activé si la valve à gaz est en position "On" (marche).

N.B. : Le récepteur peut aussi être place à l'extérieur de l'appareil à une distance maximale de 6 pi. Il doit être installé dans une boîte électrique profonde (2-3/4" de profondeur) certifiée. Pour cette configuration un câble électrique rallonge (no 1001-P904SI) est nécessaire.

Liste de pièces de l'allumage électronique IPI – Système standard

No d'item	No de pièce	Description
1	1006-P002si	Valve IPI intensité GN
	1006-P003si	Valve IPI intensité P
2	1002-P047si	Ensemble de veilleuse-P -Fil 24 pouces
	1002-P033si	Ensemble de veilleuse-GN -Fil 24 pouces
3	1002-P017si	Électrode (avec fil) -Fil 35 pouces
	*1002-P119si	35po Électrode (avec fil)
4	1002-P903si	Senseur de flamme d'électrode
	*1002-P910si	35po Senseur de flamme d'électrode -Fil 35 pouces
5	1002-P302si	Carte de l'allumeur IPI
6	1002-P850si	Adaptateur CA
7	1002-P12BH	Bloc-piles
8	1002-P912si	Faisceau de câbles
9	1001-P166si	Orifice de veilleuse-GN#62
	1001-P168si	Orifice de veilleuse-P#35
10	1002-P013si	Moteur à pas-GN
	1002-P012si	Moteur à pas-P
	1002-P016si	Régulateur d'intensité-GN
	1002-P014si	Régulateur d'intensité-P
*ZRB46E / MQRB4436E / MQRB5143E / MQRB6961E Fil 35 pouces est nécessaire pour ces unités.		

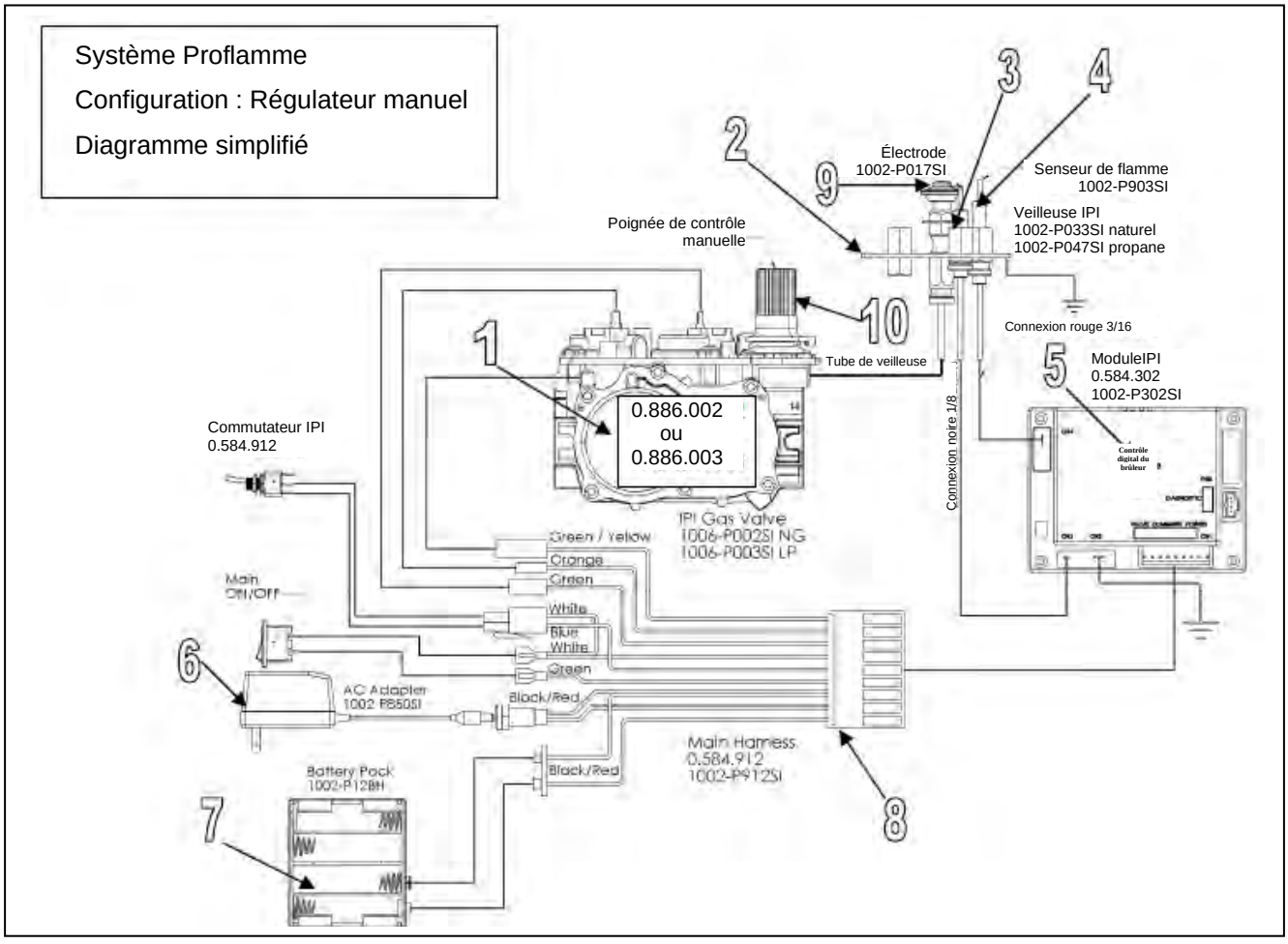

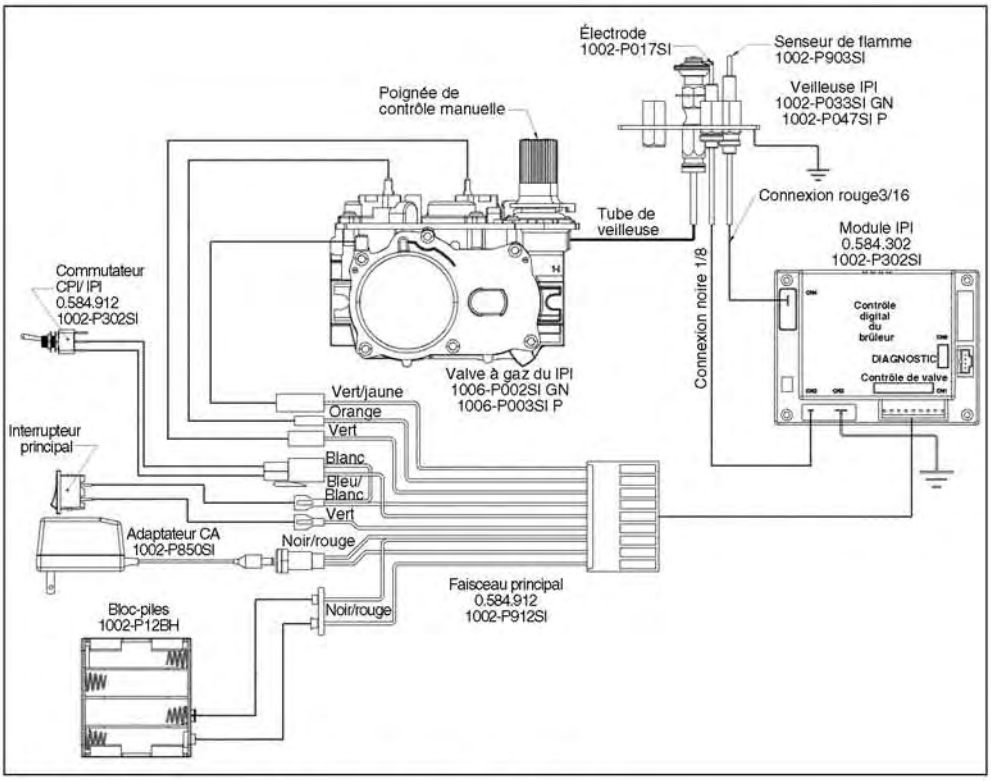

Configuration#1 : Configuration manuelle de base.

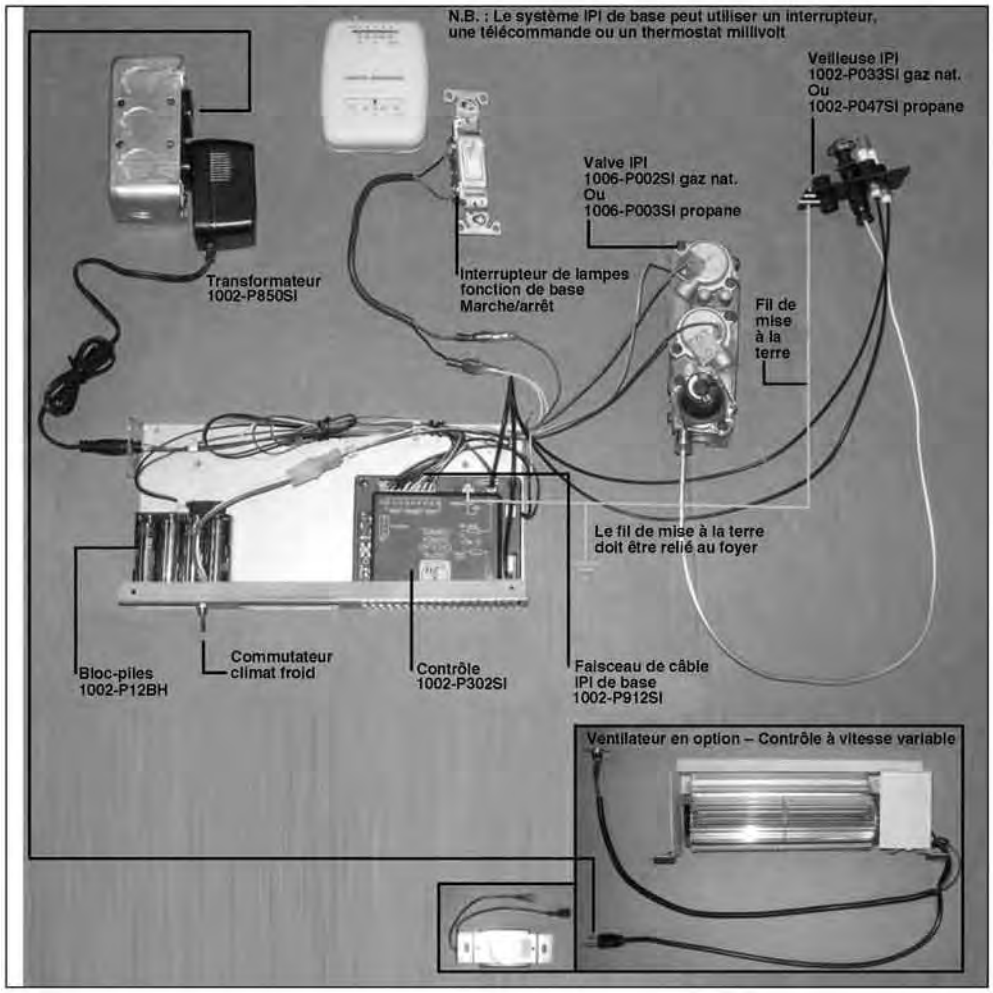

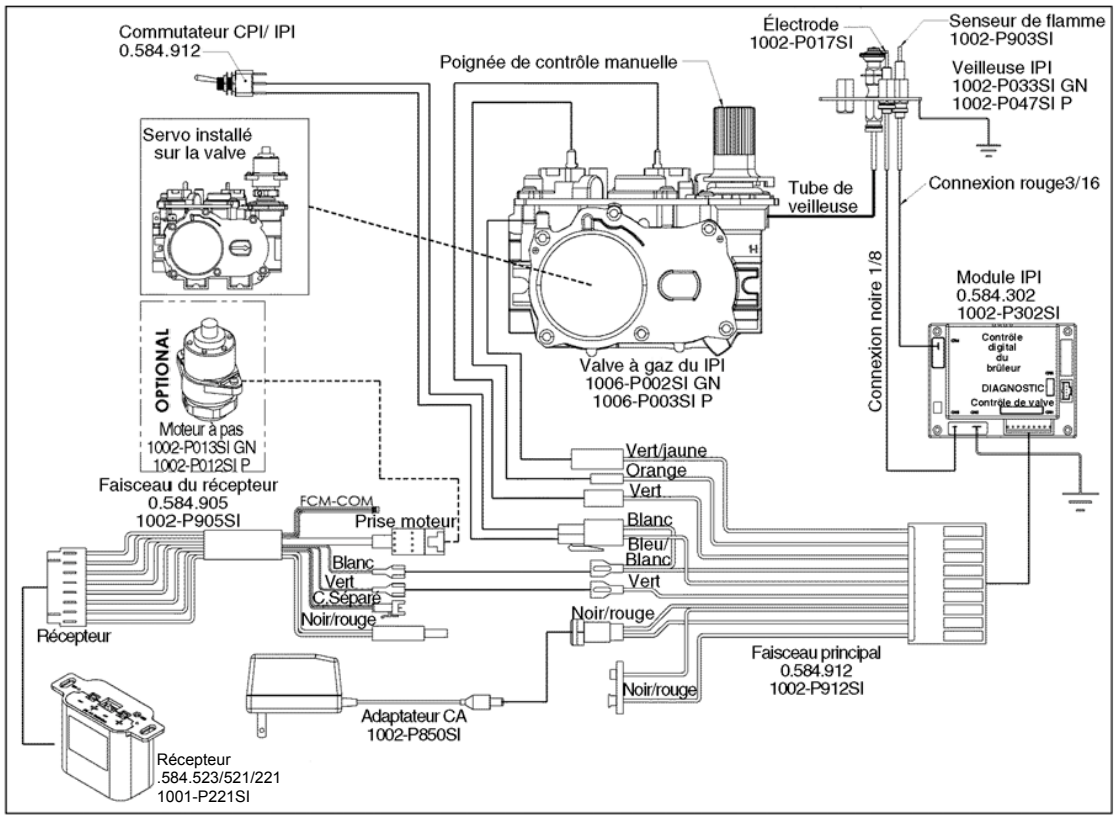

Configuration #2: Télécommande marche/arrêt et commande d'intensité manuelle. OPTION : Il est nécessaire d'installer un servomoteur sur la valve des appareils dont l'intensité peut être contrôlée à distance. Les connecteurs du servo doivent être branchés au faisceau du récepteur.

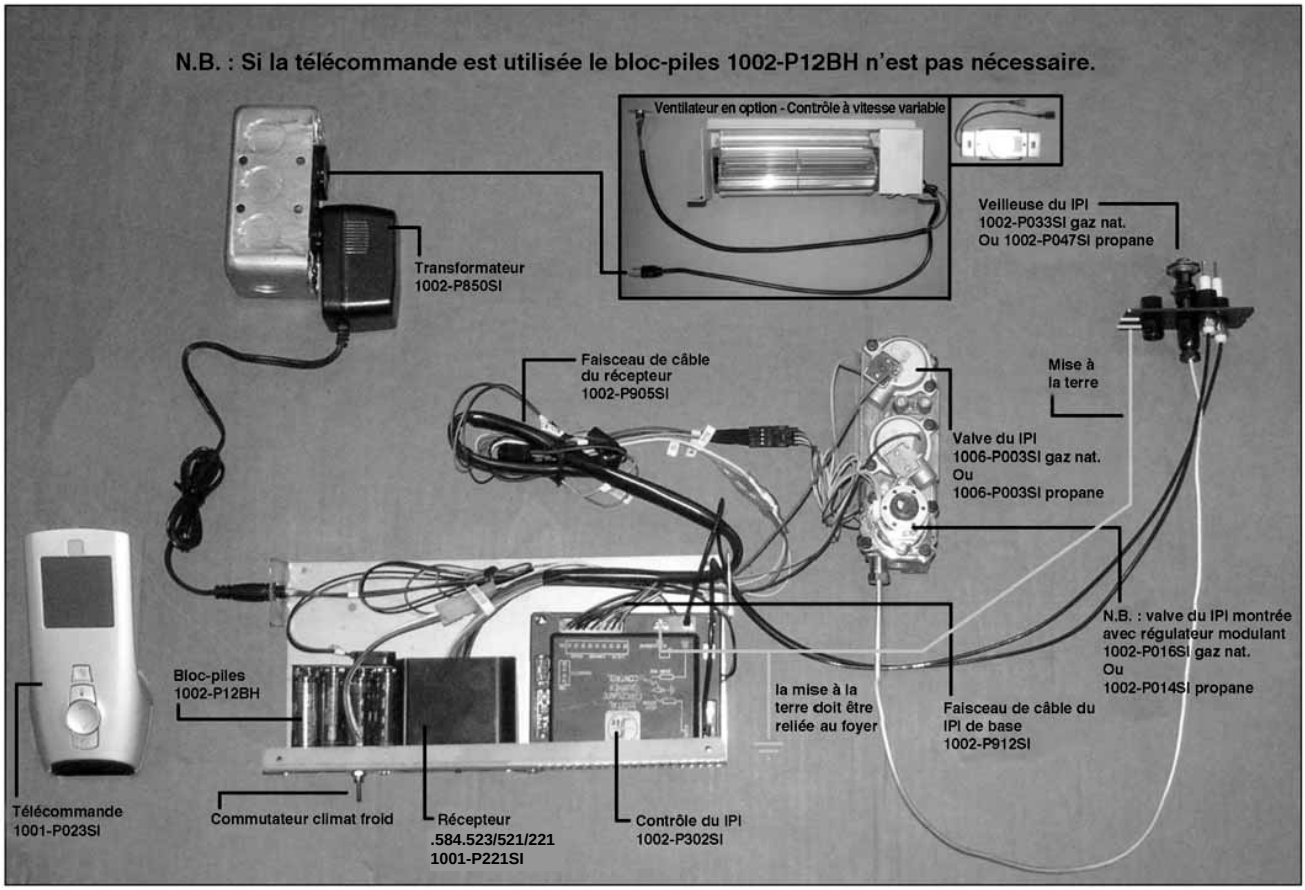

Système GT / EGT / GTM / EGTM –Sans piles

-Faisceau de câble requis, no de pièce : 1002-P906si.
-Les systèmes Millivolt nécessitent aussi un bloc d'alimentation no de pièce : 1002-P850si.

Le système de contrôle à distance & les systèmes IPI ou Millivolt peuvent être alimentés par un adaptateur AC. Ce qui est avantageux si vous ne voulez pas avoir à utiliser de piles. Branchez simplement l'adaptateur AC au faisceau de câble du récepteur. Tel qu'indiqué au schéma ci-dessous.

Système IPI EGTM

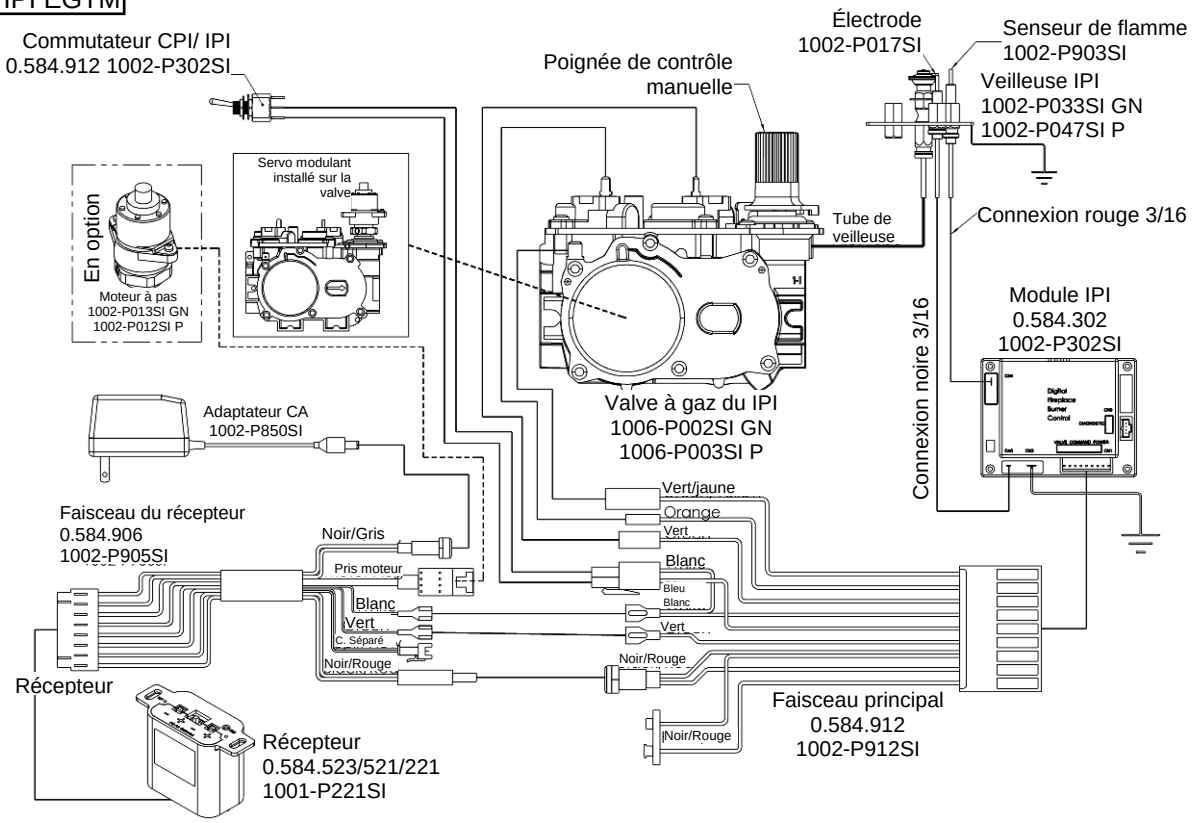

Système Millivolt GTM

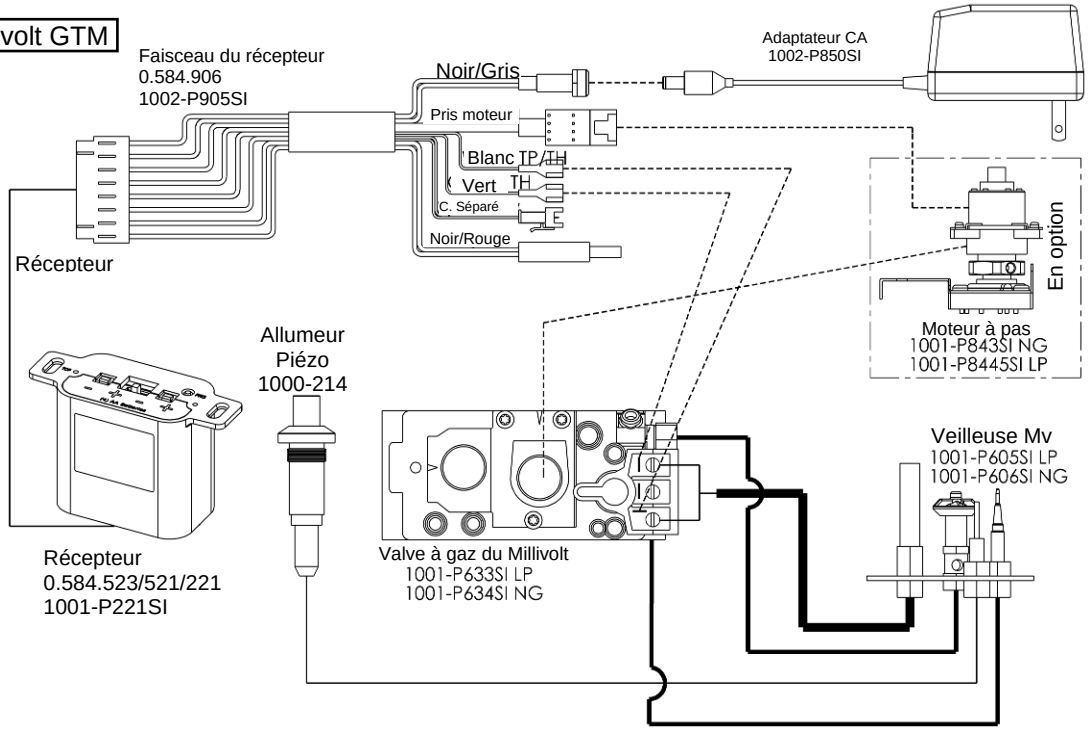

***Les Thermostats ne sont pas autorisés pour les foyers à gaz ventilés (ANSI Z21.50b-2009 -décoratifs) installés aux Etats-Unis.**

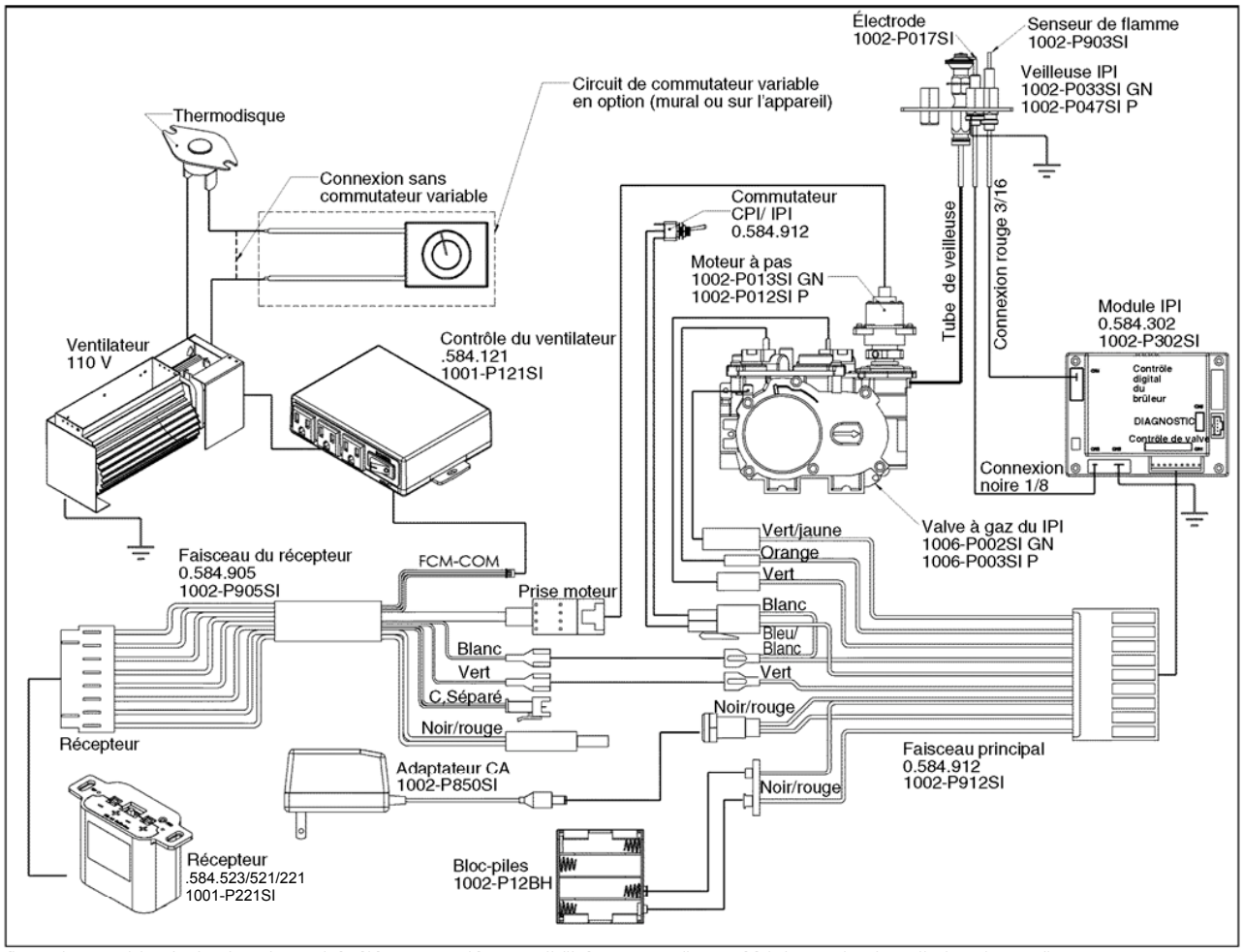

Configuration #3: Marche/arrêt et intensité télécommandés, possibilité pour ventilateur. Voir la section installation du ventilateur.

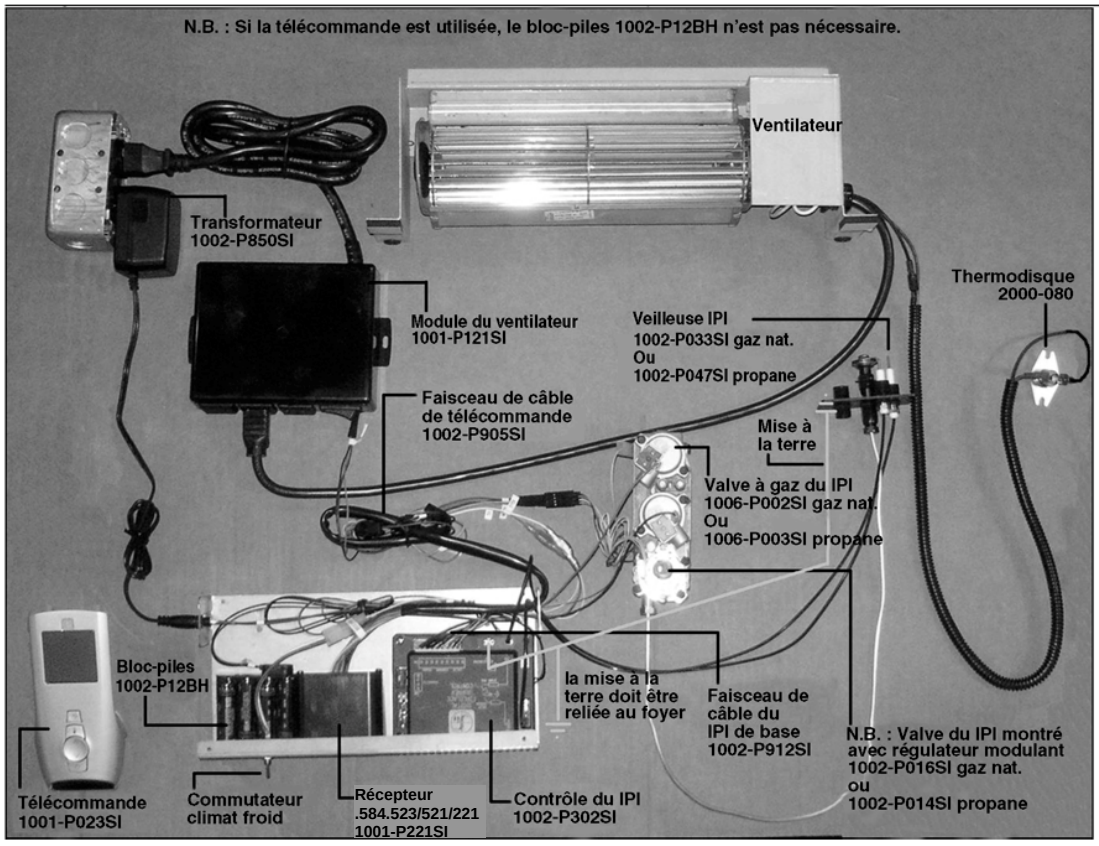

Instructions de l'allumage électronique

AVERTISSEMENT
Si vous ne suivez pas ces instructions à la lettre, un incendie ou une explosion pourrait survenir, causant des dommages à la propriété, des blessures et même des pertes de vie.
Toujours allumer la veilleuse, que ce soit pour la première fois ou à la suite d'une panne de gaz, avec la porte vitrée ouverte ou enlevée.

POUR VOTRE SÉCURITÉ, LIRE AVANT D'ALLUMER :

A. Ce foyer est équipé d'un système d'allumage automatique de la veilleuse. Ne **PAS** essayer de l'allumer manuellement.
B. Sentez autour de l'appareil pour détecter des odeurs de gaz. Sentez près du plancher certains gaz sont plus lourds que l'air et restent près du plancher.
C. Ne pas utiliser cet appareil si une ou plusieurs pièces ont été immergées dans l'eau. Appelez immédiatement un technicien qualifié pour en faire l'inspection et remplacer toute pièce du système de contrôle qui aurait séjourné dans l'eau.

QUOI FAIRE SI VOUS SENTEZ UNE ODEUR DE GAZ :

- Fermez toute alimentation en gaz de l'appareil.
- Ouvrez toutes les fenêtres
- Ne tentez pas d'allumer l'appareil.
- Ne touchez aucun interrupteur électrique. N'utilisez aucun téléphone dans l'édifice.
- Appelez immédiatement votre fournisseur de gaz à partir du téléphone d'un voisin et suivez ses instructions.
- Si vous ne pouvez pas rejoindre votre fournisseur de gaz appelez les pompiers.

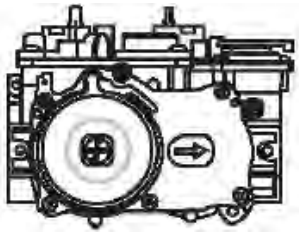

INSTRUCTIONS D'ALLUMAGE :

1. Arrêtez! Lisez les informations ci-dessus.
2. Enlevez les piles du récepteur et/ou du bloc-piles de secours.
3. Coupez toute alimentation électrique de l'appareil.
4. Cet appareil est équipé d'un système d'allumage qui allumera automatiquement la veilleuse. Ne pas essayer de l'allumer manuellement.
5. Ouvrez la porte vitrée.
6. Tournez manuellement la valve d'arrêt dans le sens horaire jusqu'à «OFF». (Située derrière le panneau d'accès).
7. Attendez 5 min. pour éliminer tout gaz. Si vous sentez une odeur de gaz ARRÊTEZ! Suivez les instructions B ci-dessus. Si vous ne sentez aucune odeur de gaz passez à l'étape suivante.
8. Tournez la valve d'arrêt dans le sens antihoraire jusqu'à «ON».
9. Fermez la porte vitrée.
10. Remettre sous tension l'alimentation électrique de l'appareil et replacez les piles dans le transmetteur/récepteur et le bloc-piles de secours.
11. Mettez à «ON» le commutateur du brûleur principal. Si vous utilisez une télécommande référez-vous à la section appropriée de ce manuel pour l'activation.

ÉTEINDRE L'APPAREIL :

1. Coupez toute alimentation électrique de l'appareil, avant d'en faire l'entretien ou de faire des réparations, enlevez aussi les piles du transmetteur/récepteur et du bloc-piles de secours.
2. Le panneau d'accès de l'intérieur de la chambre de combustion doit être enlevé pour donner accès à la valve d'arrêt.
3. Si une valve d'arrêt alternative a été installée elle peut être fermée au lieu d'aller dans la chambre de combustion pour accéder à la valve d'arrêt du foyer.

Évacuation/ventilation

Zone où borne pas autorisée.

Ⓐ Entrée d'air

Ⓥ Mesure jusqu'au bord de la plaque de l'évent

Ⓥ Mesure jusqu'au bord de la plaque de l'évent rond

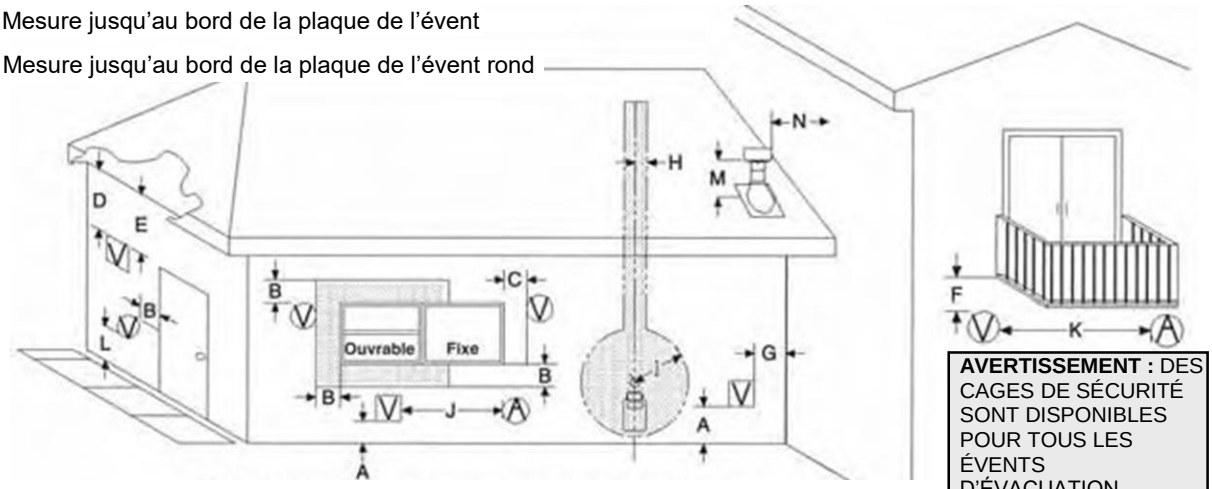

AVERTISSEMENT : DES CAGES DE SÉCURITÉ SONT DISPONIBLES POUR TOUS LES ÉVENTS D'ÉVACUATION HORIZONTALE. CONSULTEZ LES CODES LOCAUX.

A. Dégagement au dessus du sol, véranda, porche ou balcon : 12po [30cm] min.[1,2]

B. Dégagement aux portes et fenêtres pouvant être ouvertes : 12po [30cm] min. pour appareils de 100,000BTUh [30kW] ou moins, au Canada. 9po[2] [23cm] pour appareils de 50 000 BTUh et moins, aux USA.

C. Au Canada il est recommandé de laisser au moins 12po [30cm] de distance avec les fenêtres qui ne s'ouvrent pas pour éviter la condensation. 9po[2] [23cm] pour appareils de 50 000 BTUh et moins, au USA.

D. Le dégagement vertical aux soffites aérés situés au dessus de l'évent, à l'intérieur d'une distance horizontale de 2pi [60cm] à partir du centre de l'évent doit être d'au moins 18ipo [46cm].[4]

E. Dégagement aux soffites non aérés : 12po [30cm] min.

F. Dégagement sous une véranda, porche, patio ou balcon : 12po [30cm] min.[3] (US[4])

G. Dégagement de la plaque de l'évent à un mur intérieur ou de coin : 3po [7,6cm] min.

H. Dégagement à une ligne se prolongeant au dessus du centre du compteur/régulateur de gaz : 3pi [91cm] de chaque côté sur une hauteur de 15pi [4,5m] au dessus du compteur/régulateur.

I. Dégagement à la sortie d'entretien du régulateur 3pi [91cm] min.[1] (US[4])

J. Dégagement aux entrées d'air non mécanisées de l'édifice ou aux apports d'air de tout autre appareil : Au Canada, 6po [15cm] pour appareils ≤10 000 BTUh [3kW], 12po[1] [30cm] minimum pour appareils >10,000 BTUh [3kW] et ≤100 000 BTUh [30kW], 36po [91cm] pour appareils >100 000 BTUh [30kW]. Aux USA, 6po[2] [15cm] pour appareils ≤10 000 BTUh [3kW], 9po [23cm] pour appareils >10 000 BTUh [3kW] et ≤50 000 BTUh [15kW], 12po [30cm] pour appareils >50000 BTUh [15kW].

K. Dégagement aux dessus des entrées d'air mécanisées 6pi [1,8m] min.[1] au Canada aux USA, 3pi [91cm] si à moins de 10pi[2] [3m] horizontalement.

L. Dégagement au dessus d'un trottoir ou d'une entrée pave située sur une propriété publique : 7pi [2,1m] min.[5]

M. Dégagement au plus haut point de sortie sur un toit : 18ipo [45cm].

N. Dégagement à un mur perpendiculaire 24po [60cm]. (Recommandé pour prévenir la recirculation des gaz d'échappement. Pour des exigences additionnelles consultez les codes locaux.)

O. Une conduite évacuation de l'humidité ne doit pas aboutir à moins de 3 pi (1 m) dans n'importe quelle direction d'un régulateur de service ou de prise d'air frais.

N.B. : Les dégagements sont au bord de la plaque terminale, ajoutez 6- 3/4 "pour les autorisations d'arriver à la ligne de centre.

N.B. : Les dégagements sont à partir le la plaque de l'évent.

Les codes ou règlements locaux peuvent des dégagements différents

Évent de sortie

Il est impératif que l'évent de sortie soit situé selon les distances, tel qu'indiqué. Il ne doit pas y avoir quoi que ce soit comme par exemple buissons, clôtures, cabanons, patios ou autre construction qui puisse obstruer la sortie d'évacuation à moins de 24po de la plaque de l'évent.

Ne pas situer l'évent de sortie dans des endroits propices aux accumulations de neige ou de glace. Après une chute de neige, assurez-vous que l'évent n'est pas obstrué et dégagez-le pour prévenir un blocage accidentel du système d'évacuation. Lorsque vous utilisez une souffleuse, assurez-vous que la neige n'est pas dirigée vers l'évent de sortie.

L'évent ne doit pas être enfoncé dans le mur ou dans le revêtement. Si la finition du mur extérieur est en vinyle ou en bois, il est recommandé d'installer un écran de revêtement. No de pièce ZDVSSLR.

1. Conformément au code du gaz naturel et propane CSA B149.1, en vigueur.
2. Conformément au code national ANSI Z223.1/NFPA 54, en vigueur.
3. Un conduit d'évacuation ne doit pas se terminer là où il peut y avoir danger à cause de la formation de givre ou accumulation de glace sur les propriétés adjacentes;
4. Permis seulement si la véranda, le porche, le patio ou le balcon est complètement ouvert sur au moins 2 côtés sous le plancher.
5. Vérifiez les dégagements prescrits par les codes locaux et les exigences du fournisseur de gaz.

Information générale sur l'installation des conduits d'évacuations

Cet appareil à gaz est approuvé pour une évacuation horizontale par un mur ou verticale par le toit. Seul des ensembles d'évacuation flexibles Kingsman (Z-Flex) et des composantes spécifiquement approuvés et certifiés pour cet appareil peuvent être utilisés. L'utilisation des systèmes d'évacuation directe « 5 x 8 M&G-Duravent» (modèle DV-GS), BDM Pro Form Direct Vent, « AmeriVent », «ICC Excel Direct», «Metal Fab Sure-Seal DV», et « Selkirk Direct Temp.» est également approuvée pour cet appareil.

DIMENSION DE LA CHARPENTE
Murs combustibles
Faites un trou de 12po dans le mur extérieur faire la charpente tel qu'indiqué ci-dessous.
Murs non combustibles
Percez un trou de 9po ou 229mm de diamètre.

CONDUIT RIGIDE

Lorsque vous utilisez les systèmes d'évacuation 5 x 8 M&G-Duravent, AmeriVent, BDM Pro Form Direct Vent, ICC Excel Direct, Metal Fab Sure-Seal DV et Selkirk Direct Temp vous devez utiliser un adaptateur 5 x 8 M&G-Duravent pour conduit rigide. (no de pièces Z58DFA). Suivez les instructions fournies par M&G-Duravent, AmeriVent, ICC Excel Direct, Metal Fab Sure-Seal DV ou Selkirk Direct Temp pour l'installation des conduits et conformez-vous aux dimensions de dégagements aux combustibles fournies dans ce manuel. Appliquez du scellant haute température Mill Pac à tous les joints de conduits, adaptateur et évent de sortie tel que recommandé lorsque vous utilisez le système d'évacuation Kingsman Flex (Z-Flex) et M&G- Duravent.

NB: Augmentez la profondeur de la charpente d'un pouce lorsque vous utilisez des conduits rigides.

ÉVACUATION AVEC CONDUIT FLEXIBLE

Le tuyau flexible est livré non étiré. Lors de l'installation vous devez l'étirer à pleine longueur. Le tuyau s'étire jusqu'à 2 fois sa longueur ex : 4pi devient 8 pi. Étirez complètement le tuyau et coupez l'excédent. N'utilisez pas plus de 2 raccords-unions pour allonger les tuyaux courts. Il est préférable d'utiliser une seule section dans une installation pour relier le foyer et l'évent de sortie.

Placez les ressorts d'espacement environ tout les 2pi pour stabiliser le conduit flexible de 5po à l'intérieur du conduit flexible de 8po. Pour les courbes, placez les ressorts dans la courbe ou avant et après. (Voir fig.1) Les conduits horizontaux nécessitent des courroies de soutien en métal tout les 2pi. Dans les installations déviées, des courroies de soutien devraient être utilisées pour stabiliser le tuyau.

Étirez les tuyaux de 5po et 8po pour que le tuyau de 8po dépasse du mur extérieur d'environ 2po ou 3po et le tuyau de 5po sorte de celui de 8po d'environ 2po à 3po. (voir fig.1) Attachez le tuyau de 5po à l'évent de sortie en premier et fixez-le à l'aide de scellant et de vis puis attachez le conduit flexible à l'évent et fixez le à l'aide calfeutrage et de vis. L'évent peut ensuite être repoussé vers le mur extérieur et attaché à la maison en le vissant à la charpente. Mettez de la silicone autour de l'évent de sortie pour le rendre étanche. Si vous allez utiliser un écran de revêtement, fixez le en utilisant les mêmes trous que pour le dessus de l'évent, après que celui-ci ait été étanchéifié avec du calfeutrant.

Figure 1

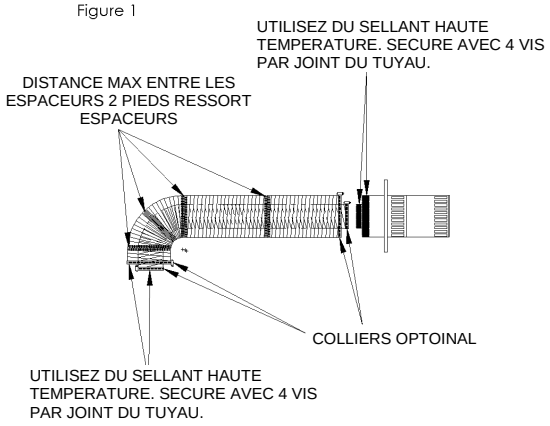

N.B. Il est primordial, pour assurer le fonctionnement sécuritaire et approprié de ce foyer, que tous les joints du conduit et de sa doublure intérieure soit scellés avec une bonne quantité de calfeutrant. N'utilisez que les rubans et scellant recommandés dans ce manuel. Scellant Mill Pac.

Utilisez du sellant haute temperature

Appliquez un ruban de sellant Mil Pac haute température à tous les joints et utilisez 4 vis pour fixer chaque conduit au foyer, à l'évent de sortie et joint si vous joignez des sections de conduit.

⚠ **AVERTISSEMENT :** NE PAS mélanger des pièces de différents systèmes sauf si spécifié dans le manuel.

Évacuation à travers un mur

1. Pour déterminer la distance minimale entre le plancher du foyer et le centre de l'évent voir la page ***Comment encastrer votre foyer***. Percez le mur en prévoyant un espace pour un manchon de 12po px12po (diamètre intérieur) pour les murs combustibles et un manchon de 9po de diamètre pour les murs non combustibles. (voir figure 2)
2. Voir les ***Dégagements aux combustibles***.
3. Choisissez la longueur approximative du conduit d'évacuation, des mesures précises ne sont pas nécessaires car votre tuyau flexible peut être étiré jusqu'à 2 fois sa longueur pour faciliter l'installation.
4. Pour installer le manchon centrez-le à l'intérieur de l'ouverture de 12po x 12po de la charpente et fixez-le. Passez le conduit dans le manchon mural. (Voir fig.1)
5. Avant de joindre les tuyaux Appliquez un ruban de sellant Mill Pac haute température au bout du tuyau. Premièrement, attachez le tuyau de fumée de 5po à l'évent de sortie avec du scellant et fixez avec les 4 vis fournies. À ce moment, assurez-vous que les ressorts d'espacement sont fixés au tuyau de 5po tel que nécessaire. Ensuite fixez le tuyau de 8po de la même façon.
6. Placez l'évent de sortie et scellez-le au mur avec du calfeutrage autour du manchon pour le rendre résistant aux intempéries. Après avoir installé l'évent de sortie, revérifiez pour vous assurer que le conduit sort du manchon et se connecte bien à l'évent de sortie.
7. Avant de connecter les tuyaux au carneau du foyer, Appliquez un ruban de sellant Mill Pac haute température au bout du tuyau. Premièrement, attachez le tuyau de fumée de 5po au foyer avec du scellant et fixez avec les 4 vis fournies. À ce moment, assurez-vous que les ressorts d'espacement sont fixés au tuyau de 5po tel que nécessaire. Puis attachez le tuyau de 8po de la même façon.
8. Placez les courroies de métal tous les 2pi (61cm) pour stabiliser les conduits flexibles horizontaux. Revérifiez le foyer pour vous assurer qu'il est au niveau, bien positionné et ancré.
9. Placez les courroies de métal pour stabiliser les conduits flexibles verticaux et maintenir un dégagement minimum de 1po ou plus.
10. Pour une finition de mur extérieur avec un revêtement de vinyle ou de bois, il est recommandé d'installer un écran de revêtement. No de pièce : ZDVSSLR.

NB: la sortie de ventilation ne doit pas être encastré dans le mur ou le revêtement extérieur.

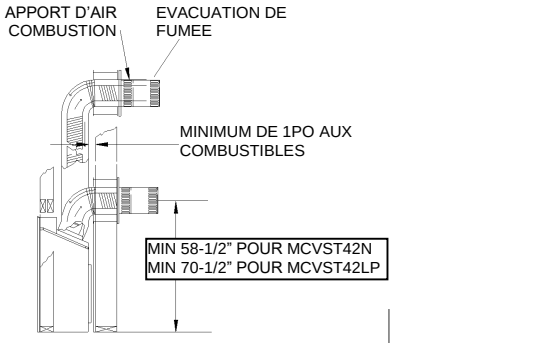

FIGURE 1

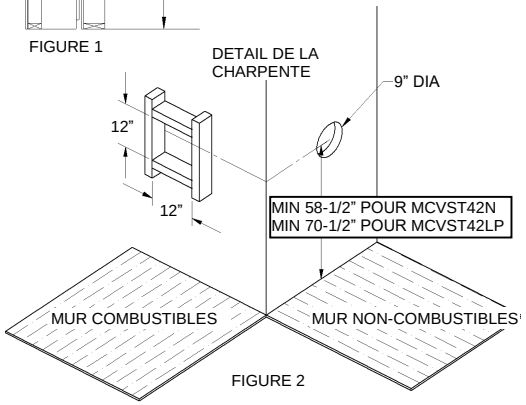

FIGURE 2

AVERTISSEMENT: DES CAGES DE SÉCURITÉ SONT DISPONIBLES POUR TOUS LES ÉVENTS D'ÉVACUATION HORIZONTALE. CONSULTEZ LES CODES LOCAUX.

Conduits d'évacuation et composantes

Comme il est très important que le système d'évacuation maintienne un équilibre entre l'entrée d'air de combustion et la sortie de fumée, certaines restrictions de configuration de conduit d'évacuation s'appliquent et doivent être strictement respectées.
Référez-vous au tableau montrant la relation entre les conduits d'évacuation verticaux et horizontaux pour déterminer la longueur des différents conduits.
La longueur maximale est de 20p /6.1m lorsque la longueur verticale est de7pi/2.1m (figure 2) N.B. : Pour chaque 12po de conduit horizontal il doit y avoir 1/4po de conduit vertical.
Vous pouvez installer un maximum de 2 coudes à 45 degrés sur un conduit horizontal. Pour chaque coude à 45 degrés, vous devez réduire la longueur du conduit horizontal de 18po.
La longueur maximale de conduit vertical est de 43pi/13.1m.

N.B. : Pour chaque coude à 45 degrés installé sur le conduit horizontal, vous devez réduire la longueur du conduit horizontal de 18po. Ceci ne s'applique pas aux coudes à 45 degrés installés dans les conduits verticaux.

Exemple : Si, selon le tableau, la longueur du conduit horizontal est de 10pi et que 2 coudes à 45 degrés sont nécessaires, la longueur du conduit horizontal doit être réduite à 7pi. 2 coudes à 90o additionnels ou l'équivalent sont autorisés. La longueur du conduit horizontal doit être réduite de 36po par coude à 90o ou de 18po par coude à 45°.

Important : Installez toujours le foyer de façon à ce que le moins possible de conduits déviés et/ou horizontaux soit nécessaires. Pour chaque 12po de conduit horizontal il doit y avoir 1/4po de conduit vertical.

Figure 1

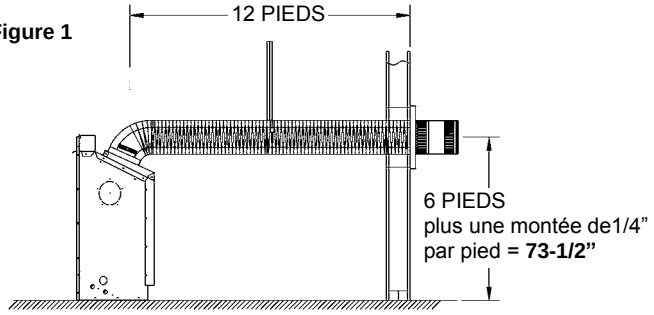

Figure 2

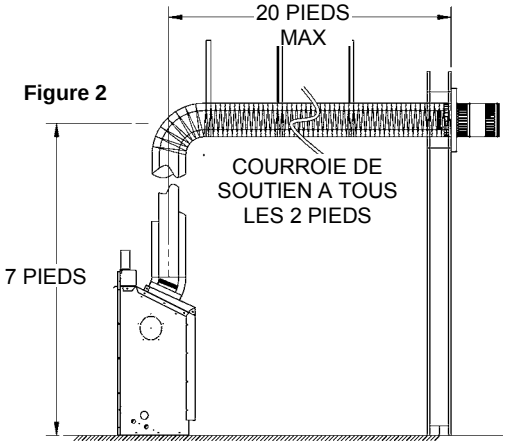

Comment utiliser le tableau de conduits horizontaux

1. Déterminez la hauteur du système et le nombre de coudes nécessaires.
2. Après avoir déterminé la distance verticale, déterminez la longueur maximale de la section horizontale autorisée.
3. Le tableau d'évacuation a été établi pour des conduits de 90o verticaux/horizontaux. Le tableau ne s'applique pas aux conduits flexibles n'ayant pas de coudes à 90o. Voir figure B.

Longueur maximum de 43pi (13.1m)

Total vertical		Total horizontal maximum	
Pieds	Mètres	Pieds	Mètres
58-1/2" (MCVST42N)	1.3	5	1.5
70-1/2" (MCVST42LP)	1.6	8	2.4
6	1.8	12	3.7
7	2.1	20	6.1
8	2.4	20	6.1
9	1.8	20	6.1
10	3.0	20	6.1
11	3.4	20	6.1
12	3.7	20	6.1
13	4.0	20	6.1
14	4.3	20	6.1
15	4.6	20	6.1
20	6.1	20	6.1
25	7.6	15	4.6
30	9.1	10	3.0
43 (Max)	13.1	0	0

Exemple A : Si la distance verticale à partir du plancher du foyer est de 6pi, le conduit horizontal jusqu'à la bride murale de l'évent ne doit pas mesurer plus de 12pi.

N.B. : L'emplacement final du foyer doit être tel que les dimensions du conduit horizontal soit les mêmes que celles mentionnées dans le tableau. La longueur maximale du conduit vertical est de 43pi (13.1 mètres).

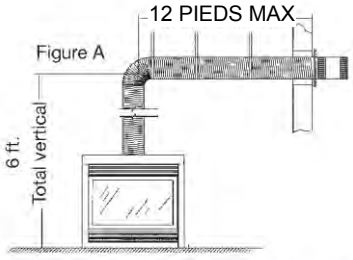

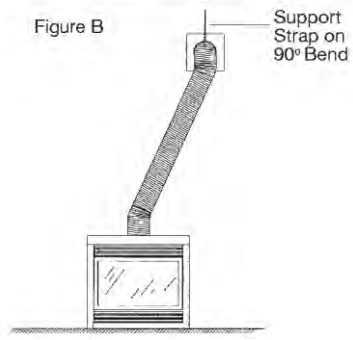

Important : La distance minimale entre le tuyau d'évacuation et les matières combustibles est de 1po (2.5cm)

Pour le propane installations horizontales la ventilation doit être un un pied supplémentaire au-dessus de l'élévation verticale minimum hors de la cheminée avant d'aller horizontal.

Z58HT Installations horizontales- Dimensionnement des manchon mural et évent -

N.B. : Si vous installez l'évent 5/8 dans un mur existant, mesurez le diamètre du manchon mural et de l'évent.

Il y a deux formats de plaque de fixation de manchon mural :

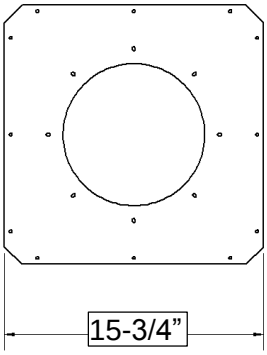

Vieux manchon mural

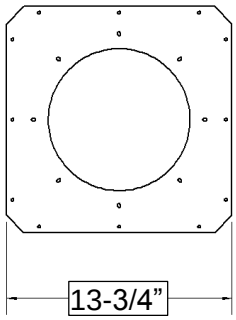

Nouveau manchon mural

Il y a deux formats de plaque de fixation d'évent :

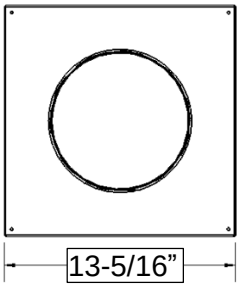

Vieux évent
Écran de revêtement (si nécessaire) : **ZDVSSLR**

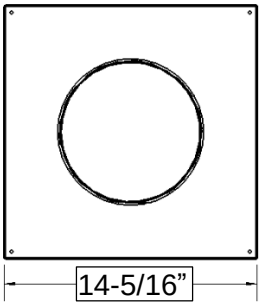

Nouveau évent
Écran de revêtement (si nécessaire) : **Z58SSLR**

Dans le futur, la plaque de fixation du manchon mural sera plus petite que celle de l'évent, puisque nous effectuons actuellement des changements.

Nouveau manchon mural
Nouvel évent

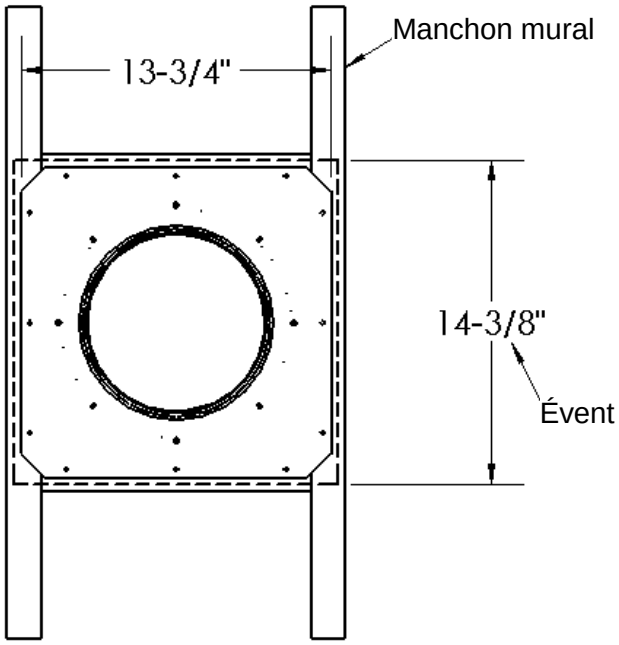

Il peut être nécessaire de couper les bords de la plaque de fixation extérieure du manchon mural pour qu'elle soit complètement couverte par la plaque de l'évent.

Voir page suivante pour les combinaisons possibles.

Ancienne manchon mural
Ancienne évent

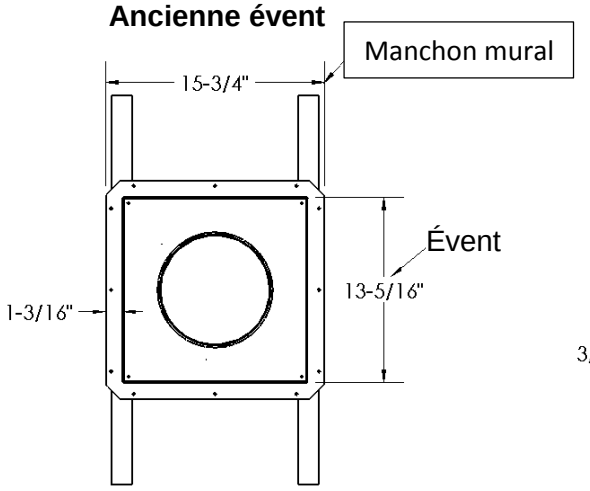

Nouveau manchon mural
Ancienne évent

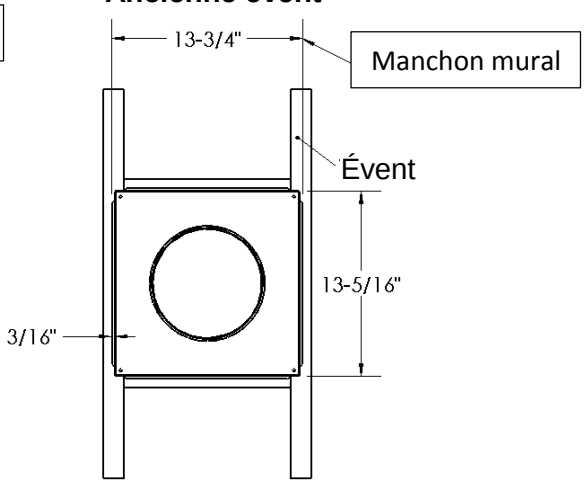

Ancienne manchon mural
Nouvel évent

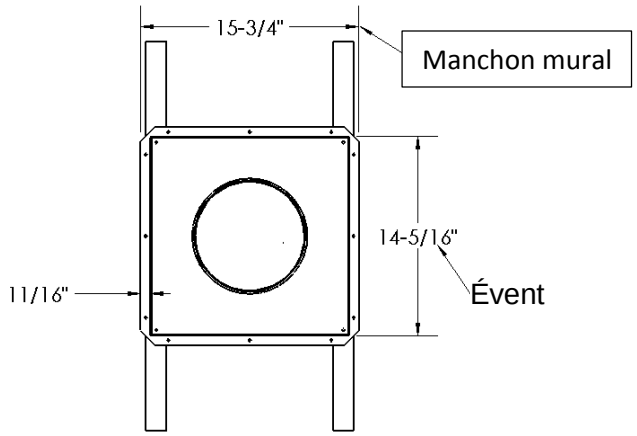

Nouveau manchon mural
Nouvel évent

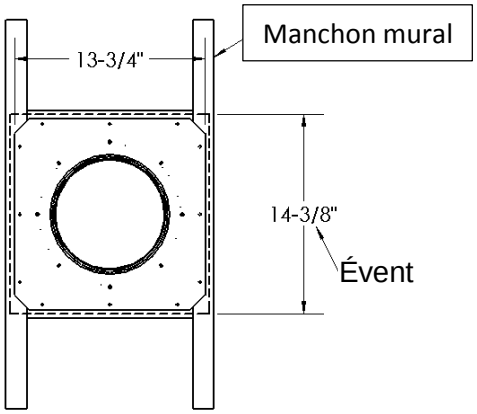

Conduits d'évacuation sans déviation à travers le toit

Un écran d'isolation pour grenier doit être installé lorsque le conduit d'évacuation passe d'un espace habitable plus bas à un grenier où la cheminée n'est pas dans une gaine isolante. Cet écran est conçu pour empêcher l'isolation de toucher à la cheminée.
Lorsque vous installez l'écran d'isolation pour grenier à l'endroit où la cheminée passe d'un espace habitable à un grenier, installez l'écran à partir du bas et clouez-le en place à l'aide de clous vrillés de 1po.
Un coupe-feu doit être installé sous le bas des solives lorsque le conduit traverse un plancher ou un plafond. Si un écran d'isolation pour grenier est utilisé, un coupe-feu n'est pas nécessaire.

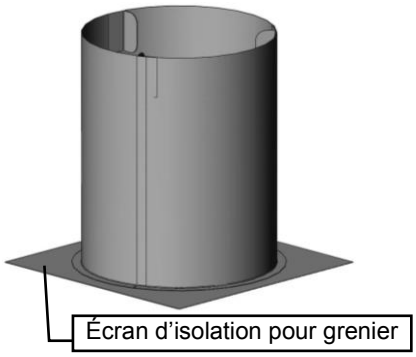

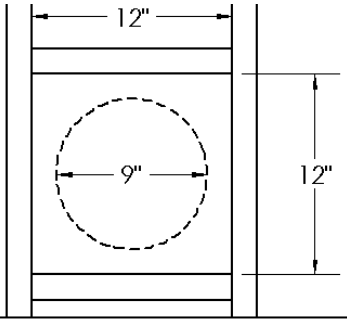

Charpente l'évacuation verticale
Ouverture circulaire de 9" dans la maçonnerie.
Charpente de 12" x 12" pour les murs combustibles.

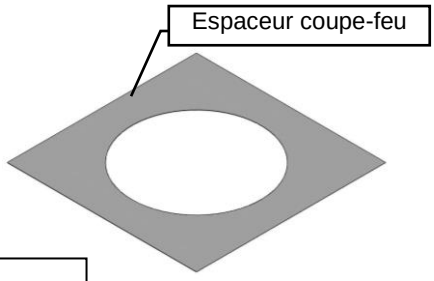

Utilisation avec coudes flexibles

Courbez le tuyau flexible pour éviter d'avoir à couper les solives.
Lorsque vous utilisez une courbe à 45°, un support de courbe est nécessaire directement au dessus de la courbe la plus haute.
Lorsque vous installez une courbe dans une zone de solives, un dégagement minimum de 4po aux matières combustibles au dessus de la courbe doit être maintenu, pour le côté et le dessous du tuyau, un dégagement minimum de 1po aux matières combustibles doit être maintenu. Si le conduit passe horizontalement, un dégagement minimum de 1-1/2po au dessus du conduit horizontal doit être maintenu.
La hauteur verticale maximale du système de conduits ne devrait pas excéder 43pi.
Utilisez un support de toit et un tuyau rigide de 8po au niveau du toit. Le tuyau flexible n'est pas autorisé au niveau du toit.
Lorsque le conduit pénètre dans le toit, un tuyau rigide galvanisé de 8po doit être utilisé. Attachez le tuyau flexible de 8po au tuyau rigide de 8po avec du scellant haute température, fixez avec 4 vis et assurez-vous qu'il soit bien fixés. Le conduit flexible intérieur de 5po doit être fixé de la même façon avec 4 vis mais doit pénétrer dans le conduit flexible de 5po et la section de 5po de l'évent de sortie. Attachez le tuyau rigide de 8po à l'évent de sortie de 8po avec du scellant et vissez avec 4 vis à tôle. Le dégagement de l'évent de sortie vertical est de 18po (45,7cm) au dessus du toit, mesuré à partir du point de sortie le plus élevé sur la toiture.
Soutenir les conduits verticaux pour maintenir un dégagement aux combustibles d'au moins 1po.

Solin de toiture

Assurez vous d'avoir le bon solin de toiture en vérifiant la pente du toit en utilisant un niveau et deux règles, ou en utilisant une carte de pente de toit.
Glissez un solin de toiture approprié à votre pente de toit sur la sortie du conduit. Placez le bord de la plaque du solin qui sera sur la partie la plus haute de la pente du toit sous les bardeaux. Les deux côtés et le bord le plus bas se placent sur les bardeaux.

N.B. : Au bord supérieur de la plaque du solin, soulevez les bardeaux et clouez la plaque au tablier de toiture, puis cémentez les bardeaux à la plaque à l'aide d'un mastic étanche approprié.

Assurez-vous que la cheminée est d'aplomb. Équarrissez la plaque du solin et clouez-la en place au tablier de toiture. Utilisez 12 clous avec des rondelles de Néoprène ou couvrez les têtes avec un mastic approprié. Enroulez le collet de solin autour du conduit par dessus le solin. Fixez les bouts ensemble sans trop les serrer avec l'écrou et le boulon fournis. Glissez le collet vers le bas sur le conduit jusqu'à ce qu'il entre en contact avec le solin. Serrez le boulon et scellez le collet de solin au conduit avec un mastic étanche non combustible approprié.
Le solin et le collet de solin devraient être peinturés pour s'harmoniser avec les bardeaux. Ceci augmentera la durée de vie et améliorera l'apparence. Nettoyez, apprêtez et peinturez avec des produits de peinture appropriés.

Évacuation verticale pour les climats froids

Dans les régions où les températures descendent régulièrement sous -10°C ou 14°F, nous recommandons que l'enchâssure soit isolée, et que le conduit d'évacuation soit entouré d'isolant Mylar à l'en- droit où il entre dans le grenier. Ceci augmentera la température du conduit et aidera l'évacuation par temps froid.

Il est important dans le cas d'un appareil à évacuation ver ticale que celui-ci fonctionne à chaque jour pendant l'hiver pour éviter le gel de l'évent de sor tie. Nous recommandons l'utilisation d'un thermostat réglé à la température de la pièce pour per mettre un cycle régulier.
Il peut être nécessaire pour les modèles avec IPI de régler l'appareil en mode veilleuse continue « Standing pilot », pour garder de la chaleur dans la cavité. Cette méthode empêche l'air froid d'en- trer dans la maison par la cheminée. Lorsque sa température inter ne est légèrement élevée, le foyer peut facile- ment évacuer ses gaz de combustion et démarrer plus facilement.

-AUSSI VOIR LES SCHEMAS DE LA PAGE SUIVANTE-

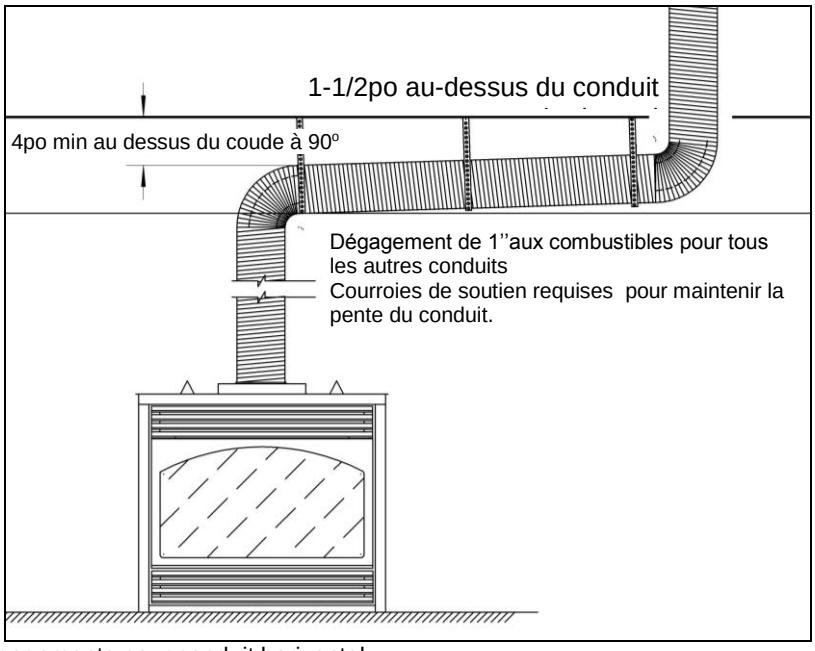

Dégagements pour conduit horizontal

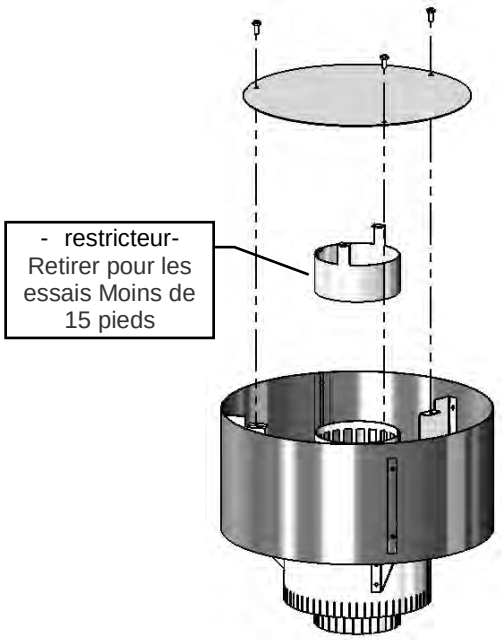

Z58VT

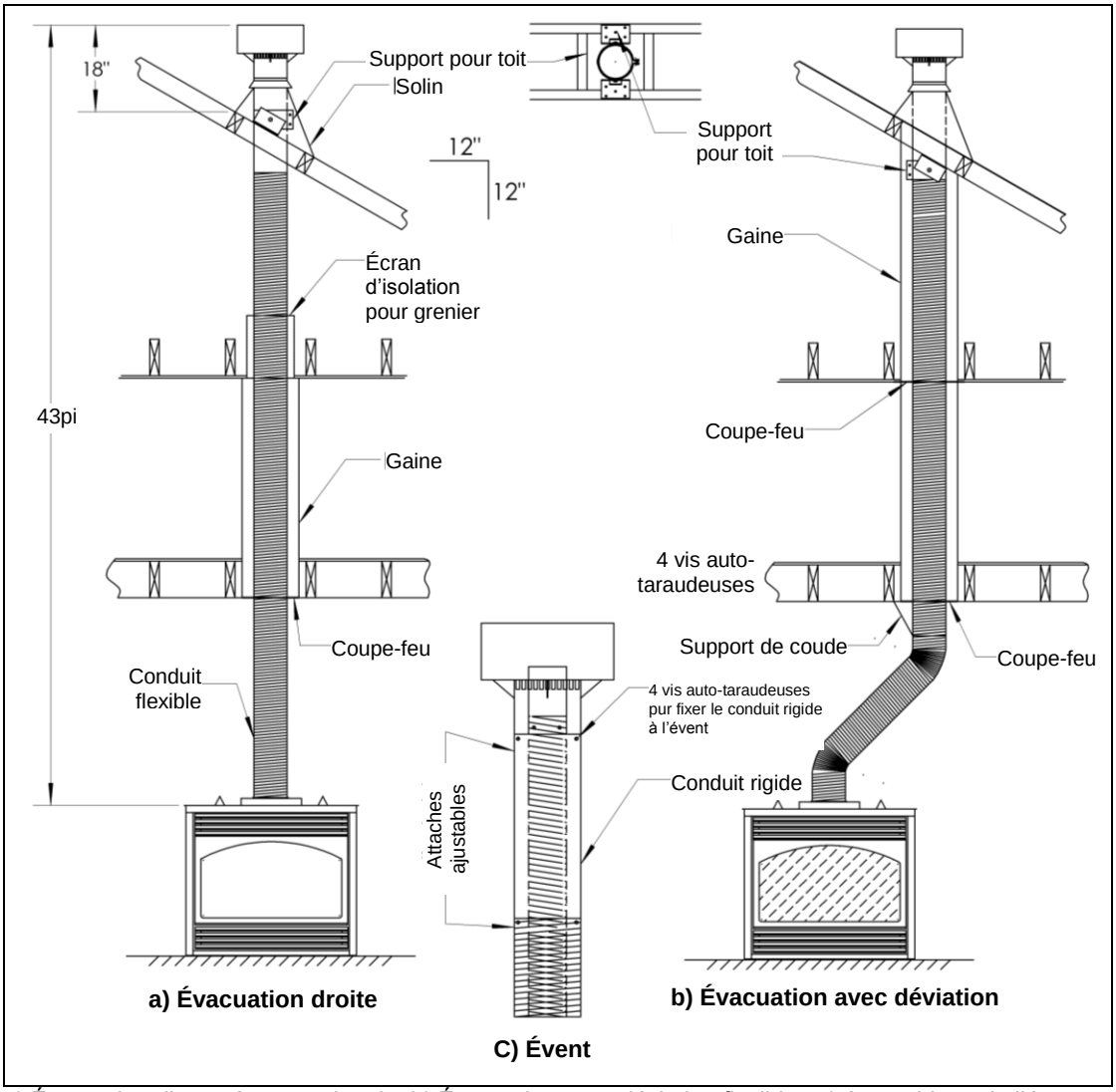

a) Évacuation directe à travers le toit ; b) Évacuation avec déviation flexible ; c) Assemblage de l’évent.

Approuvé l'Évent Mécanisé Horizontal Modèle PVH58

L'évent mécanisé horizontal PVH58 est approuvé seulement pour les modèles suivants:

MDV31, MDV39, MQRB3632, ZDV3622, MQZDV3622, ZDVRB3622, HBZDV3624, HBZDV3628, HBZDV3632, MQHBZDV3636, HBZDV4224, HBZDV4228, HBZDV4232, MQHBZDV4236, HBZDV4740, MQHBZDV4736, MQRB4436, MQRB5143, MQRB6961, ZRB46, ZCV39, ZCV42, MCVP42, MCVST42, MQZDV3927*, MQZDV4634*

***NB: Pour MQZDV3927 et MQZDV4634, le Module de contrôle de l'évent mécanisé doit être placé à l'extérieur du foyer.**

L'évent mécanisé horizontal PVH58 est conçus pour être utilisé lorsqu'une configuration régulière de l'évacuation n'est pas possible.

N.B. : MODÈLES EQUIPÉS D'UN SYSTÈME D'ALLUMAGE À VEILLEUSE MILLIVOLT/ CONSTANTE : Les évacuations verticales descendantes ne sont pas permises.

N.B. : MODÈLES EQUIPÉS D'UN SYSTÈME D'ALLUMAGE À VEILLEUSE INTERMITTENTE : Les évacuations verticales descendantes sont permises, cependant, l'interrupteur pour climat froid (mode veilleuse constante) doit être utilisé.

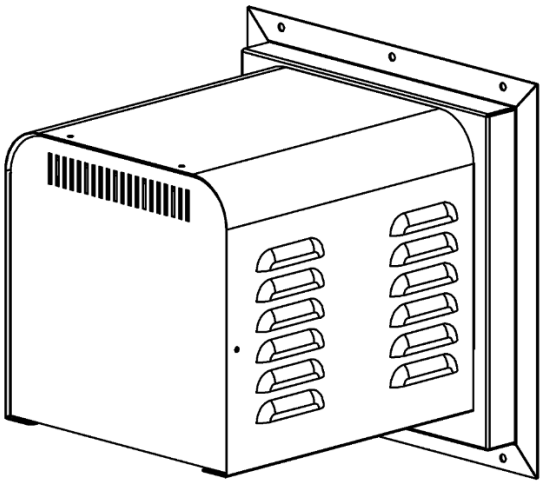

PVH-58 Longueurs d'évacuation Maximum / Minimum :

La longueur **Maximale** de l'évacuation est de 125pi plus six coudes à 90°, avec l'obturateur de l'entrée d'air complètement fermé. L'évent ne doit pas être plus bas que l'appareil.

Cet évent mécanisé peut être installé jusqu'à 3pi sous le foyer installé si le conduit d'évacuation a moins de 100pi et pas plus de 4 coudes à 90°.

La longueur **Minimale** de l'évacuation est de 3pi horizontal plus montée verticale minimale, avec l'obturateur de l'entrée d'air complètement ouvert.

Reportez-vous au manuel de votre appareil pour élévation verticale minimum avant la première coude 90 ° (Mesuré à partir du bas de l'appareil jusqu'au centre du conduit d'évacuation) pour éviter la surchauffe du conduit d'évacuation.

Reportez-vous au manuel PVH58.

marquis COLLECTION by Kingsman

LES FOYERS KINGSMAN Depuis 1976

PVH58 Liste de pièces

ÉVENT MÉCANISÉ HORIZONTAL PVH58 :

Enregistré pour le Canada et les États-Unis

NUMÉRO	DESCRIPTION
MCVP42, MCVST42 conduits d'évacuation et adaptateurs	
-Pour les foyers devant être convertis au tuyau rigide (M&G-Duravent-DirectVent Pro, etc.) à partir du foyer :	
Z58DFA	Adaptateur M&G-Dura-Vent pour foyer
-Pour les installations avec évent mécanisé là où le conduit flexible est utilisé jusqu'à l'évent mécanisé :	
Z58PVA*	Raccord Flex Ensemble- ZDV5FC (Raccord Flex 5po), ZDV8FC (Raccord Flex 8po)
* Une section de 12" de conduit rigide doit être branchée directement à l'évent mécanisé avant d'installer tout adaptateur.	
Commandez la bonne longueur de conduit d'évacuation (voir ci-dessous).	
Z58FK5	Ens. flex (5po & 8po dia.) x 2,5pi (non étiré) 5pi (étiré)
Z58FK8	Ens. flex (5po & 8po dia.) x 4pi (non étiré) 8pi (étiré)
Z58FK20	Ens. flex (5po & 8po dia.) x 10pi (non étiré) 20pi (étiré) *Ens. complet avec espaceurs à ressort et silicone
ZDV5FC	Raccord flex. 5po de diamètre
ZDV8FC	Raccord flex. 8po de diamètre
ZDV4SS	Espaceur à ressort 4po

PVH58 PIÈCES DE L'ÉVENT :	
58PVH-230S	Moteur de soufflerie et boîtier
58PVH-230F	Moteur de soufflerie et boîtier
58PVH-P118	Joint d'étanchéité
58PVH-P9372	Interrupteur à vide
58PVH-P119	Tube de silicone pour interrupteur à vide
58PVH-P3211	3/4" K.O. douille
58PVH-WTA	Manchon mural
PVH20H	Principal faisceau de câble – Rallonge de câble (20pi)
PVC58MV	**Module de contrôle de l'évent mécanisé – Boîte Millivolt**
58PVH-P124	Interrupteur bipolaire
58PVH-P421	Minuterie
PVC58IPI	**Module de contrôle de l'évent mécanisé – Boîte IPI**
58PVH-P421	Minuterie
58PVH-P156	Relais
58PVH-P487	Douille de relais

MCVST42 Liste de pièces

No de pièce	Description
MCVST42N	(Millivolt) Foyer décoratif, Certifié GN, verre trempe, Écran de sécurité
MCVST42NH	(Millivolt) Foyer/appareil de chauffage, Certifié GN, verre céramique, Écran de sécurité
MCVST42NE	(IPI) Foyer décoratif, Certifié GN, verre trempe, Écran de sécurité
MCVST42NHE	(IPI) Foyer/appareil de chauffage, Certifié GN, verre céramique, Écran de sécurité
MCVST42LP	(Millivolt) Foyer décoratif, Certifié LP, verre trempe, Écran de sécurité
MCVST42LPH	(Millivolt) Foyer/appareil de chauffage, Certifié LP, verre céramique, Écran de sécurité
MCVST42LPE	(IPI) Foyer décoratif, Certifié LP, verre trempe, Écran de sécurité
MCVST42LPHE	(IPI) Foyer/appareil de chauffage, Certifié LP, verre céramique, Écran de sécurité
Encadrement MCVST42	
ZCV42S1BL	Ensemble d'encadrement (44-11/16"W x 38-1/8") Noir
ZCV42S1PFBL	Ensemble d'encadrement (44-11/16"W x 40-1/8" x 4") Noir
ZCV42S2PFBL	Ensemble d'encadrement (40-3/16"W x 35-5/8" x 1-5/8") Noir
ZCV-TLK	Un rebord pour tuile
MCVP42 en Option	
M42LOG3	Ensemble de bûches-6mcx. (MP42GT seulement)
M42LOG4	Ensemble de bûches-8mcx. (MQ42LG seulement)
VLBIT4	Les bits bûche - Grand Kit de quatre pièces
VLBIT6	Les bits bûche - Petit Kit Six Piece
MST42GT	Plateforme pour verre - Nécessite 10LBS verre
M42LG	Grilles bûche
42MVB-258	l'écran de veilleuse- pour MP42GT & M42LG
ZG5C	Braise de verre décoratif – Cuivre 5LB
RBCB1	Boulets de canon- Formats et couleurs variés.
ULK3	**Ensemble d'éclairage universel**
3927ZDV-P779-1	Ampoule 10w 120v 64418 ou (Sylvania 58691) (Ampoules non couvertes par la garantie)
5143-P77912	Ensemble de lampe 58mm (Ampoules non couvertes par la garantie)
3927ZDV-P601	Transformateur MET60-1
ZCV42 en Option- Distributeur Marquis Seulement	
MQ42DD1BL	Porte de fer (42"W x 37-1/2") Noir
MQ42DD2BL	Porte de fer (42"W x 37-1/2") Noir
MQ42DD3BL	Porte de fer (42"W x 37-1/2") Noir
MQ42LOG1	Ensemble de bûches-8mcx.
MQ42LOG2	Ensemble de Bois flotté-7mcx.
MQSTONE	Roches décoratives
MQROCK2	Ensemble de roches naturel
MQROCK3	Ensemble de roches multicolore
MQEMBER	Braise incandescente 5LB
MQG5W	Verre décoratif 1/2" blanc 5LB
MQG5A	Braise de verre décoratif – Azuria Bleu 5LB
MQG5B	Braise de verre décoratif – Noir 5LB
MQG5ZG	Braise de verre décoratif - Zircon Glacier 5LB
Doublure ZCV42	
MST42RLT	Doublure réfractaire traditionnelle (MQ42LG seulement)
MST42PL	Doublure de porcelaine
Ventilateur en option	
Z46FK	Ensemble de ventilateur avec contrôle mural à vitesse variable (Senseur de température)
26IDV-P260	Moteur de ventilateur (remplacement)
Pare-étincelles à l'épreuve des enfants	
ZCV42CSS	Écrans de protection pour enfant (Écran de sécurité)
Portes de verre	
42ZCV-310	Verre céramique – pour Foyer/appareil de chauffage, Certifié
42ZCV-311	Verre trempe – pour Foyer décoratif, Certifié
46ZRB-123A	Loquet de porte
Ensemble de brûleur / Brûleur de remplacement	
42MST-200A	brûleur
42MST-BLPSI	Ensemble de brûleur- propane- avec système de valve (MCVST42LP)
42MST -BLPSIH	Ensemble de brûleur- propane- avec système de valve (MCVST42LPH)
42MST -BNGSI	Ensemble de brûleur- gaz naturel- avec système de valve (MCVST42N)
42MST-BNGSIH	Ensemble de brûleur- gaz naturel- avec système de valve (MCVST42NH)
42MST-BLPSIE	Ensemble de brûleur- propane- avec système de valve (MCVST42LPE)
42MST-BLPSIHE	Ensemble de brûleur- propane- avec système de valve (MCVST42LPHE)
42MST-BNGSIE	Ensemble de brûleur- gaz naturel- avec système de valve (MCVST42NE)
42MST-BNGSIHE	Ensemble de brûleur- gaz naturel- avec système de valve (MCVST42NHE)
Ensemble de conversion	
42MST-CKLP	Ensemble de conversion propane pour MCVST42 Millivolt
42MST-CKLPH	Ensemble de conversion propane pour MCVST42H Millivolt
42MST-CKNG	Ensemble de conversion gaz naturel pour MCVST42 Millivolt
42MST-CKNGH	Ensemble de conversion gaz naturel pour 42ZCVH Millivolt
42MST-CKLPI	Ensemble de conversion propane pour MCVST42 IPI
42MST-CKLPHI	Ensemble de conversion propane pour MCVST42H IPI
42MST-CKNGI	Ensemble de conversion gaz naturel pour MCVST42 IPI
42MST-CKNGHI	Ensemble de conversion gaz naturel pour MCVST42H IPI
Ensemble de conversion déflecteur	
42MST-BCKNG	Ensemble de chauffage / mise à niveau pour MCVST42N /NE à MCVST42NH /NHE
42MST-BCKLP	Ensemble de chauffage / mise à niveau pour MCVST42LP /LPE à MCVST42LPH /LPHE

Accessoires	
Z1MT	Thermostat millivolt support mural
Z80PT	Thermostat programmable digital millivolt support mural (1F80-40)

Pièces du système de valve Millivolt	
1000-P136WR	Générateur/thermopile
1001-P069SI	Électrode 915.069 SIT
1001-P216SI	Thermocouple 290.216 SIT
1001-P165SI	Orifice de veilleuse GN 977.165 SIT
1001-P167SI	Orifice de veilleuse LP 977.167 SIT
1001-P633SI	Valve Nova LP intensité 0820633/651
1001-P634SI	Valve Nova GN intensité 0820634/652
1001-P713SI	Brûleur de veilleuse PL 199.713 TC SIT
1001-P714SI	Brûleur de veilleuse GN 199.714 TC SIT

Télécommandes Millivolt	
GFRC	Télécommande millivolt / IPI-- Marche / Arrêt
GTRC	Télécommande millivolt – Thermostat
GTMRCN	Télécommande millivolt – [Thermostat/modulateur – GN]
GTMRCP	Télécommande millivolt [Thermostat/modulateur – P]
GTFRCN	Télécommande millivolt [Thermostat/ modulateur/ventilateur – GN]
GTFRCP	Télécommande millivolt – [Thermostat/ modulateur/ventilateur – P]

Télécommandes IPI	
EGTRC	Télécommande IPI– Thermostat
EGTMRCN	Télécommande IPI – [Thermostat/modulateur – GN]
EGTMRCP	Télécommande IPI – [Thermostat/ modulateur – P]
EGTFRCN	Télécommande IPI [Thermostat/modulateur/ventilateur – GN]
EGTFRCP	Télécommande IPI [Thermostat/ modulateur/ventilateur – P]

Pièces de remplacement de l'allumage électronique-IPI	
1006-P002si	Valve IPI [GN; Intensité]
1006-P003si	Valve IPI [P; Intensité]
1002-P047si	Veilleuse [P]
1002-P033si	Veilleuse [GN]
1002-P017si	Électrode
1002-P903si	Senseur de flamme d'électrode
1002-P302si	Carte d'allumage IPI
1002-P850si	Adaptateur mural courant alternatif
1002-P12BH	Bloc-piles
1002-P912si	Faisceau électrique
1001-P166si	Orifice de veilleuse [GN]
1001-P168si	Orifice de veilleuse [P]
1002-P013si	Moteur à pas [GN]
1002-P012si	Moteur à pas [P]
1002-P016si	Régulateur d'intensité [GN]
1002-P014si	Régulateur d'intensité [P]

Pièces diverses	
1000-150GE	Silicone GE rouge IS806 #736
1000-150MP	Scellant haute temp. Mill Pac 840099
1000-214	Allumeur Piézo 1244-17 MARK 21
1000-215	Écrou élastique en tôle (18MMXI.5MM) noir (1364.03)
1000-218	Interrupteur ivoire (1451/001)
1000-227	Couvercle ivoire (86001/001)
1000-255	Orifice laiton - (State Size)
2000-080	Thermodisque 2450 (pour ventilateur)
1000-306	Cordon thermique [Endos adhésif pour cadre de porte]
1000-085	Controle à vitesse variable KBWC-13BV
FP15GC	Connecteur en acier inoxydable pour gaz

Évacuation des foyers Kingsman	
Z58DFA	Adaptateur M&G-Dura-Vent (5 x 8)
Z58VT	Évent de sortie vertica l- Avec restricteur pour les courses sur 15 pieds
Z58HT	Évent de sortie horizontale
FDVHSCU	Cage de sécurité pour évent horizontal
Z58AIS	Écran d'isolation pour grenier
Z58AIS24	Écran d'isolation pour grenier 24po
ZDVVOS	Support dévié
Z58FS	Espaceur coupe-feu
Z58RS	Support de toiture
Z58SS	Écran de revêtement pour Z58HT
Z58WT	Manchon mural (évacuation horizontale)
Z58WTS	requis dans unités avec enclos inférieur 73 po
ZDVSS	Écran de revêtement pour FDVHT
ZDVSSLR	Écran de revêtement – retour large
Z58SSLR	Écran de revêtement – retour large
Z58GP	Tuyau galvanisé 8po de dia. X 48po (installations verticales)
Z58AAF	Solin de 8po avec collet de solin (1/12 à 7/12)
Z58AF2	Solin de 8po avec collet de solin (8/12 à 12/12)
Z58AF3	Solin de 8po avec collet plat
Z58SC	Collet de solin 8po
Z58FK5	Ens. flex (5po & 8po dia.) x 2,5pi (non étiré) 5pi (étiré)
Z58FK8	Ens. flex (5po & 8po dia.) x 4pi (non étiré) 8pi (étiré)
Z58FK20	Ens. flex (5po & 8po dia.) x 10pi (non étiré) 20pi (étiré) *Ens. complet avec espaceurs à ressort et silicone
Z58HSK5	Ensemble de démarrage d'évacuation horizontale – 5/8'' x 5pi de long, écran isolant, évent de sortie horizontal, manchon mural, 60''de conduit flexible, vis, Mill Pac.
ZDV5FC	Raccord flex. 5po de diamètre
ZDV8FC	Raccord flex. 8po de diamètre
ZDV4SS	Espaceur à ressort 4po

GARANTIE À VIE

Cette garantie à vie limitée s'applique seulement lorsque l'appareil reste à l'endroit où il a été initialement installé et seulement s'il a été installé aux États-Unis ou au Canada. Cette garantie est applicable uniquement si l'appareil est utilisé et installé selon les instructions écrites et conformément aux codes d'installation et du bâtiment et selon les bonnes pratiques du métier.

GARANTIE DE BASE D'UN AN

Pendant la première année suivant l'installation, nous remplacerons toute composante de votre appareil dont les matériaux ou l'assemblage seraient défectueux, incluant les coûts de main d'œuvre. Les réparations doivent être préalablement approuvées par Kingsman, les coûts de main d'œuvre sont calculés à partir d'un taux horaire prédéterminé et toute réparation doit être effectuée par l'entremise d'un distributeur autorisé Kingsman (Composantes exclues : ampoules des lampes, joints d'étanchéité et peinture).

GARANTIE À VIE LIMITÉE

L'échangeur de chaleur, la chambre de combustion et le brûleur de tous les produits Kingsman sauf pour les foyers extérieurs sont garantis contre les défauts de matériaux et de fabrication tant que le produit est en la possession du propriétaire original. Toute pièce à remplacer doit être retournée chez le distributeur et échangée contre une pièce de remplacement. Aucun frais de main-d'œuvre, de transport et/ou manutention associé aux réparations ou remplacement de pièces couvertes par cette garantie à vie, ne sera couvert par cette garantie.

CONDITIONS GÉNÉRALES

Au lieu de fournir une pièce de remplacement, nous pourrions, à notre convenance, accorder au distributeur notre prix de la pièce de rechange ou un crédit, équivalent au prix d'achat de la pièce par le distributeur, applicable sur ses prochains achats d'appareils neufs. Si un crédit est émis à la place de la pièce de remplacement, la plaque signalétique de l'appareil remplacé doit être remise lors de la réclamation. Et l'appareil remplacé doit être mis à la disposition du distributeur.

Dans le but d'établir la date d'installation, pour déterminer le début de cette garantie, ou pour tout autre raison, une preuve raisonnable de la date d'installation d'origine doit être présentée,* sinon la date d'entrée en vigueur sera basée sur la date de fabrication plus trente (30) jours.

Nous ne serons pas responsable et vous, l'utilisateur, devrez payer pour : (a) les dommages causés par un accident, une mauvaise utilisation, la négligence, un abus, une émeute, un incendie, une inondation ou un cas fortuit. (b) les dommages dus à l'utilisation de l'appareil dans une atmosphère corrosive contenant du chlore, du fluor ou autres produits chimiques dommageables (autrement que dans un environnement résidentiel normal) (c) les dommages dus à toute modification ou réparation non autorisée de l'appareil affectant sa stabilité ou sa performance (d) les dommages dus à une adaptation ou utilisation inappropriée de l'appareil ou de ses composantes (e) les dommages dus à un manque d'entretien ou un entretien incorrect de l'appareil. Nous ne sommes pas responsables des dépenses encourues pour (f) l'érection, le débranchement ou le démantèlement de l'appareil (g) les pièces et fournitures utilisées pour la réparation ou l'entretien (h) les réparations des dommages, non fonctionnement ou inefficacité dus à une mauvaise installation ou application (i) les coûts d'électricité ou de combustibles ainsi que l'augmentation des frais d'électricité et de combustibles quels qu'ils soient incluant l'utilisation supplémentaire ou inhabituelle d'un chauffage électrique.

Nous ne serons pas responsable des dommages et dépenses, spéciaux, indirects ou consécutifs dus à l'utilisation ou à la défaillance ou aux pannes de cet appareil. Nous n'avons pas et ne faisons aucune couverture de garantie pour l'adaptation pour des besoins spécifiques et il n'y a aucune condition implicite de garantie pour de telles adaptations. Nous ne faisons pas de garantie formelle sauf si mentionné dans cette garantie à vie limitée. Personne n'est autorisé à apporter des changements à cette garantie à vie limitée ou à créer toute obligation ou responsabilité de notre part en relation avec cet appareil. Toute garantie implicite est valide pour une période d'un an à partir de la date d'installation originale. Certains états ou provinces ne permettent pas l'exclusion ou la limitation des dommages indirects ou consécutifs ou ne permettent la limitation de la durée d'une garantie implicite donc il se pourrait que ces conditions ne s'appliquent pas à vous. Les dispositions de cette garantie sont en ajout et non en modification ni soustraction à tout autre garantie statutaire ou autre droits ou compensations prévus par la loi.

Conservez ce certificat. Il indique vos droits légaux. Vous pourriez aussi avoir d'autres droits selon votre province ou votre état.

Si votre appareil a besoin de réparations ou d'entretien contactez votre distributeur ou l'entrepreneur qui en a fait l'installation. Pour toute demande, ayez à portée de main les numéros de modèle et de série de chaque appareil. Si votre détaillant a besoin d'aide, il peut compter sur son distributeur et en retour le distributeur peut compter sur nous.

Remplissez les espaces ci-dessous : no de série, no de modèle et date d'installation, et gardez cette garantie dans vos dossiers.

No de modèle _____ **No de série** _____ **Date d'installation** _____

Nom du détaillant ou de l'entrepreneur: _____

*Pour profiter des avantages de cette garantie vous devez garder les originaux des preuves de la date de l'installation de l'appareil.

Le nec plus ultra du design de l'ingénierie et de la qualité